PROJEKTO UŽSAKOVAS (STATYTOJAS)	Palangos savivaldybės administracija
OBJEKTAS	Senosios vilos „Anapilis“ Birutės al. 34a, Palangoje, remonto, restauravimo ir pritaikymo kultūros poreikiams projektas
PROJEKTAVIMO DARBŲ STADIJA	Techninis projektas
STATYBOS RŪŠIS	Kapitalinis remontas
KATEGORIJA	Ypatingas
DALIS	Architektūros
TOMAS	III
BYLA	SN-13-001-TP-A

Direktorius	A.V parašas	Tomas Kazlauskas
Projekto vadovas	parašas	Rimas Valeckas Atestato Nr. 1929/A639
Projekto vadovas koordinatorius	parašas	Robertas Gaurelis Atestato Nr. 27172
TP rengė architektas	parašas	Igor Pasko Atestato Nr. 2123

Vilnius, 2013

STATINIO PROJEKTO SUDĖTIES ŽINIARAŠTIS

Prieš projektiniai – paruošiamieji darbai

Eil. Nr.	Bylos žymuo	Pavadinimas	Pastabos
1.	2.	3.	4.
1.	PP	Senosios vilos „Anapilis“, Birutės al. 34 A, Palanga, remonto, restauravimo ir pritaikymo kultūros poreikiams tvarkybos darbų projektiniai pasiūlymai	
2.		Istorinė pažyma. Parengė Morta Baužienė, 2013 m.	
3.		Polichromijos darbai. Parengė interjero studija „Spalvų dermė“, 2013 m.	
4.		Konstrukcijų tyrimai. Atliko UAB „Senamiesčio projektai“, 2013 m.	
5.		Skaitmeninė topografinė nuotrauka M1:500. Atliko UAB „Inžineriniai tyrinėjimai“, 2013 m.	

Techninis projektas

Eil. Nr.	Bylos žymuo	Pavadinimas	Pastabos
1.	TP-BD	Bendroji dalis Rimas Valeckas, At. Nr. 1929, galioja iki 2016-06-20 d. At. Nr. A 639 galioja iki 2015-10-07 d.	
2.	TP-TDP	Tvarkybos darbų projekto dalis, Igor Pasko At. Nr. 2123, galioja iki 2016-11-02	
3.	TP-A	Architektūros dalis Rimas Valeckas, At. Nr. A 639, galioja iki 2015-12-23.	
4.	TP-K	Konstrukcijų dalis Arvydas Kublickas, At. Nr. 27405, galioja iki 2016-05-31.	
5.	TP-VN-1	Vandentiekio ir nuotekų šalinimo dalis Vilma Žukauskienė, At.Nr. 19932, be galiojimo.	
6.	TP-VN-2	Lauko lietaus nuotekos ir drenažas Vilma Žukauskienė, At.Nr. 19932, be galiojimo.	
7.	TP-SVOK	Šildymo, vėdinimo ir oro kondicionavimo dalis Tadas Milius, At. Nr. 26719, galioja iki 2016-01-25	
8.	TP-D	Dujotiekio dalis (vidaus dujotiekis), Robertas Vilbik At. Nr. 24356 galioja iki 2014-04-28	
9.	TP-E	Elektrotechnikos dalis Ivan Kirsanov, At.Nr. 24293, be galiojimo.	

10.	TP-ER	Elektroninių ryšių (telekomunikacijų) dalis Olegas Repovas At.Nr. 24783, galioja iki 2014-06-30.	
11.	TP-AS	Apsauginės signalizacijos dalis Olegas Repovas At.Nr. 24783, galioja iki 2014-06-30.	
12.	TP-GS	Gaisrinės signalizacijos dalis Olegas Repovas At.Nr. 24783, galioja iki 2014-06-30.	
13.	TP-ŠG	Šilumos gamybos dalis Aleksandras Javičius, At. Nr. 5440, galioja iki 2013-05-06	
14.	TP-PVA	Procesų valdymo ir automatizacijos dalis Olegas Repovas At.Nr. 24783, galioja iki 2014-06-30.	
15.	TP-SO	Pasirengimo statybai ir statybos darbų organizavimo dalis Robertas Gaurelis, At.Nr. 24495, be galiojimo.	
16.	TP-SSKN	Statybos skaičiuojamosios kainos nustatymo dalis Vincas Būda, At.Nr. 24257, galioja iki 2014-04-28	

TVARKYBOS DARBŲ PROJEKTO TEKSTINIŲ DOKUMENTŲ ŽINIARAŠTIS

420

Eil. Nr.	Dokumento žymuo	Pavadinimas	Pastabos
1.		Titulinis lapas	1 lapas
2.		Statinio projekto sudėties žiniaraštis	2 lapai
3.	SN-13-001-TP-A-PDŽ	Projekto dokumentų sudėties žiniaraštis	2 lapai
4.	SN-13-001-TP-A-AR	Aiškinamasis raštas Normatyvinių dokumentų sąrašas Bendrieji statinio rodykliai	16 lapų
5.	SN-13-001-TP-A-TS	Techninės specifikacijos	39 lapai
6.	SN-13-001-TP-A-MŽ	Medžiagų kiekių žiniaraščiai	5 lapai

TVARKYBOS DARBŲ PROJEKTO PRIDEDAMŲ DOKUMENTŲ ŽINIARAŠTIS

Eil. Nr.	Dokumento numeris, žymuo	Dokumento pavadinimas	Pastabos
7.		Projekto rengėjo kvalifikaciją patvirtinančių dokumentų kopijos	3 lapai
8.		Specialieji architektūros reikalavimai	2 lapai
9.		Nekilnojamojo turto registro centro duomenų banko išrašas	4 lapai
10.		"Anapilio" pastato inventorizacijos byla	17 lapų
11.		Nuosavybės registravimo pažymėjimas	1 lapas
12.		Topografinė nuotrauka	1 lapas
13.		Projektavimo užduotis	2 lapai

Atestato Nr.	UAB „Šiltas namas“ Ateities g. 21, LT-06326 Vilnius, tel./faks. (8 5) 269 69 10, tel. (8 5) 269 69 60				Senosios vilos „Anapilis“ Birutės al. 34a, Palangoje, remonto, restauravimo ir pritaikymo kultūros poreikiams projektas		
1512							
	PAREIGOS	V. PAVARDĖ	PARAŠAS	DATA			
1929/A639	PV	R. Valeckas		2013			
27172	PV koor	R. Gaurelis		2013	Projekto dokumentų sudėties žiniaraštis		Laida
2123	TP rengė	I. Pasko		2013			O
Stadija/ Etapas: TP	Palangos savivaldybės administracija				SN-13-001-TP-A-PDŽ	lapas 1	lapų 2

TVARKYBOS DARBŲ PROJEKTO SPRENDINIŲ ŽINIARAŠTIS

421

Brėž. Nr.	Lapų Nr.	Laida	Brėžinio pavadinimas	Pastabos
TDP-01	1	0	Sklypo nužymėjimo planas	1 lapas
TDP-02	1	0	Sklypo aukščių planas	1 lapas
TDP-03	1	0	Sklypo dangų planas	1 lapas
TDP-04	1	0	Cokolinio aukšto planas	1 lapas
TDP-05	1	0	Pirmo aukšto planas	1 lapas
TDP-06	1	0	Antro aukšto planas	1 lapas
TDP-07	1	0	Pastogės planas	1 lapas
TDP-08	1	0	Trečio aukšto planas	1 lapas
TDP-09	1	0	Stogo planas	1 lapas
TDP-10	1	0	Vakarinis fasadas	1 lapas
TDP-11	1	0	Rytinis fasadas	1 lapas
TDP-12	1	0	Pietinis fasadas	1 lapas
TDP-13	1	0	Šiaurinis fasadas	1 lapas
TDP-14	1	0	Rytinio ir vakarinio fasadų spalvinis sprendimas	1 lapas
TDP-15	1	0	Šiaurinio ir pietinio fasadų spalvinis sprendimas	1 lapas
TDP-16	1	0	Pjūvis A-A, B-B	1 lapas
TDP-17	1	0	Pjūvis 1-1, 2-2	1 lapas
TDP-18	1	0	Pjūvis 3-3	1 lapas
TDP-19	1	0	Keičiamų durų žiniaraščiai	5 lapai
TDP-20	1	0	Restauruojamų durų žiniaraščiai	2 lapai
TDP-21	1	0	Keičiamų langų žiniaraščiai	5 lapai
TDP-22	1	0	Restauruojamų langų žiniaraščiai	1 lapas

ARCHITEKTŪROS DALIES AIŠKINAMASIS RAŠTAS

1. BENDRIEJI DUOMENYS

Statybos vieta: Birutės al. 34a, Palanga, sklypo kad. nr. 2501/0031:203.

Statybos rūšis: Kapitalinis remontas

Statinio paskirtis: Kultūros

Statinio kategorija: Ypatingas

Techninio projekto sprendiniai nepažeidžia trečiųjų asmenų interesų.

2. PROJEKTO RENGIMO PAGRINDAS

„Senosios vilos „Anapilis" Birutės al. 34a, Palangoje, remonto, restauravimo ir pritaikymo kultūros poreikiams projektas" parengtas remiantis:

1. Projektavimo užduotimi;

2.LR galiojančiais normatyviniais dokumentais:

LR Statybos įstatymas
LR Aplinkos apsaugos įstatymas
LR Atliekų tvarkymo įstatymas
STR 1.01.04:2002 Statybos produktai. Atitikties įvertinimas ir „CE" ženklinimas.
STR 1.01.05:2007 Normatyviniai statybos techniniai dokumentai
STR 1.01.06:2010 Ypatingi statiniai
STR 1.01.08:2002. Statinio statybos rūšis.
STR 1.01.09:2003. Statinių klasifikavimas pagal jų panaudojimo paskirtį.
STR 1.03.02:2008 Statybos produktų atitikties deklaravimas.
STR 1.03.03:2008 Techniniai liudijimai. Rengimas ir tvirtinimas
STR 1.04.01:2005. Esamų statinių tyrimai
STR 1.05.06:2010. Statinio projektavimas.
STR 1.05.08:2003. Statinio projekto architektūrinės ir konstrukcinės dalių brėžinių braižymo taisyklės ir grafiniai žymėjimai.
STR 1.06.03:2002. Statinio projekto ekspertizė ir statinio ekspertizė
STR 1.07.01:2010. Statybą leidžiantys dokumentai
STR 1.08.02:2002. Statybos darbai.
STR 1.11.01:2010. Statybos užbaigimas
STR 2.01.01(1):2005. Esminiai statinio reikalavimai. Mechaninis pastovumas ir patvarumas.
STR 2.01.01 (2): 1999. Esminiai statinio reikalavimai. Gaisrinė sauga.

STR 2.01.01 (3): 1999 Esminiai statinio reikalavimai. Higiena, sveikata, aplinkos apsauga

STR 2.01.01. (4): 2008. Esminiai statinio reikalavimai. Naudojimo sauga.

STR 2.01.01. (5): 2008. Esminiai statinio reikalavimai. Apsauga nuo triukšmo.

STR 2.01.01.(6):2008. Esminiai statinio reikalavimai. Energijos taupymas ir šilumos išsaugojimas.

STR 2.01.03:2009. Statybinių medžiagų ir gaminių šiluminių -techninių dydžių, deklaruojamos ir projektinės vertės

STR 2.01.07:2003. Pastatų vidaus ir išorės aplinkos apsauga nuo triukšmo

STR 2.01.09:2005. Pastatų energetinis naudingumas. Energetinio naudingumo sertifikatas

STR 2.02.02:2004. Visuomeninės paskirties statiniai

STR 2.03.01:2001. „Statiniai ir teritorijos. Reikalavimai žmonių su negalia reikmėms.

STR 2.05.20:2006. „Langai ir išorinės įėjimo durys“

STR 2.05.01:2005. „Pastatų atitvarų šiluminė technika“

STR 2.05.02:2008. „Statinių konstrukcijos, stogai“

STR 2.05.04:2003. Poveikiai ir apkrovos.

STR 2.05.08:2005. Plieninių konstrukcijų projektavimas. Pagrindinės nuostatos.

STR 3.01.01:2002. Statinių statybos resursų poreikio skaičiavimo tvarka.

Priešgaisrinės apsaugos ir gelbėjimo departamento prie Vidaus reikalų ministerijos direktoriaus 2010 m. ruodžio 7 d. įsakymu Nr. 1-338 "Gaisrinės saugos pagrindiniai reikalavimai";

Priešgaisrinės apsaugos ir gelbėjimo departamento prie Vidaus reikalų ministerijos direktoriaus 2011 m. sausio 17 d. įsakymu Nr. 1-14 "Visuomeninių statinių gaisrinės saugos taisyklės"

HN 98:2000 „Natūralus ir dirbtinis darbo vietų apšvietimas. Apšvietos ribinės vertės ir bendrieji matavimo reikalavimai";

LST EN 12464:2003 „Šviesa ir apšvietimas. Darbo vietų apšvietimas. 1 dalis. Darbo vietos statinių viduje";

LST EN 1838:2003 „Apšvietimo pritaikymas. Avarinis apšvietimas“

3. Pastato inventorinė byla su aukštų planais.

4. Senosios vilos „Anapilis“ Palangoje Birutės al. 34A istorine pažyma, Morta Baužienė, 2013 m.

5. Architektūriniais tyrimais, Rimas Valeckas, 2013 m.

6. Konstrukcijų tyrimais, Jakovas Mendelevičius, 2013 m.

7. „Anapilio“ vilos UK 1290 žvalgomieji polichrominiais tyrimais, Rūta Valainienė, 2013 m.

8. Parengta topografine nuotrauka.

3. SKLYPAS

Sklypo adresas – Birutės al. 34a, Palanga, sklypo kadastrinis nr. 2501/0031:203.

Sklypo unikalus numeris 4400-2203-3845. Sklypas yra 0.3975 ha ploto.

Sklypo sutvarkymas numatomas minimaliai atstatant gazonų dangas kasimų vietose bei įrengus aplink pastatą nuogrindą. Į sklypą yra esamas privažiavimas nuo Birutės alėjos. Sklype prie pastato yra vietos laikinam sustojimui bei išlaipinimui, apsisukimui.

Remontuojamo pastato patalpų :

Funkcinė paskirtis:	Kultūros (pritaikymas muziejui)
Statinio kategorija:	424 Ypatingas
Statinio patikimumo klasė:	RC2
Skaičiuotinis eksploatacinis laikotarpis:	100 metų
Ryšis su kultūros paveldu:	Senoji vila „Anapilis“, unikalus kodas 1290, valstybės saugomas. Pastatas patenka į Palangos miesto istorinės dalies (UK 12613) teritoriją. Pastatas yra nacionalinės reikšmės.

Pažymėjimas – 1C2m, C1/1m
Unikalus numeris – 2593-0000-3017
Bendras plotas – 1100,54
Aukštų skaičius – 2 ir cokolinis aukštas

Vieno aukšto aukštis – apie 3,3 m;

Pastato aukštingumas – apie 23,86 m;

Pastato konstrukcijos:

Pamatai- lauko akmenų;

Cokolinio aukšto sienos- keraminių plytų mūro;

Vidinės sienos – svilinės medinės;

Išorinės aukštų sienos – svilinės medinės;

Pertvaros – svilinės medinės;

Perdangos – surenkamos gelžbetoninės/ medinės;

Sąramos – medinės;

Laiptai – mediniai;

Stogas – medinė konstrukcija, šlaitinis, gontų danga;

Langai, lauko durys – mediniai.

4. PROJEKTINIAI SPRENDINIAI

- Įrengti neišlikusius stogo elementus – šiaurės verandos aštuonkampį bokštelį, dengtą aštuonkampiu piramidiniu stogeliu, užsibaigiančiu kūgio formos bokšteliu su zenitiniais langais, įrengiant trijų sluoksnių gontų stogo dangą; išsaugant bokšto 4 dvišlaičius stogelius, apjungtus perimetru bokštą juosiančiu vienšlaičiu stogeliu įrengti neišlikusi kūgio formos bokštelį su zenitiniais langais ir centrinį stiebą virš jo, įrengiant gontų stogo dangą; išsaugant piramidinį, dviejų tarpsnių bokštelį virš pagrindinio korpuso įrengti gontų stogo dangą;
- protezuoti defektus gegnių sudūrimų vietose, gegnių galus pratekėjimų vietose, laikančio karkaso papuvimus ties frontonais;
- esamą kiaurą metalinės skardos stogo dangą keisti nauja gontine danga, išlaikant nuolydį ir kraigo altitudę, įrengiant šlaituose švieslangius; iš cinkuotos, PVC dengtos skardos įrengti naujus lietlovius ir lietvamzdžius esamų vietose; numatyti apsaugines stogo tvoreles; darbus vykdyti pagal parengtas technines specifikacijas;
- pakeisti stogo cinkuotą skardos dangą verandos karnizinėje dalyje;

- įrengti neišlikusį verandos aptvėrimą remiantis fotonuotraukomis;
- įrengti neišlikusias verandos drožtų lentų grindis;
- įrengti perimetrinį bokšto balkoną pagal išlikusius autentiško balkono fragmentus; kitus balkonus restauruoti;
- įrengti neišlikusį pietinio fasado balkoną, balkono įstiklintas duris ir medinį stogelį virš balkono durų;
- vidinius medinius kampinius laiptus ir laiptų turėklus iš pirmo į antrą aukštus ir iš antro aukšto į pastogę, medines tvoreles ir medines įsprūdinės laiptinės sieneles valyti nuo dažų ir restauruoti;
- įrengti pagrindinius medinius lauko įėjimo laiptus demontuojant esamus;
- cokolinio aukšto perdangas virš C-3 patalpos keisti į monolitines G/B perdangas; Tarpaukštinius medinių konstrukcijų perdenginius stiprinti antdėklais, mažinant jų įlinkį ir svirumą; keisti grindis;
- įrengti neišlikusius sraigtinius laiptus iš antro į trečią aukštą, kertant apskritimo formos angą perdenginyje;
- išsaugoti vertingus pastato elementus (langus, duris; langų ir durų rankenėles); jų tvarkybai naudoti restauravimo metodiką ir medžiagas;
- išmontuoti susidėvėjusias esamas duris ir pagal matavimų brėžinius gaminti analogiškas autentui duris;
- išmontuoti susidėvėjusius esamus langus su medinėmis palangėmis ir gaminti naujus klijuotos medienos langus su medinėmis palangėmis; dažyti autentišką pirminį dažymą atitinkančiomis spalvomis; darbus vykdyti pagal parengtus apmatavimo brėžinius ir technines specifikacijas;
- gaminti autentą ir moderno stilistiką atitinkančias, moderno stilistikai būdingas durų rankenas; langų rėmų varstymo rankenėles; darbus vykdyti pagal parengtas technines specifikacijas;
- restauruoti vertingąsias metalines cokolinio aukšto langų grotas, įrengti naujas grotas pagal esamų grotų apmatavimo brėžinius (žiūr. brėž. TDP-39);
- demontuoti nevertingas vėlyvas mūrines pertvaras, krosnis ir kaminus cokoliniame, pirmame ir antrame aukštuose paryškinant ir eksponuojant saugotiną kapitalinių sienų tinklą;
- Išsaugoti ir restauruoti moderno stilistikos fasadų architektūros tūrines detales: rizalitus, bokštą su kupolu, verandą, balkonus, balkonų tvoreles, pasparas, fasadų apdailą su puošyba, apkalimo tipą, kiaurapjūvio dekoro elementus, smailes, stulpus, sandriką, viršūnes virš bokštelių;
- Demontuoti išsaugant esamas sveikas keramines plytas ir įrengus drenažą įrengti esamą keraminių plytų nuogrindą toje pačioje vietoje; įrengti naują alsuojančią nuogrindą prie daugiafunkcinės salės priestato (alsuojančią nuogrindą numatoma įrengti aplink visą pastatą), panaudojant esamas keramines plytas; demontuoti betono ir asfalto užtepą;
- išorės sienų autentišką apkalimą valyti nuo dažų ir restauruoti; vertikalų cokolio apkalimą keisti į autentiškų matmenų ir formų apkalimą;
- demontuoti vidaus sienų apkalimus ir tinką; nuėmus tinką priimti sprendimą dėl sienų remonto; injektuoti murločio ir švylio elementus ties lietvamzdžiais;
- cokolinio aukšto sienas sanuoti iš vidaus, iš išorės dažyti alsuojančiais dažais; pasvirusį verandos galerijos plytų mūro stulpą demontuoti ir atkurti naudojant esamas stulpo plytas sutvarkius pamatą;
- pleištuoti ir injektuoti sąraminius plyšius;

Bendrastatybiniai darbai:

- suprojektuoti evakuacinius laiptus jungiančius cokolinį ir antrą aukštus;
- suprojektuoti keltuvą ŽN patekimui į cokolinį, pirmą ir antrą aukštus;
- papildomai apšiltinti pastogės perdangą paliekant esamą šlaką ir įrengiant vaikščiojimo takus;

- perplanuoti esamus san. mazgus pirmame ir antrame aukštuose pritaikant juos ŽN; I a. pagrindinėje salėje įmontuoti pandusą ŽN prie scenos;
- numatyti dvi patalpas administracijos darbuotojams;
- numatyti patalpą darbuotojų maistui pašildyti ir paruošti gėrimus;
- įrengti du stoglangius: vieną esamoje angoje, kitą esamo patekimo ant stogo vietoje;
- siekiant renovuoti pastato šildymo-vėdinimo sistemą parengti atskirą projekto dalį; šildymo-vėdinimo dalies projektavimo ir montavimo darbus derinti papildomai;
- siekiant renovuoti pastato apšvietimo sistemą parengti atskirą projekto elektrotechninę dalį, kurioje turi būti numatyta: apšvietimą spręsti moderniomis priemonėmis ir medžiagomis – naudoti šiuolaikinius lakoniškų formų šviestuvus, išpildančius apšvietimui keliamus reikalavimus ir savo forma atitinkančius kultūros paveldo objekto moderno stilistiką; elektrotechninės dalies projektavimo ir montavimo darbus derinti papildomai.
- siekiant įrengti pastato priešgaisrinę ir apsauginę sistemas parengti atskiras projekto dalis; priešgaisrinės ir apsauginės signalizacijos dalių projektavimo ir montavimo darbus derinti papildomai;

4.1. ARCHITEKTŪROS

Žmonių skaičius pastate

Pastate dienos metu dirba vidutiniškai apie 10 žmonių personalo ir gali lankytis apie 55 žmones.

Apibendrinant visus duomenys, galutinis maksimalus žmonių skaičius pastate numatomas – 65, 45 pirmame aukšte ir 20 žmonių antrame aukšte.

Rengiant šį Techninį projektą numatoma:

1. Cokoliniame aukšte: vandens apskaitos mazgas ir vent. kameros patalpa; pagalbinė muziejaus patalpa; techninė patalpa; pagalbinės patalpos.
2. Pirmame aukšte: lauko terasa; įėjimo tambūras; holas; rūbinė; lankytojų vyr., mot. san mazgai, ŽN san.mazgas; arbatinė lankytojams ir personalui; daugiafunkcinė salė ir salės pagalbinė patalpa.
3. Antrame aukšte: holas; muziejaus ekspozicijos patalpos; administracijos personalo patalpos; personalo san.mazgas ir personalo ŽN san.mazgas.
4. Pastogėje: neeksploatuojamos patalpos ir katilinė.

Pastato funkcinis zonavimas

Pastato aukštai perplanuojami atsižvelgiant į nurodymus projektavimo užduotyje bei papildomai projektuojamos kitos patalpos remiantis LR normų ir teisės aktais.

Pastate yra esama viena laiptinė L1 tipo. Perplanuojant patalpas numatoma kad koridoriaus išdėstymas turi kiekviename gale langus. Taip pat numatoma įrengti papildomą L1 tipo laiptinę.

Pastate įrengiama nauja lifto šachta ir joje naujas keleivinis liftas, kuris yra pastato vidurinėje dalyje ir yra vienoje patalpoje su evakuacijos laiptais.

Pagrindinis įėjimas numatomas tarp ašių 9-10/E-D, jis pritaikomas ir žmonėms su judėjimo negalia (įrengiamas vertikalus keltuvas greta laiptų turėklo). Per plačias lauko duris patenkama į tambūrą, iš kurio į holą ir į rūbinę. Iškarto įėjus projektuojamas muziejaus holas bei kitoje pusėje nuo įėjimo – lankytojų rūbinė, iš kurios patenkama į lankytojų vyrų, moterų ir ŽN san. mazgus. Čia pat, pirmame aukšte, įrengiama 20 vietų arbatinės patalpa, kuri reikalui kilus išplečiama į lauko terasą. Arbatinės patalpa skirta gėrimams ir užkandžiams paruošti, darbuotojų maistui pašildyti. Arbatinėje numatoma šaltų ir karštų užkandžių, gėrimų gaminimo, šaldymo ir pan. įranga.

Iš laiptų holo patenkama į daugiafunkcinę salę, kurioje vienu metu gali būti iki 50 žmonių. Iš daugiafunkcinės salės darbuotojai gali patekti į salės pagalbinę patalpą.

Iš holo koridoriaus patenkama į laiptinę, jungiančią cokolinį, pirmą ir antrą aukštus, ir keleivinio lifto holą. Holo laiptinė jungia pirmą, antrą ir pastogės aukštus.

Antro aukšto patalpos išdėstytos zonuojant aplink holą. Iš holo patenkama į administracijos darbuotojų patalpas, darbuotojų ŽN san. mazgą ir muziejaus ekspozicijų patalpas. Iš administracijos darbuotojų patalpų patenkama į antrą darbuotojų san. mazgą. Darbuotojų san. mazguose numatomos dušinės darbuotojams. Darbuotojų ŽN san. Mazge numatomi klozetas ir bidė.

Muziejaus ekspozicijų salės sujungtos tarpusavyje. Kiekviena iš jų turi atskirą patekimą į laiptų holą. Iš muziejaus ekspozicijos patalpos 2-4 patenkama į laiptinę, jungiančią cokolinį, pirmą ir antrą aukštus, ir keleivinio lifto holą. Iš muziejaus ekspozicijos patalpos 2-3 patenkama į sraigtinę laiptinę vedančią į bokšto pastogės patalpą. Iš bokšto pastogės patalpos galima patekti į balkoną kuriuo galima apeiti pusę bokšto sienos perimetro ir apžiūrėti gretimybes.

Pagrindiniais holo laiptais patenkama į neeksploatuojamą pastogę. Pastogėje įrengiami vaikščiojimo takai ir katilinės patalpa. Katilinės patalpa pilnai automatizuota, žmonės joje nesilankys. Iš pastogės galima patekti ant stogo per du stoglangius.

Naujai įrengiamais laiptais, liftu ir iš lauko galima patekti į cokolinį aukštą, kuriame įrengiamos muziejaus pagalbinės patalpos ir techninės patalpos.

Planuojami atskiri sanitariniai mazgai darbuotojams ir lankytojams. Sienos, prie kurių numatoma tvirtinti santechninius įrenginius, turi būti padengtos drėgmei atspariomis medžiagomis. Tualetuose įrengiamos praustuvės su nuolat tiekiamas karštas ir šaltas vanduo, atitinkantis geriamojo vandens reikalavimus [HN 24:2003], vienkartinių rankšluosčių dėtuvė su vienkartiniais rankšluosčiais, skysto muilo dozatoriai su skystu muilu bei atvira ar pedalinė atliekų dėžė su vienkartiniu plastikiniu įklotu.

Grindų, sienų, pertvarų, aplinkos daiktų paviršiai turi būti švarūs, tinkami valyti drėgnuoju būdu ir atsparūs dezinfekcijos priemonėms.

Atsižvelgiant į HN 47:2011 reikalavimus – rūkymo patalpos nenumatomos.

Pastato atitvarų elementų tipai, medžiagos ir jų parinkimo motyvai

Sienos, pertvaros

Išorinės sienos, kad būtų pasiekta norminė sienų varža, nuo sienų vidinės pusės nuardomas tinkas, sienų konstrukcija išplaunama nuo druskų ir sienos iš vidaus sanuojamos iQ-Therm 30 antipelėsinė sanavimo sistema. Išoriniai mediniai sienos apdailos elementai išsaugomi esami, injektuojami, restauruojami, vietomis nevertingi elementai keičiami naujais. Fasado atkūriamas spalvinis sprendimas pagrįstas istoriniais ir polichrominiais tyrimais ir nuotraukomis pateikiamas brėžiniuose. Parenkama šviesi RAL 1002 spalva. Fasado apkalimo spalva RAL 1019. Cokolinio aukšto mūro sienų spalva RAL 3022.

Visų perplanuojamų patalpų sienos įrengiamos garsą izoliuojančios gipsokartono sienos. Apdaila parenkama atsižvelgiant į projektavimo užduoties reikalavimus ir polichrominių tyrimų medžiagą.
Dalis esamų langų restauruojama, likę esami langai keičiami naujais. Kiekvieno lango rėmas gaminamas iš kokybiškos I rušies sauso pušies masyvo. Yra langai su apvadais. Komplektuojami su RAL 8028 spalvos metaliniais vyriais, rankenomis ir spynomis. Dengiami RAL 8028 spalvos neblizgiais, atmosferos poveikiams atspariais dažais. Stiklinami paprastais selektyviniais 6 mm storio stiklais.

Grindys

Dalis cokolinio aukšto perdangos virš patalpos C-3 yra medinė. Suprojektuota medinę perdangą

pakeisti į monolitinio gelžbetonio. Perdanga projektuojama 14 cm storio suarmuota vienu armatūros tinklu. Pirmame aukšte grindys formuojamos ant esamų g/b perdangų su garso izoliuojančiu sluoksniu. Vietomis, kur pasluoksniai geros būklės, grindų konstrukcija nekeičiama, o tik įrengiama danga.

I ir II aukšto perdangas numatoma remontuoti. Atidengus konstrukcijas, pažeistos perdangos sijos protezuojamos tokio pačio skerspjūvio protezais. Sijos, kurios pažeistos daugiau kaip 1/3 ilgio, keičiamos tokio pačio skerspjūvio naujomis. Nuo perdangos tarp sijų esantis statybinis laužas nukasamas. Dėl garso izoliacijos tarp sijų suklojamos 5 cm storio akmens vatos plokštės. Išlinkusios perdangos sijos stiprinamos plieniniais nelygiašoniais kampuočiais. Prieš montuojant kampuočius sijos domkratuojamos, kad atstatyti į projektinę padėtį. Pastogę papildomai apšiltinti (detalė pateikta projekto grafinėje dalyje) paliekant esamą šlaką ir įrengiant vaikščiojimo takus. Vaikščiojimo takai įrengiami iš medinio karkaso 5x7 cm tašų ir uždengiami 3,2 cm storio lentomis. Naujos ir esamos konstrukcijos antiseptikuojamos ir ugniaatsparinamos.

Dangos atitinka patalpų paskirtį. Daugiafunkcinės salės grindys medinių lentų 40 mm storio, (viena pusė obliuota), lakuojamų su šviesaus ąžuolo spalvos beicu (3 sluoksniai). San. mazgų grindys dengiamos akmens masės plytelių danga. Visų likusių patalpų grindys PVC grindų dangos. Visų patalpų grindys turi būti nelaidžios vandeniui, šilumai, atsparios cheminiams valikliams, plovikliams, dezinfekavimo priemonėms, be plyšių.

Lauko laiptai keičiami naujais mediniais laiptais. Laiptų forma parinkta remiantis architektūriniais tyrimais. Prie laiptų įrengiami mediniai turėklai.

Stogas

Stogas tvarkomas išlaikant nuolydį ir kraigo altitudę, atkuriant šlaituose švieslangius, išsaugoti esamus ir atkurti neišlikusius stogo elementus – šiaurės verandos aštuonkampį bokštelį, dengtą aštuonkampiu piramidiniu stogeliu, užsibaigiančiu kūgio formos bokšteliu su zenitiniais langais. Išsaugomi bokšto 4 dvišlaičiai stogeliai, apjungti perimetru bokštą juosiančiu vienšlaičiu stogeliu, atkuriant neišlikusi kūgio formos bokštelį su zenitiniais langais ir centrinį stiebą virš jo, atkuriant autentišką gontų stogo dangą; išsaugomas piramidinis, dviejų tarpsnių bokštelis virš pagrindinio korpuso.

Esama metalinės skardos stogo danga nuardoma. Išlikusi autentiška gontų danga ardoma išsaugojant sveikus gontus. Nepažeisti gontai panaudojami atskirų stogo plokštumų uždengimui. Stogas projektuojamas vėdinamas su difuzinės plėvelės sluoksniu. Grebėstavimo žingsnis pagal gontų išmatavimus. Naujai užsakomų gontų matmenys pagal autentiškus. Gontai klojami 3 sluoksniais. Visi stogo apkalimai išsaugomi autentiški, pažeisti atkuriami pagal autentiškus. Stogo lietaus nuvedimo sistema plieninė cinkuotos skardos dengta PVC. Organizuojami du išėjimai ant stogo iš pastogės patalpų priešgaisrinės saugos sumetimais per du 0,6 x 0,8 m liukus-langus. Vieno liuko-lango apačia 1,4 m aukštyje nuo grindų. Išlipimui į stogą per šį langą įrengiamos metalinės 0,6 m pločio kopėčios.

Salės stogo konstrukcijos perdaromos, pakeičiant stogo nuolydį. Salės stogas dengiamas cinkuota PVC dengta skarda su dvigubų falcų sujungimu. Stogo spalvinis sprendimas pateikiamas architektūrinės dalies brėžiniuose. Esamų konstrukcijų tinkamumas sprendžiamas atidengus konstrukcijas. Medinės konstrukcijos antiseptikuojamos ir ugniaatsparinamos.

Stogo sąlajos iš cinkuotos PVC dengtos skardos.

Ant visų šlaitinių stogų virš antro aukšto visu pastato perimetru įrengiama 60 cm aukščio apsauginė stogo tvorelė.

Žmonių maitinimo sprendiniai

Personalo maitinimui bei poilsiui numatoma naudoti arbatinės patalpą su galimybe maistą pašildyti ir laikyti šaltai. Arbatinėje pirmame aukšte turi būti šaldytuvas, plautuvė, maito šildymo įrenginys, virdulys. Personalas gali naudoti patalpą kaip poilsio, pastatomi minkšti baldai. Taip pat yra galimybė šalia patalpos išeiti į lauko terasą.

429

Pagrindiniai įėjimai, praėjimai, vestibiuliai, laiptinių išdėstymas:

Remontuojamame pastate numatomos dvi L1 tipo laiptinės. Perplanuojant patalpas numatoma kad holo išdėstymas pirmame ir antrame aukšte atsikartoja, jis turi natūralų apšvietimą per langus.

Pastate įrengiamas naujai projektuojamoje lifto šachtoje keleivinis liftas, kuris yra pastato vidurinėje dalyje ir yra vienoje patalpoje su laiptais, jungiančiais cokolinį, pirmą ir antrą aukštus.

Pagrindinis įėjimas numatomas tarp ašių 9-10/E-D, jis pritaikomas ir žmonėms su judėjimo negalia (ant pagrindinio įėjimo laiptinės įrengiamas vertikalus keltuvas).

Evakuacijos keliai pastate turi užtikrinti saugią žmonių evakuaciją. Durys evakuaciniuose išėjimuose atsidaro evakuacijos kryptimi. Evakuaciniuose keliuose durys ne žemesnės kaip 2 m. Evakuacinių išėjimų iš pastatų išorinės durys turi užraktus arba uždarymo mechanizmus, atidaromus iš vidaus. Visose patalpose, išskyrus patalpas, kuriose natūralus apšvietimas nebūtinas, yra natūralus apšvietimas.

Energijos taupymas ir šilumos išsaugojimas

Pastato atitvarų šilumos izoliacija

Sluoksnio šiluminė varža: $R=\frac{\delta}{\lambda},\frac{m^2\cdot k}{W};$.

$$R=\frac{1}{\alpha_{iš}}+\frac{\sum\delta_i}{\sum\lambda_i}+\frac{1}{\alpha_v}\quad(\frac{m^2\cdot k}{W});$$

Remontuojamo pastato energetinio naudingumo klasė ne žemesnė kaip D.

Eil.Nr.	Atitvaros pavadinimas	Projektuojamos statybinių konstr. varžos R ($m^2 \cdot K$ / W)
5.	Stogas	≥5
6.	Rūsio sienų papildomų konstrukcijų sluoksnis	1,9
7.	Išorės sienos	≥4
8.	Išorės sienų papildomų konstrukcijų sluoksnis	1,9
9.	Pastogės grindų papildomi konstrukciniai sluoksniai	5,9

Projektuojami atitvarų šilumos laidumo koeficientai

Eil.Nr.	Atitvaros pavadinimas	Projektuojamas šilumos laidumo koeficientas U_N
10.	Medinės lauko durys	≤ 1,4
11.	Mediniai langai	≤ 1,4
12.	Metalinės šarvuotos lauko durys	≤ 1,2
13.	Rūsio sienų požeminė dalis	≤ 0,28
14.	Rūsio grindys	≤ 0,27

Patalpų insoliacija, natūralus apšvietimas, mikroklimatas

Visi darbo kabinetai, muziejaus ekspozicijos patalpos, arbatinės patalpa, daugiafunkcinė salė, rūbinė ir pagalbinės patalpos yra prie išorinių sienų su langais, todėl šioms patalpoms užtikrinamas natūralus apšvietimas.

Vasaros metu apsisaugoti nuo perteklinės apšvietos muziejaus ekspozicijų patalpose turi būti numatytos apsaugos priemonės nuo tiesioginių saulės spindulių.

Patalpų insoliacija esamose patalpose nesumažinama. NAK vertė ne mažiau kaip 1,5 %.

Visose patalpose įrengtas bendras dirbtinis apšvietimas. Prie darbo vietų papildomai įrengiamas vietinis dirbtinis apšvietimas.

Patalpų bendro dirbtinio apšvietimo mažiausios ribinės vertės

Nr.	Patalpos pavadinimas	Apšvieta, lx / paviršius, kuriam taikoma apšvieta
1	Kabinetai	300 / 0,8 m aukštyje nuo grindų
2	Salės, muziejaus ekspozicijos patalpos	75 / eksponatų apšvietimas
3	Judėjimo keliai, laiptinės, koridoriai, laukiamieji	100 / grindys
4	Asmens higienos patalpos	100 / grindys
5	Poilsio	200/ 0,8 m aukštyje nuo grindų

Neleistina, kad tiesioginiai saulės spinduliai patektų ant muziejaus eksponatų, visų pirma ant organinių medžiagų, brangiųjų ir pusiau brangiųjų akmenų ir spalvoto stiklo.

Saugant eksponatus nuo kenksmingos natūralios šviesos ir tiesioginių saulės spindulių, visi muziejaus langai turi būti su užuolaidomis arba žaliuzėmis. Muziejų patalpose langus būtina stiklinti apsauginiais UV spindulių nepraleidžiančiais stiklais.

Numatomas vidaus patalpų mikroklimatas

Patalpos	Numatoma vidaus temperatūra šaltuoju metų laikotarpiu t, °C	Numatoma vidaus temperatūra šiltuoju metų laikotarpiu t, °C	Santykinė oro drėgmė, %
Ekspozicijų patalpos	16 - 20	16-20	50-60
Adminsitracinės patalpos	18 - 22	18-28	35 - 60
Sanitarinis mazgas	18 - 22	18-28	35 – 65
Holai, tambūrai	18	18	35 – 60
Pagalbinės patalpos	18	18	35 - 60

Pastato vidaus aplinkos garso klasės

Numatoma vidaus aplinkos garso klasė – C.

Higiena, sveikata, aplinkos apsaugos dalis

Remontuojamose patalpose užtikrinama: geriamos kokybės vandens tiekimas, nuotekų šalinimas, patalpų šildymas, vedinimas, oro kondicionavimas, natūralus ir dirbtinis apšvietimas. Langai – nauji mediniai, su varstomomis dalimis, užtikrinančiais natūralų patalpų vėdinimą. Įstiklintų paviršių plotas įvertinant natūralaus apšviestumo poreikį yra pakankamas, insoliacija netrumpesnė nei 2,5 val. Patalpų natūralios apšvietos koeficientas didesnis nei 1,5. Visuomeninės paskirties pastato auditorijos patalpose bus užtikrintas leistinas triukšmo lygis. Muziejaus ekspozicijų salės patalpose numatomas maksimalus triukšmo lygis 70 dBA. Arbatinėje numatomas maksimalus triukšmo lygis 85 dBA. Daugiafunkcinėje salėje renginių metu numatomas maksimalus triukšmo lygis 90 dBA. Pastogėje montuojami rekuperatoriai bus su garso slopintuvais ir skleis nedidesnį tirukšmą nei leistinas. Koridoriuje numatytas keltuvas (keliantis žmones su fiziniais trūkumais) skleis nedidesnį triukšmą nei (LAeqT) 45 dBA. Statinio konstrukcijoms ir apdailai nenaudojamos žmogaus sveikatai kenksmingos medžiagos. Padidinamas kiekis tualetų, todėl padėtis nebloginama.

Aplinkos ir statinio pritaikymas neįgaliems

Visos patalpos, pagrindiniai įėjimai į pastatą pritaikomi žmonėms su negalia. Naujai projektuojamoje šachtoje montuojamas liftas, kurio šachta kyla nuo cokolinio iki antro aukšto. Lifto kabina ne siauresnė kaip 1620 mm ir ne mažesnio kaip 1535 mm gylio. Durų anga turi būti ne siauresnė kaip 1000 mm.

Pagrindinio įėjimo durys dvivėrės, turinčios specialias priklausomai nuo rakto posūkio paeiliui abi varčias atidarančias spynas, visų lauko durų slenkstis ne aukštesnis kaip 20 mm patogiam lankytojų patekimui. Daugiafunkcinėje salėje esančios kolonos turi būti pažymėtos ryškios spalvos juosta visu kolonų perimetru 1500-1700 mm aukštyje nuo grindų. Visur kitur ant ŽN judėjimo trasos ar greta esančių kliūčių (stulpų, atramų, medžių kamienų ir kt.) 1500-1700 mm aukštyje nuo žemės turi būti įrengta perspėjanti ryškios spalvos 150 mm pločio juosta. Prieš tokias kliūtis turi būti įrengiami įspėjamieji paviršiai.

Visų vidaus patalpų durų angų, atidarius varčią, praėjimo tarpas turi būti ne siauresnis nei 85 cm, durys be slenksčių, tik sanitarinėse patalpose su dušais numatoma grindų lygį žeminti iki 2 cm nuo patalpos grindų lygio, kad būtų išvengta vandens pratekėjimo į patalpą. Tokiose patalpose įrengiami trapai, grindys formuojamos su 2 proc. nuolydžiu į juos.

Elektros jungikliai, kištukiniai lizdai, skambučių mygtukai ir kiti valdymo įtaisai, skirti naudotis ŽN, įrengiami ne žemiau kaip 500 mm, ne aukščiau kaip 1 300 mm nuo grindų paviršiaus ir ne arčiau kaip 300 mm nuo artimiausio baldo ar vidinio sienos kampo. Vienoje vietoje galima sugrupuoti ne daugiau kaip po du jungiklius ar kištukinius lizdus.

Sanitarinėse patalpose unitazas turi būti pastatytas taip, kad iš vieno jo šono liktų ne siauresnis kaip 900 mm tarpas vežimėliui pastatyti. Unitazas turi būti pastatytas ne arčiau kaip 300 mm iki šoninės sienos ar pertvaros (unitazo plotis ~400 mm). Unitazo viršus turi būti 430-520 mm aukštyje nuo grindų paviršiaus. Šalia unitazo ant kabinos sienos 1 000-1 200 mm nuo grindų paviršiaus būtina pritvirtinti 2-3 kablius viršutiniams drabužiams, ramentams ar krepšiui pakabinti. Abipus unitazo 800 mm - 900 mm aukštyje nuo grindų įrengiami atlenkiami ar pasukami horizontalūs turėklai su alkūnramsčiais, esant galimybei - horizontalūs, tvirtinami prie sienos). Prie unitazo įrengiama lanksti dušo žarną su dušo galvute, grindyse - trapas. Grindų dangą įrengiama su 2 procentu nuolydžiu link trapo.

ŽN pritaikytos kabinos durys atsidaro į išorę. Uždarymuose įrengiami stambūs spragtukai.

Praustuvai tvirtinami ne arčiau kaip 300 mm nuo šoninės sienos; praustuvo viršus turi būti 750-

850 mm aukštyje nuo grindų paviršiaus. Prieš praustuvą būtina palikti ne mažesnę kaip 1 200 mm x 900 mm dydžio aikštelę ŽN su vežimėliu privažiuoti. Abipus ŽN pritaikyto praustuvo 800 mm - 900 mm aukštyje reikia pritvirtinti turėklus.

432

ŽN sanitariniuose mazguose įrengiama pavojaus signalizaciją.

Veidrodžiai pakabinami taip, kad apatinė atspindžio paviršiaus briauna būtų ne aukščiau kaip 850 mm nuo grindų paviršiaus. Rankšluosčius, rankų džiovintuvus, popieriaus, muilo laikiklius ir kitus elementus būtina kabinti 850-1 200 mm aukštyje nuo grindų.

Esant grindų perkričiui ar nuolydžiui pradžioje bei pabaigoje įrengiamas įspėjamasis paviršius. Turėklai turi būti pritaikyti ir ŽN, dvigubi: tvirtinami 900 mm aukštyje.

Laiptų kiekvieno laiptatakio viršuje ir apačioje turi būti įrengti įspėjamieji paviršiai. Įspėjamasis paviršius turi būti laiptatakio pločio ir 600 mm ilgio, atitrauktas nuo artimiausios briaunos per vienos pakopos plotį. Nedengtų lauko laiptų pakopos turi būti ne aukštesnės kaip 120 mm ir ne siauresnės kaip 400 mm. Lauko pagrindiniai laiptai įrengiami dalinai įtraukti į pastato tūrį (apsaugoti nuo kritulių). Keltuvas prie pagrindinio įėjimo įrengiamas greta laiptų turėklų, dalinai po lauko terasos stogu.

4.2. GAISRINĖ SAUGA

Privalomieji dokumentai

Projektuojamas pastatas turi atitikti visus žemiau išvardintus pagrindinius reikalavimus, kad kilus gaisrui:

- statinio laikančiosios konstrukcijos tam tikrą laiką išlaikytų apkrovas;
- būtų ribojamas ugnies bei dūmų plitimas statinyje;
- būtų ribojamas gaisro plitimas į gretimus statinius;
- žmonės galėtų saugiai išeiti iš statinio ar būtų galima juos gelbėti kitomis priemonėmis;
- pradėtų veikti gaisrinės saugos bei gaisro aptikimo, gesinimo sistemos;
- ugniagesiai gelbėtojai galėtų saugiai dirbti.

Projektuojamo statinio gaisrinės saugos reikalavimai įgyvendinami vadovaujantis:

1. STR 2.01.01 (2):1999 "Esminiai statinio reikalavimai. Gaisrinė sauga" (Žin., 2000, Nr. 17-424);
2. Gaisrinės saugos pagrindiniai reikalavimai (Žin., 2010, Nr. 146-7510);
3. Visuomeninių statinių gaisrinės saugos taisyklės (Žin., 2011, Nr 8-378);
4. STR 2.01.06:2009 „Statinių apsauga nuo žaibo. Išorinė statinių apsauga nuo žaibo" (Žin., 2009 Nr. 138-6095);
5. STR 2.01.09:2003 „Statinių klasifikavimas pagal jų naudojimo paskirtį" (Žin., 2003, Nr. 58-2611);
6. STR 2.06.01:1999 "Miestų, miestelių ir kaimų susisiekimo sistemos" (Žin., 1999, Nr. 27-773);
7. STR 2.09.02:2005 "Šildymas, vėdinimas ir oro kondicionavimas" (Žin., 2005, Nr. 75-2729);
8. LST EN 1991–1–2 „Eurokodas 1. Poveikiai konstrukcijoms. 1–2 dalis. Bendrieji poveikiai. Gaisro poveikiai konstrukcijoms";
9. Gaisrinės saugos ženklų naudojimo įmonėse, įstaigose ir organizacijose nuostatai (Žin., 2005, Nr. 152-5630);
10. Stacionarios gaisrų gesinimo sistemų projektavimo ir įrengimo taisyklės (Žin., 2009, Nr. 63-2538);
11. Gaisro aptikimo ir signalizavimo sistemų projektavimo ir įrengimo taisyklės (Žin., 2009, Nr. 63-2538);
12. Lauko gaisrinio vandentiekio tinklų ir statinių projektavimo ir įrengimo taisyklės (Žin., 2009, Nr. 63-2538);
13. Statinių vidaus gaisrinio vandentiekio sistemų projektavimo ir įrengimo taisyklės (Žin., 2009, Nr. 63-2538);
14. "Bendrosios gaisrinės saugos taisyklės" (Žin., 2010, Nr. 99-5167);

1. Remontuojamo pastato rodikliai

Objekto pavadinimas	Senosios vilos „Anapilis“ Birutės al. 34a, Palangoje, remonto, restauravimo ir pritaikymo kultūros poreikiams projektas
Adresas	Birutės al. 34a, Palanga
Statinio naudojimo grupė	P.2.10 – pastatai kultūriniams tikslams
Statybos rūšis	Kapitalinis remontas
Projektavimo etapas	Techninis projektas
Pastato aukštų skaičius	3 aukštai
Bendras pastato plotas po remonto	1100,54 m^2
Pastato tūris po remonto	3809 m^3
Pastato aukštis	23,88 m
Aukščiausio aukšto grindų altitudė	6.47 m
Žmonių skaičius pastate	< 100
Statinio atsparumo ugniai laipsnis	II
Gaisro apkrovos kategorija	Nenustatoma
Artimiausia PGT	Klaipėdos APGV Palangos PGT komanda

1.1 Esama padėtis

Remontuojamo pastato esamos konstrukcijos atitinka II atsparumo ugniai laipsnio pastatams keliamus reikalavimus.

Evakuacijos keliai neatitinka šiuo metu galiojančių reglamentų reikalavimų, neįrengtas evakuacinis apšvietimas, neįrengta gaisro aptikimo ir signalizavimo sistema.

1.2 Numatomi darbai

Remonto metu atliekami darbai aprašyti Statytojo pateiktoje projektavimo užduotyje. Keičiamas, kai kurių patalpų išplanavimas ir paskirtis. Be šių numatytų darbų, siekiant pagerinti statinio gaisrinės saugos būklę, įrengiama gaisro aptikimo ir signalizavimo sistema, žaibosauga, keičiamos išorinių evakuacinių išėjimų, laiptinių durys.

2. Sklypo plano projektiniai sprendiniai

2.1. Gaisrinės technikos judėjimas

Privažiavimo keliai esami, nutolę ne didesniu kaip 25 atstumu. Tarp pastato ir privažiavimo kelių negali būtį sodinami medžiai ar statoma kitos kliūtys.

2.2. Lauko gaisrinis vandentiekis

Reikiamas vandens kiekis išorinio gaisro gesinimui yra 15 l/s. Gaisro gesinimo trukmė 3 valandos. Vanduo gaisrui gesinti turi būti tiekiamas iš ne mažiau kaip 2, įrengtų I kategorijos vandens tinkluose, vandens hidrantų nutolusių ne didesniu kaip 200 m, skaičiuojant pagal ugniagesių gelbėtojų žarnos tiesimo liniją iki tolimiausio pastato perimetro taško - Gedimino ir Birutės gatvių sankryžoje, šulinio Nr. 48, planšeto Nr. 11-D-11, J. Basanavičiaus ir Birutės gatvių sankryžoje, šulinio Nr. 96, planšeto Nr. 11-D-8.

2.3. *Atstumai iki gretimų pastatų*

Aplink remontuojamą pastatą nėra statinių434 mažesniu kaip 15 m atstumu, reglamentuoti minimalūs atstumai išlaikomi.

3. *Statinio konstrukcijos*

3.1. *Statinio atsparumo ugniai laipsnis*

Įvertinus projektuojamo statinio paskirtį, plotą ir aukštį, statiniui nustatome II atsparumo ugniai laipsnį. Apskaičiuojame maksimalaus leistino gaisrinio skyriaus F_g plotą:

Patalpų paskirtis	**F_s, m^2**	**G**	**H, m**	**H_{abs}, m**	**F_g, m^2**	**Projektuojamas plotas, m^2**
Kultūros pastatai P.2.10	2000	1,12*	6,47	10	1179	1100,54

* - visam pastate įrengta A tipo GAS sistema, skaičiavimuose panaudotas G_6

Apskaičiuotas maksimalaus leistino gaisrinio skyriaus plotas neviršija visų pastato aukštų plotų sumos, pastatas į gaisrinius skyrius nedalomas.

3.2. *Konstrukcijų ir konstrukcinių elementų atsparumas ugniai*

Kai pastatui nustatytas II atsparumo ugniai laipsnis, reikalavimai konstrukcijų atsparumui ugniai yra:

STATINIO KONSTRUKCIJOS	KONSTRUKCIJŲ ATSPARUMAS UGNIAI NE MAŽESNIS KAIP (MIN.)
Laikančiosios konstrukcijos	R 45[(1)]
Nelaikančios vidinės sienos	EI 15
Lauko sienos	EI 15 (o↔i)
Aukštų perdangos	REI 20[(1)]
Stogas	RE 20
Laiptinių vidinės sienos	REI 30
Laiptatakiai ir aikštelės	R 15

[(1)] Konstrukcijoms įrengti naudojami ne žemesnės kaip B–s3, d2 degumo klasės statybos produktai.

3.3. *Patalpų kategorijos pagal sprogimo ir gaisro pavojų*

Patalpų kategorija	Patalpos numeris eksplikacijoje
Asg	Neklasifikuojama
Bsg	Neklasifikuojama
Cg	C3
Dg	Neklasifikuojama

Eg	C4, C5, C6, C7

3.4. Gaisro ar degumo produktų sklidimo ribojimas pastate

Patalpos Nr. C3-C7 nuo likusių atskiriamos EI 45 priešgaisrine pertvara su EW 30-C0 ugniai atspariomis durimis ir REI 45 atsparumo ugniai perdanga.

Laiptinės durys numatomos C5Sm.

Patalpos 1-6 ir 2-1 nuo besiribojančių patalpų atskiriamas EI 45 priešgaisrinėmis sienomis ir priešdūminėmis durimis C5Sm.

Inžinerinių šachtų atsparumas ugniai ne mažesnis kaip EI 45 pertvarose ir REI 45 perdangose, užpildų angose – EW 30.

Projektuojamose priešgaisrinėse pertvarose ir perdangose ugnies vožtuvai privalo turėti autonominį ir rankinį valdymus. Šie vožtuvai turi atitikti kertamos priešgaisrinės pertvaros atsparumo ugniai vientisumo ir sandarumo kriterijus EI 30.

3.5. Vidaus sienų, lubų ir grindų apdaila

Patalpos	Degumo klasė
Evakuacijos kelių lubos ir sienos	C–s1, d0
Evakuacijos kelių grindys	D_{FL}–s1
Kabinetų lubos ir sienos	C–s1, d0
Kabinetų grindys	D_{FL}–s1
Pagalbinių patalpų lubos ir sienos	D–s2, d2
Pagalbinių patalpų grindys	D_{FL}–s1
Cg, Dg, Eg kategorijos patalpų lubos ir sienos	D–s2, d2
Cg, Dg, Eg kategorijos patalpų grindys	D_{FL}–s1

4. Statinio inžinerinės sistemos

4.1. Stacionari gaisrų gesinimo sistema

Remontuojamame pastate vienu metu nebus 5000 žmonių, SGGS neprojektuojama.

4.2. Vidaus gaisrinis vandentiekis

Pastato tūris neviršija 5000 m^3 tūrio, vidaus gaisrinis vandentiekis nenumatomas.

4.3. Gaisro aptikimo ir signalizavimo sistema

Pastate suprojektuota A tipo (adresuojama GAS sistema, kurios atitiktis vertinama pagal galiojančius LST EN 54 serijos standartus) GAS sistema su dūminiais ir temperatūriniais detektoriais. Signalizacijos sistema įrengiama visose patalpose, išskyrus WC, prausyklas, dušų patalpas ir panašias patalpas.

Patalpose, kuriose tarp pakabinamų lubų ir perdangos, taip pat po pakeltomis grindimis esanti erdvė didesnė kaip 0,4 m įrengiamas antras gaisrinių detektorių apsaugos lygis.

Sistemai numatyta I kategorijos elektros tiekimas įrengiant akumuliatorius, kurių veikimo laikas ne trumpesnis kaip 1 val.

436

4.4. Dūmų šalinimo sistemos

Priešdūminės vėdinimo (dūmų šalinimo) sistemos nenumatomos, kadangi pastate nėra masinio žmonių susibūrimo patalpų, o evakuacijos keliais nenumatoma 50 ir daugiau žmonių evakuacija vienu metu.

L1 tipo laiptinėse numatomi mechaniškai varstomi ne mažesnio 1,2 m^2 langai viršutiniuose aukštuose.

4.5. Žaibosauga

Apsaugos nuo žaibo sistema suprojektuota atskira projekto dalimi, pagal STR 2.01.06:2009 „Statinių apsauga nuo žaibo. Išorinė statinių apsauga nuo žaibo“. Pastato apsaugos klasė IV.

4.6. Evakuacinis apšvietimas

Pastate numatytas evakuacinis apšvietimas nurodant evakuacinius išėjimus bei evakuacijos kryptis.

4.7. Elektros instaliacija

Gaisrinės saugos sistemos aprūpinamos I kategorijos elektros tiekimu – numatyti akumuliatoriniai įrenginiai.

Liftų valdymas kilus gaisrui įrengiamas vadovaujantis LST EN 81-73 serijos standartų reikalavimais.

5. Žmonių evakuacija

Žmonių saugumas evakuacijos keliuose užtikrinamas planinėmis, ergonominėmis, konstrukcinėmis, inžinerinėmis techninėmis ir organizacinėmis priemonėmis. Evakuacijos keliai pastate užtikrina saugią žmonių evakuaciją (evakavimą) iš patalpų. Išėjimai yra evakuaciniai, jei jie veda iš patalpų: pirmame aukšte tiesiai į lauką arba koridoriumi, vestibiuliu, laiptine į lauką; bet kuriame aukšte (išskyrus pirmą) koridoriumi, eksploatuojamu stogu į laiptinę arba tiesiai į ją (tarp jų per holą). Išėjimas iš laiptinės turi būti tiesiai į lauką arba per vestibiulį, atskirtą nuo koridorių pertvaromis ir durimis; į gretimą tame pat aukšte esančią gaisro ir sprogimo atžvilgiu nepavojingą patalpą, turinčią anksčiau nurodytus išėjimus.

Remontuojamame pastate žmonių evakuacija užtikrinama iš pirmo ir antroo aukštų evakuojantis per L1 tipo laiptinę, kuri turi išėjimą tiesiai į lauką pirmame aukšte. Evakuacija pirmame aukšte vykdoma koridoriais tiesiai į lauką.

Antrame aukšte vienu metu gali būti iki 20 žmonių, todėl pakanka vienos laiptinės evakuacijai. 2 tipo laiptai vertinami kaip avarinis kelias.

Evakuacijos kelių ilgiai patalpose užtikrinami ne ilgesni kaip 30 m.

Evakuacijos kelio ilgis nuo išėjimo iš patalpų iki išėjimo į lauką arba laiptinę ne didesnis kaip 50 m tarp laiptinių arba išėjimų į lauką ir 25 m į akliną koridorių arba holą.

Evakuacinių kelių pločiai ne siauresni nei evakuaciniai išėjimai arba 1 m, kai išėjimų plotis ne siauresnis kaip 0,9 m iki 50 žmonių evakuacijai.

Laiptų plotis laiptinėje užtikrinamas ne siauresnis kaip 1,2 m. Išėjimai iš laiptinių ne siauresni nei laiptų plotis.

437

Evakavimo(si) kelių iš pastato išorinės evakuacinės durys turi užraktus arba uždarymo mechanizmus, atidaromus iš vidaus, parenkamus pagal LST EN 179 ir LST EN 1125 serijos standartų reikalavimus.

Laiptinių durys į bendro naudojimo koridorius, holų durys turi sandarinančius tarpiklius ir savaiminio užsidarymo mechanizmus. Laiptinių ir vestibiulių išorinės durys turi būti ne siauresnės už laiptų plotį. Atidaromos laiptinių durys neturi susiaurinti normatyvinio laiptų ir jų aikštelių pločio.

6. Gaisro gesinimas ir gelbėjimo darbai

Prie statinio numatyti gaisrinės technikos privažiavimai. Pastate įrengta GAS sistema.

Pastato aukštis viršija 10 m, patekimui ant pastato stogo numatytas vidinis išeiti ant stogo kelias įrengiamas laiptinėje, stacionariomis kopėčiomis, per liuką 0,6x0,8m.

5. PAPILDOMOS SĄLYGOS

Techninis projektas nepažeidžia trečiųjų asmenų interesus ir yra vientisas dokumentas skirtas statinio statybos leidimui gauti, statybos rangovui parinkti, darbo projektui atlikti.

Atliekant darbus privaloma kiekviena darbo diena stebėti esamo pastato būklę, ar eigoje vykdomi darbai neįtakoja jo stabilumui, ar neatsirado nepageidaujamų deformacijų, ar nepažeidžiamos pastato vertingosios savybės. Pastebėjus nors menkiausius požymius imtis atitinkamų priemonių, kad išvengti didesnių nuostolių, griūčių ar kitų nelaimių.

TECHNINĖS SPECIFIKACIJOS

438

1. Bendrieji nurodymai

Rengiant Nekilnojamojo kultūros paveldo Senosios vilos „Anapilis“ pastato, unikalus kodas 1290, Birutės al. 34A, Palangoje, paveldo tvarkybos darbų projektą, vadovautasi paveldo tvarkybos reglamentu PTR 3.06.01:2007 „Kultūros paveldo tvarkybos darbų projekto rengimo taisyklės“, STR 1.01.01:2005 „Kultūros paveldo statinio tvarkomųjų statybos darbų reglamentai“, STR 1.05.05:2010 „Statinio projektavimas“, atkreipiant ypatingą dėmesį į šio pastato autentiškų elementų išsaugojimą, restauravimą. Pastatas projektuotas ir statytas iki 1896 m.

Rengiant TDP sprendinius, siekta maksimaliai išsaugoti autentiškus patenkinamos ir geros būklės stalių gaminius, langų ir durų autentišką furnitūrą, kitą autentišką materiją. Visi tvarkybos darbų sprendiniai pateikti ir jų įgyvendinimui keliami technologiniai reikalavimai išdėstyti šiose techninėse specifikacijose.

Vykdant objekte ardymo, tvarkybos ir montavimo darbus vadovautis Lietuvos Respublikos įstatymais, statybos techniniais reglamentais, normomis ir taisyklėmis, bei kitais normatyviniais dokumentais.

Statybos darbai vykdomi vadovaujantis patvirtintu techniniu projektu (TP).

2. Statybos vietos paruošiamieji darbai objekte

Visos darbų zonos turi būti aptvertos ir įrengti įspėjimo ženklai, informuojantys apie tai, jog netoliese yra pavojaus zona.

Tuo atveju, kai rangovas, atlikdamas darbus, susiduria su projekto brėžiniuose nenurodytais įrenginiais arba komunikacijomis, jis privalo nedelsiant informuoti statybos techninę priežiūrą dėl minėtų įrenginių dispozicijos ir jų nurodytais būdais apsaugoti, išlaikyti arba pašalinti minėtus įrenginius arba komunikacijas. Tik tada leidžiama tęsti darbus toje zonoje.

Kadangi tvarkybos darbai bus vykdomi objekte, kuriam suteiktas ypatingo statinio statusas, statybos darbų vadovas turi užtikrinti visapusišką pastato vertingųjų elementų, kiemo dangų ir želdinių apsaugą nuo sužalojimų, sunaikinimo ar nežymių pakenkimų.

5. Bendri nurodymai darbų vykdymui ir medžiagoms:

1. Darbus gali vykdyti atestuotos firmos ir apmokyti specialistai.
2. Darbai vykdomi, suderinus su statytoju darbų eigą ir tvarką, nenutraukiant pastato eksploatacijos, turint leidimą darbų vykdymui. Už darbų saugą atsako rangovas.
3. Darbų priežiūrą vykdo statytojo techninis prižiūrėtojas.
4. Rangos konkurso pasiūlymams turi būti pateikiami dokumentai, patvirtinantys gaminių, medžiagų ir įrengimų technines charakteristikas, atitinkančias techninių specifikacijų reikalavimus. Statybos metu nerekomenduojama keisti medžiagas, gaminius ar įrengimus kitais, negu pateikta rangos konkurso pasiūlymuose. Darant pakeitimus gaunamas raštiškas statytojo, techninio prižiūrėtojo ir konsultanto sutikimas.
5. Visos atvežamos į statybą medžiagos, gaminiai bei įrengimai turi turėti pasus ir būti firminiame įpakavime. Medžiagos, gaminiai bei įrengimai turi būti sertifikuoti Lietuvos Respublikoje. Jei tokių nėra - importinėms turi būti užsienio šalių sertifikatai, vietinėms - įmonės paruošti standartai.
6. Darbai vykdomi, vadovaujantis gamintojų nustatytomis instrukcijomis darbui su šiomis medžiagomis, gaminiais bei įrengimais.
7. Bet kurios priemonės įgyvendinimo darbai turi būti atlikti iki galo, renovuota pastato dalis turi būti tinkama tolimesnei eksploatacijai. Po renovacijos neturi pablogėti kitų pastato dalių ir teritorijos elementų eksploatacinės savybės, jie turi būti palikti tokioje pat būklėje, kokioje buvo iki darbų pradžios.

Svidinimas	+	+	-
Pirmasis dažymas	+		+
Fleicavimas	+ 462	+	-
Svidinimas	+	+	-
Antrasis dažymas	+	+	+
Fleicavimas arba tapnojimas	+	+	-

C lentelė. *Darbų atlikimo eiliškumas ruošiant ir dažant išorės paviršius*

Technologinė operacija	Aliejiniai, sintetiniai ir emaliniai dažai
Valymas	+
Plyšių raižymas	+
Glaistymas	+
Svidinimas	+
Glaistymas	+
Svidinimas	+
Šlapinimas vandeniu	-
Nugruntavimas	+
Pirmasis dažymas	+
Antrasis dažymas	+

Tinkuotų ir betoninių paviršių plyšiai išrievėjami ir užtaisomi skiediniu, paviršiai lyginami, svidinami. Po to paviršiai gruntuojami, glaistomi ir svidinami (šlifuojami).

Nuo naujų galvanizuotų metalinių paviršių, kurie bus dažomi, turi būti kruopščiai tirpikliu pašalintos tepalų dėmės. Dulkės nuo paviršių nusiurbiamos.

Paruošti paviršiai prieš dažant turi būti gruntuojami pagal gamintojo instrukcijoje nurodytą technologiją.

Grunto dangos turi gerai įsigerti į paviršių, sujungimus, kampus ir kitas vietas, kur galimas drėgmės susikaupimas. Kiekvieno sluoksnio danga turi visiškai išdžiūti, tik po to dedamas kitas sluoksnis. Dengiamasis sluoksnis nedaromas, kol užsakovo atstovas nepriims anksčiau atliktų darbų.

Jeigu kitaip nenurodyta, turi būti dažoma 2 sluoksniais ant paruošiamojo grunto sluoksnio.

13.2. Dažymo būdai

Dažymo būdas turi būti parenkamas pagal darbų vietą ir gamintojų nurodymus. Teptuku dažoma taip, kad paviršiaus dengiamajame sluoksnyje nesimatytų teptuko žymių. Voleliu dažoma tik lygiuose apribotuose plotuose patalpų viduje. Purkšti galima, jei gretimi paviršiai gerai uždengti. Dažoma pagal architekto nurodytą spalvų skalę.

13.3. Medžiagos.

Bet kurios sandaros gruntinis, išlyginamasis bei apdailinis dažų sluoksniai turi būti iš vieno gamintojo. Medžiagos turi būti tiekiamos į statybos aikštelę paruoštos naudojimui. Jos pristatomos užantspauduotuose konteineriuose su tokia informacija:

- gamintojo rekvizitai;
- medžiagos pavadinimas ir savybės;
- pritaikymo sritis arba sritys;
- reikalavimai paviršiams, skiediklio tipui, dažymo būdui;
- spalvos numeris ir pagaminimo data.

13.4. Dažymo rūšys

1 tipas. Tinkuotų ir betoninių vidaus paviršių dažymas vandeniniais matiniais dažais. Jie turi būti atsparūs plovimui (atlaikyti ne mažiau kaip 2000 brūkštelėjimų), valymo priemonių chemikalų poveikiui.

Savybių turi nekeisti 10 metų.

Nuo tinkuotų ir betoninių paviršių nuvalomos dulkės. Švarūs ir lygūs paviršiai nugruntuojami, o išdžiuvę dalinai užglaistomi. Išdžiuvusios užglaistytos vietos nušlifuojamos. Visos plokštumos ištisai nuglaistomos vienu sluoksniu, o išdžiuvusios vėl nušlifuojamos. Nušlifuoti paviršiai glaistomi antrą kartą, išdžiovinami ir šlifuojami. Taip paruošti paviršiai gruntuojami. Gruntui išdžiuvus, gruntuojami dar kartą su dažų pasluoksniu. Gruntui išdžiuvus, paviršiai du kartus dažomi vandeniniais matiniais dažais ir tapnojami(žr. A lentelę).

2 tipas. Tinkuotų ir betoninių vidaus paviršių dažymas sintetiniais matiniais arba pusiau matiniais dažais. Jie turi būti atsparūs drėgmei, vandeniui ir trynimui(atlaikyti ne mažiau kaip 2000 brūkštelėjimų), valymo priemonėms. Savybių turi nekeisti 10 metų.

Nuo tinkuotų ir betoninių paviršių nuvalomos dulkės. Švarūs ir lygūs paviršiai nugruntuojami, o išdžiuvę dalinai užglaistomi, nugruntuojamos užglaistytos vietos. Gruntui išdžiuvus, užglaistytos vietos nušlifuojamos ir visos plokštumos ištisai nuglaistomos vienu sluoksniu, o išdžiuvusios vėl nušlifuojamos. Nušlifuoti paviršiai gruntuojami ir fleicuojami, o išdžiuvę, vėl šlifuojami. Taip paruošti paviršiai dažomi vieną kartą sintetiniais matiniais arba pusiau matiniais dažais ir fleicuojami. Išdžiuvę, šlifuojami ir antrą kartą dažomi bei tapnojami (žr.B lentelę).

3 tipas. Tinkuotų ir betoninių paviršių dažymas silikatiniais vandeniniais dažais. Nuo tinkuotų ir betoninių paviršių nuvalomos dulkės. Švarūs ir lygūs paviršiai nugruntuojami, o išdžiuvę du kartus nudažomi silikatiniais vandeniniais matiniais dažais (žr. A lentelę). Turi atlaikyti ne mažiau kaip 2000 brūkštelėjimų valant.

4 tipas. Medinių vidaus paviršių dažymas akrilo dažais, atspariais plovimui ir trynimui (turi atlaikyti ne mažiau kaip 4000 brūkštelėjimų valant). Savybių turi nekeisti 15 - 20 metų. Dažai turi apsaugoti medį nuo puvimo.

Nuo medinių paviršių nuvalomos dulkės. Švarūs ir lygūs paviršiai nugruntuojami, o išdžiuvę dalinai užglaistomi, užglaistytos vietos nugruntuojamos. Gruntui išdžiuvus, užglaistytos vietos nušlifuojamos ir visos plokštumos ištisai nuglaistomos vienu sluoksniu, o išdžiuvusios, vėl nušlifuojamos. Nušlifuoti paviršiai gruntuojami ir fleicuojami, o išdžiuvę vėl šlifuojami. Taip paruošti paviršiai dažomi vieną kartą aliejiniais arba emaliniais dažais ir fleicuojami, o išdžiuvę, šlifuojami ir antrą kartą dažomi bei fleicuojami (žr. B lentelę).

5 tipas. Metalinių vidaus paviršių dažymas sintetiniais akrilo dažais. Jie turi būti atsparūs dėvėjimui ir dilimui (turi atlaikyti ne mažiau kaip 4000 brūkštelėjimų valant), visiems įprastiniams valikliams. Dažymas turi apsaugoti metalą nuo korozijos. Savybių turi nekeisti 15 - 20 metų.

Metaliniai paviršiai turi būti švarūs ir nesurūdiję. Nuo naujų galvanizuotų paviršių turi būti kruopščiai tirpikliu pašalintos tepalų dėmės. Dulkės nuo paviršių nusiurbiamos. Nuvalyti paviršiai nugruntuojami, o išdžiuvę, dalinai užglaistomi, užglaistytos vietos nugruntuojamos. Gruntui išdžiuvus, užglaistytos vietos nušlifuojamos ir visos plokštumos 2 kartus nudažomos sintetiniais emaliniais matiniais dažais (žr. B lentelę).

6 tipas. Medinių išorės paviršių dažymas aliejiniais dažais, atspariais atmosferos poveikiams. Savybių turi nekeisti 15 - 20 metų. Darbų eiliškumas analogiškas 4 tipui.

7 tipas. Metalinių išorės paviršių dažymas sintetiniais akrilo blizgančiais dažais, atspariais atmosferos poveikiams. Atsparūs dėvėjimui ir dilimui. Darbų eiliškumas analogiškas 5 tipui.

8 tipas. Metalinių paviršių dažymas atspariais agresyviai aplinkai perchlorviniliniais dažais. Dažai turi būti atsparūs vandeniui, rūgštims ir šarmams iki 25 koncentracijos. Dažoma ant nuvalyto ir nuriebinto paviršiaus pirmiausia nugruntuojant perchlorvinilinio grunto penkiais sluoksniais, bendru 130 μm storiu pagal gamintojo rekomendacijas.

9 tipas. Stiklo , stiklo blokelių patalpų viduje dažymas plovimui atspariais (atlaikyti ne mažiau kaip 2000 brūkštelėjimų) vidaus paviršiams skirtais akrilo dažais, prieš tai nutepus stiklui skirtu akrilo gruntu.

13.5. Darbų priežiūra

Rangovas neatleidžiamas nuo atsakomybės už tinkamą darbų vykdymą. Visi vandeniniais dažais

dažyti paviršiai turi atitikti bandomojo dažymo pavyzdžius ar patvirtintus etalonus.
Reikalavimai dangos sluoksniams

Techniniai reikalavimai	Ribiniai nuokrypiai, mm	Kontrolė
Dažų dangos sluoksnių leidžiamas storis: - glaisto – 0,5 mm - dažų sluoksnio – 25 μm	1,5	5 matavimai 50 – 70 m^2 paviršiaus arba mažesnis paviršius su matomais defektais

Kiekvieno sluoksnio paviršiai turi būti lygūs, be nuotekų. Dažų sluoksnis turi būti tvirtai ir tolygiai sukibęs su dengiamuoju paviršiumi. Dažytų paviršių kokybė turi būti vertinama tik dažams visiškai išdžiuvus.

13.6. Reikalavimai baigtam paviršiui

Techniniai reikalavimai	Leistini nuokrypiai, mm	Kontrolės būdai
Paviršiai padengti vandeniniais dažais turi būti vieno tono, be juostų, dėmių, nuotekų, purslų ir ištrintų vietų		
Vietiniai ištaisymai 3 m atstumu nuo paviršiaus neturi būti matomi	-	Vizualinė apžiūra
Paviršiai padengti nevandeniniais dažais turi būti vieno tono matinio arba blizgančio paviršiaus		
Negali būti išsisluoksniavimo pūslių, raukšlių, dažų kruopelių, nelygumų, teptuko ar volelio žymių, neturi prasišviesti apatiniai dažų sluoksniai		
Pridėjus prie išdžiūvusio dažyto paviršiaus tamponą ir juo pabraukus ant jo neturi likti dažų žymių	-	Vizualinė apžiūra
Dviejų skirtingų spalvų paviršių sandūros linijos kreivumas atskiruose ruožuose	2	Matuojant liniuote
Dažytų paviršių skiriamųjų juostelių (apvadų) linijų kreivumas ar gretimo kitos spalvos paviršiaus uždažymas (1 m ilgio ruože)	1	Matuojant liniuote

13.7. Langų grotų dažymas.

Cokolinio aukšto langų lauko metalines langų grotas nuimti nuo langų ir saugoti, kol bus gaminami nauji langai (taip pat grotas patalpoje C-7) . Esamos autentiškos grotos yra geros fizinės būklės. Esant poreikiui, grotų paviršių valyti karšto oro srove ir glaistyklių pagalba nuo dažų sluoksnių sankaupos, paviršių šlifuoti, dengti antikoroziniu gruntu, dažyti juodais matiniais dažais.

TS 14 LANKSČIOS GRINDŲ DANGOS ĮRENGIMAS

Grindų dangos yra skirtos naudojimui didelio apkrovimo sąlygomis. Jų paviršius yra armuotas karborundo granulėmis, tuo būdu yra pasiekiamas didesnis atsparumas slydimui. Be to grindų dangos paviršius yra reljefiškas, ko dėka yra pagerinama aukščiau minėta savybė. Grindų dangos sandara parodyta žemiau esančiame paveikslėlyje.

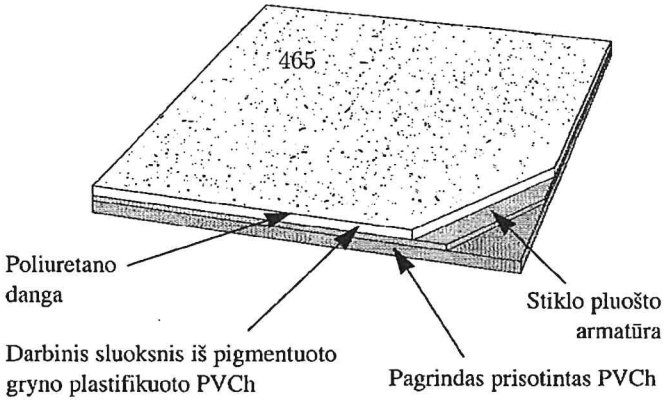

Savybė	Išbandymo metodas	Rezultatas	Reikalavimai/pastabos
Liekamasis įspaudimas	EN 433	0,02mm	Mažiau nei 0,1 mm
Matmenų stabilumas	EN 434	Išilgai - 0,02% Iš pločio +0,02%	Nukrypimas no didesnis 0,4%
Užsirietimas	EN 434	2 mm	Mažiau nei 8 mm
Blukimas nuo dirbtinio apšvietimo	ISO 105 -BO 2: metodas 3	Klasė 7 - 8	Aukščiau 6 klasės
Atsparumas nusidėvėjimui	EN 660	Darbinio sluoksnio kokybė ir storis atitinka reikalavimus 34 ir 43 klasėms	Klasė 34= komercinės labai didelės apkrovos. Klasė 43= pramoninės didelės apkrovos
Baldų ant ratukų poveikis	EN 425	Neturi įtakos	Jokių pokyčių po 25000 cikb4
Siūlės stiprumas	EN 684	500 N/50 mm	Daugiau nei 240 N/50 mm
Lankstumas	EN 435	0 10 mm be įtrūkimų	0 40 mm be įtrūkimų
Garso slopinimas	ISO 717/2	ΔL_w 6 dB	
Elektrinė varža	DIN 51 953	5,4 - 8,6 Ω	
Trinties koeficientas	AS/NZS 361(drėgnas paviršius)	0,41 - 0,47	Tinka didesnis nei 0,40
Atsparumas chemikalams	DIN 51 958	Geras	Taip pat žiūrėkite "Priežiūra"
Garų pralaidumas	515 02 15 82	0,9 x 106 s/m	
Atsparumo ugniai klasė	NT Gaisras 007 AS 1530:3 DIN 4102, 14 dalis	Klasė G Ugnis:0, dūmai: 6 >4,5 kW/m^2	Leista naudoti atsarginiuose išėjimuose Klasė 9a Tenkina reikalavimus klasei B1

14.1. Betoninės grindys

Užglaistykite ir ištaisykite įbrėžimus bei kitus nelygumus cemento skiediniu lyginimui.

Jungiamieji tarpai (kompensatoriai) betone daromi, kad betonas galėtų plėstis ir trauktis. Jei uždėsime grindų dangą ant šių tarpų, greičiausia nuo menkiausio judesio danga tose vietose susiraukšlės. Todėl patartina ant jungiamųjų tarpų dėti ne grindų dangą, o specialią medžiagą, skirtą elastingoms grindims.

Įvairius įbrėžimus, kontrolines įpjovas reikia užglaistyti cemento skiediniu ir išlyginti.

Viena svarbiausių sąlygų klojant dangą — juodgrindžių sausumas. Momentas, kai sausumas yra tinkamas klojimui, nustatomas matuojant drėgmės kiekį juodgrindėse. Patogiausia pamatuoti RH betone. Matuoti reikėtų nepalankiausiame lygyje, t.y.: 466

•Tam tikroje vietoje grindyse minimaliai 20 % storio gylyje matuojant nuo paviršiaus.

•Betono plokštėse, esančiose ant žemės, minimaliai 40% storio gylyje.

Tam tikroje vietoje 200 mm storio jungimo tarpuose - minimaliai 80 mm gylyje.

•Matuoti reikėtų nepalankiausioje kambario vietoje, t.y. ne prie langų, durų etc., kur parodymai gali būti per maži.

Klojant grindų dangą be hidroizoliacinės medžiagos, RH betone negali viršyti 85% esant 18°C. Naudojant hidroizoliacinę medžiagą, grindų dangą galima kloti esant 97 % RH betone. Jei RH didesnis nei 97 %, kloti dangos iš viso negalima.

Betono plokštėse gali didėti drėgmės kiekis, jeigu po plokšte nėra terminės izoliacijos arba garų barjero. Atsiminkite, kad hidroizoliacinė medžiaga, pvz., polivinilo dichloridas (PVDC), paprastai būna atspari 1-2 metus. Ji tinka apsaugoti betoną nuo drėgmės tik statymo metu, bet nesulaiko pastoviai kylančios drėgmės.

Neklokite grindų dangos tiesiai ant betoninių grindų, kur kyla drėgmė. Tokios grindys turi būti vėdinamos arba įrengiama garams nepralaidi izoliacija.

14.2. Darbo sąlygos

Danga klojamos vietos turi būti švarios, aptvertos. neprieinamos orui, palaikoma pastovi temperatūra mažiausiai 48 valandas prieš klojimą, klojant ir po klojimo. RH patalpoje neturi viršyti 60 %. o temperatūra turi būti mažiausiai 18°C. Tokiomis pat sąlygomis reikia laikyti grindų dangos medžiagą. Ritinius laikyti vertikaliai, kad matytųsi etiketės ir būtų lengva perskaityti spalvą, ritinio bei rūšies numerius.

jei klojama vienos spalvos danga daugiau kaip iš vieno ritinio, medžiaga turi būti los pačios rūšies, o ritiniai imami nuosekliai pagal numerius. Jei naudojama daugiau negu vienos rūšies medžiaga, reikia taip suplanuoti darbą, kad skirtingos rūšies danga nebūtų klojama šalia. Dangą visuomet reikia kloti priešingomis kryptimis, kad per siūles nepasimatytų mažiausių spalvos skirtumų.

14.3. Dangos klojimas

1.Atpjaukite nuo ritinio reikiamų ilgi, įskaitant maždaug 5 cm nuo kurio nors krašto užlenkimui ant sienos.

2. Kaip galima tvirčiau prispauskite atraižą per visą ilgį prie sienos, nuo kurios pradėsite, leisdami užsilenkti atliekamam ilgiui ant sienų abiejuose galuose.

3. Nustatykite ilgą brėžiklį atstumu ne mažiau kaip 10 mm didesniu nei didžiausias atstumas tarp medžiagos ir sienos. Nubrėžkite medžiagoje kontūrą palei sieną. Po to nupjaukite atraižų išilgai įbrėžtos linijos lenktu peiliu.

4. Dabar glaudžiai prispauskite atraižą prie sienos. Ant juodgrindžių pieštuku nubrėžkite liniją kitoje ilgojoje pusėje ir pažymėkite skersinę liniją ant juodgrindžių bei atraižos netoli galo.

5. Paskui patraukite atraižą atgal, kol atraižos galas gulės ant juodgrindžių lygiai prie sienos, ir atžymėkite skersinę liniją pagal liniją ant juodgrindžių.

6. Dabar atstumas tarp dviejų skersinių linijų — ant juodgrindžių ir ant atraižos — yra nustatytas ilguoju brėžikliu tarp smaigalio irąselės.

7. Šitaip nustačius ilgąjį brėžiklį. atraižos galas įbrėžiamas ir nupjaunamas. Atlikus viską taip pat kitame gale, atraiža idealiai ir ją bus galima tiesti, prieš tai dar kartą nuvalius grindis.

8. Kita atraiža matuojama ir pjaunama taip pat, išilgai ir skersai, jei užtenka dviejų atraižų. Jeigu reikia trijų ar daugiau, nupjaunami tik tarpinių atraižų galai. Norint nupjauti siūles, atraižos užleidžiamos viena ant kitos per 15—20 mm.

9. Pusiau atverskite kaip vienų lakštą užleistas vieną ant kitos atraižas. Vinilo dangų grindis atgal nevyniokite, nes gali susispausti. Kai atraiža dedama į klijus, dėl susispaudimo gali susidaryti pūslių.

10.Paskleiskite atitinkamai jspausta mentele akrilo dispersinius klijus, tepdami 1 litrą 4—5 rn2, jei juodgrindės sugeriančios, ir 5—6 m, jei juodgrindės nesugeriančios.

Pastaba: Klojant grindų dangą, naudojami konduktyviniai klijai.

Atidžiai sekite, kad klijuose neliktų jokių pūslelių ar per tirštų lopų. Ant neakytų (tankių) juodgrindžių klijus truputį palaikykite, kol pradės blizgėti, ir tada dėkite ant jų dangą. Ant akytų grindų danga į klijus dedama po kelių minučių. Laikykitės instrukcijų, kurias nurodo klijų gamintojai.

11. Verskite atraižas atgal j klijus .kryptimi link sienos. Tik nemeskite - pateks oro ir susidarys pūslių.

12. Atsargiai patrinkite grindis gabalu faneros ar kietlentės. apvyniotu audeklu, ir uždėkite 45 kg. ritinį, kad nesusidarytų oro pūslių.

13. Pakartokite viską ta pačia tvarka kitoje patalpos pusėje. Žiūrėkite, kad nebūtų užleistos klijų linijos ir kad neliktų klijų pūslelių.Tai gali matytis per paklotą dangą.

14. Priklijavus dangą, nupjaunamas likutis per sudūrimus. Trumpu brėžikliu (su ašmenimis arba smaigaliu) lengvai brėžkite per sudūrimą. Brėžiklio neįsmeikite per visą sudūrimą, kad nesusidarytų pūslių ar gūbrių. Ties įbrėžta linija nupjaukite dangos atraižą lenktu peiliu. Šiam darbui taip pat galima naudoti peiliuką sudūrimams ir juostelėms.

14.4. Karštas suvirinimas

Suvirinti patariama visus sudūrimus — tuomet jie būna stiprūs. nepraleidžiantys vandens ir higieniški. Suvirinimo strypas vinilams padarytas iš gryno PVC, kuris lydosi esant tokiai pat temperatūrai. kaip ir vinilo dangų PVC. Todėl niekuomet nenaudokite kitų suvirinimo strypų, o tik šiuos, pritaikytus jūsų klojamam produktui.

Virinti reikia išdžiūvus dangos klijams, paprastai kitą dieną.

1. Sudūrimo kraštai turi būti suglausti. Esant tarpams, suvirinimo kokybė būna prasta.
2. Įrėžkite griovelį sudūrime, naudodamiesi mechaniniu raižikliu arba rankiniu raižikliu.
3. Griovelio gylis turi būti 2/3 medžiagos storio. Žiūrėkite, kad neįrėžtumėte per giliai. Tai labai svarbu, kad suvirinimo siūlė būtų stipri ir tvirtai jungianti.
4. Sudūrimo galuose, kurių nepasiekia mechaninis raižiklis, užbaikite rankiniu raižikliu.
5. Kruopščiai išsiurbkite griovelius.
6. Naudokite tik aukštos kokybės suvirinimo prietaisus, kurie palaiko tinkamą temperatūrą. Tai karšto oro pūstuvas su 5 mm greito suvirinimo antgaliu.
7. Pakaitinkite suvirinimo prietaisą kelias minutes prieš pradėdami dirbti. Turi būti pasiekta 350—400°C temperatūra. Įrengimo skleidžiamas karštas oras išlydo ir grindų dangą, ir suvirinimo strypą.
8. Atpjaukite tokio ilgio suvirinimo strypą, kad pakaktų suvirinti daugiau kaip pusę sudūrimo.
9. Įkiškite strypą į suvirinimo antgalį, įspauskite suvirinimo strypą į griovelį, sekundę palaikykite ir traukite atgaline kryptimi karšto oro pūstuvą.
10. Suvirinimo smaigalys visą laiką turi būti lygiagretus dangai ir tiesiai virš griovelio.
11. Nustatykite tinkamą suvirinimo greitį stebėdami, kad suvirinimo strypas tikrai išsilydytų griovelyje. Kiekviename siūlės gale reikia padaryti po mažą bortelį.
12. Kol suvirinimo siūlė dar šilta, nuimkite likutį pusračio formos peiliu ir perbraukite paviršių plokštele trynimui vienu ištisiniu judesiu.
13. Pakartokite tuos pačius veiksmus kitoje pusėje, pradėdami nuo priešingos sienos ir dirbdami link centro. Užleiskite siūles jų susijungimo vietoje maždaug 20 mm.
14. Kai siūlė visiškai atvės, atlikite galutinę apdailą pusračio formos peiliu. Suvirintą grindų dangą reikia palyginti tik tam

tikslui skirtu peiliu. Tai atliekama dviem etapais, kad siūlė taptų lygi. Jei atliksime tik vieną operaciją, siūlė bus išgaubta.

14.5. Įrankiai

1. Plieninė vyniojama matuoklė.
2. Mentelė klijams.
3. Įrankis prislėgimui — prispausti grindų dangai prie klijų.
4. Trumpas brėžiklis sudūrimams nupjauti.
5. Ilgas brėžiklis linijai įbrėžti.

6. Peilis lenktais ašmenimis.
7. Peilis tiesiais ašmenimis.
8. Rankinis raižiklis įbrėžti sudūrimams prieš suvirinant.
9. Mechaninis raižiklis įbrėžti sudūrimams prieš suvirinant.
10. Mechaninis raižiklis su dulkių surinktuvu įbrėžti sudūrimams prieš suvirinant.
11. Karšto oro prietaisas karštam suvirinimui.
12. Greitojo suvirinimo antgalis. naudojamas kartu su karšto oro prietaisu.
13. Suvirinimo velenėlis, naudojamas vidinių bei išorinių kampų suvirinimui.
14. Peilis su išgaubtais ašmenimis suvirintų siūlių kampuose apdailai.
15. Pusračio formos peilis nuimti likučiui karšto suvirinimo siūlėse.
16. Plokštelė trynimui, naudojama su pusračio formos peiliu, kai lyginama dviem etapais.
17. Mechaninis termogruveris (raižiklis), naudojamas kartu su karšto oro prietaisu ir greito suvirinimo antgaliu įrėžti sudūrimams prieš suvirinimą.

TS 15 GRINDŲ DANGA

15.1. Plytelių klijavimas

Grindys turi būti klijuojamos keramikinėmis plytelėmis, skirtomis grindims (pagal tinkamą atsparumo klasę) Klijuojama plytelių gamintojų rekomenduojamais klijais.

15.1.1. Grindų tipai

Grindys turi būti įrengiamos pagal tipus pateiktus lentelėje

	Dangos sluoksnis	**Tarpsluoksnis**	**Hidroizoliacijos sl.**	**Išlyg. arba paruoš. sluoksnis**	**Hidroizoliacijos sluoksnis**	**Garso ir šilumos izoliacijos sluoksnis**	**Betoninis pagrindas**	**Pagrindas**
1	Akmens masės plytelės 150x150 mm H= mm ant klijuojančios mastikos	Cemento skiedinys M 100 H=15 mm	Du sl. ruloninės su nepūvančiu pagrindu	Cemento skiedinys M 100 H=25 mm			Esamas betoninis pagrindas	
2	Akmens masės plytelės 150x150 mm H=10 mm ant klijuojan-čios mastikos			Cemento skiedinys M 100; H=50 mm			Esamas betono pagrindas	
3	Akmens masės plytelės 150x150 mm H=10 mm ant klijuojan-čios mastikos	Mastika		Cemento skiedinys M 100 H=40 mm armatūri-nis tinklas Ø3Bp1 200x200 mm	Pergamino sl.	Kietų akmens vatos plokščių d=50 mm r=100 kg/m^3 Leistina apkrova 10 KN/m^2		Perdanga

4	Akmens masės plytelės 150x150 mm H=10 mm ant klijuojančios mastikos	Cemento skiedinys M 100 H=20 mm	2 sl. ruloninės su nepūvančiu pagrindų	Cemento skiedinys M 100 H=40 mm armatūrinis tinklas Ø3Bp1 200x200	Pergamino sl.	Kietų akmens vatos plokščių d=50 mm r=100 kg/m^3 Leistina apkrova 10 KN/m^2		Perdanga

15.1.2. Grindų pagrindų, paruošiamųjų ir išlyginamųjų sluoksnių įrengimas

Pagrindų iš betono įrengimas apima gruntinio pagrindo paruošimą ir betoninių ar cementinio skiedinio sluoksnių įrengimą.

Įrengtų prieduobių, kanalų, trapų ir pan. paviršiai, kurie bus užbetonuoti įrengiant pagrindą, turi būti nuvalyti ir sudrėkinti.

Įrengiant išlyginamąjį sluoksnį ant perdangos plokščių, turi būti užtaisytos perdangos plokščių siūlės, plyšiai sandūrose su sienomis, montažinės skylės ir pan.

Grindų pagrindai paruošiamieji ir išlyginamieji sluoksniai gali būti įrengiami esant ne žemesnei kaip 5° C aplinkos temperatūrai. Tokia temperatūra turi būti išlaikyta, kol betonas pasieks 50 % stiprumo.

Įrengiant pagrindą ant neapšiltintos perdangos, oro temperatūra apačioje esančioje patalpoje turi būti ne žemesnė kaip aukščiau nurodyta, o perdanga neturi būti įšalusi.

Jeigu kitaip nenurodyta, pagrindai įrengiami iš B7,5 tipo betono, o paruošiamieji ir išlyginamieji sluoksniai – iš cementinio skiedinio M150 arba betono B10, o kai sluoksnis skirtas nuolydžiui įrengti – iš betono B7,5 arba cementinio skiedinio M100.

Pagrindų ir išlyginamųjų sluoksnių leistini nuokrypiai (tolerancijos) pateikti lentelėje.

15.1.3. Pagrindų, paruošiamųjų ir išlyginamųjų sluoksnių leistini nuokrypiai

Pagrindo paskirtis	Leistini nuokrypiai, mm matuojant 2 m ilgio liniuote
1. Gruntinis pagrindas	20
2. Betoniniai pagrindai visų tipų grindų dangoms išskyrus klijuojamas karštomis mastikomis ir pagrindus hidroizoliacijai	10
3. Betoniniai pagrindai ar paruošiamieji sluoksniai grindų dangoms klijuojamoms karštomis mastikomis ir pagrindai hidroizoliacijai, taip pat šlifuojami betoniniai sluoksniai	5
4. Išlyginamieji sluoksniai polimerinėms ruloninėms ir plytelių, linoleumo, parketo ir mastikinėms dangoms	2
5. Pagrindų nukrypimas nuo horizontalios plokštumos patalpoje	>0,2 % patalpos matmens

Betoniniai pagrindai gali būti įrengiami vakuumavimo metodu.

Įrengiant pagrindą šiuo metodu, smėlio kiekis 1 m^3 betono mišinio turi būti 150-200 kg didesnis nei paprastame betono mišinyje. Betono mišinio slankumas 8-12 cm. Vakuuminio siurblio iškrova turi būti 0,007-0,08 MPa, o vakuumavimo trukmė 1-1,5 min. 1 cm sluoksniui.

Paruošiamieji ir išlyginamieji sluoksniai turi būti izoliuoti nuo sienų ir pertvarų hidroizoliacinės medžiagos juostomis.

Darbinės šių sluoksnių siūlės turi būti gerai užlygintos.

Mažiausias nuolaidaus sluoksnio storis ties kanalais ir trapais ant perdangos – 20 mm, ant šilumos ar garso izoliacijos – 40 mm.

Vamzdžius dengiančio sluoksnio storis turi būti 10-15 mm didesnis už vamzdžių diametrą.

Klojant išlyginamojo sluoksnio skiedinį betoninis pagrindas sudrėkinamas ir gruntuojamas cemento pienu (grindų tipui 4). Sluoksnis lyginamas ir tankinamas iki cementinio pieno pasirodymo. Sustingę ruožai periodiškai laistomi, kad geriau kietėtų. Išlyginamieji sluoksniai ant kurių bus klijuojama hidroizoliacija arba keraminės plytelės gruntuojami (tipai 1, 2, 3, 4, 13, 14) bitumo ir benzino mišiniu (1:3 masės dalimis). Paviršius užtrinamas 2 ar 3 dieną, kai skiedinio stiprumas pasiekia 2,5-3 MPa.

15.2. Granito danga

ŽN pandusas aptaisomas granitinėmis plokštėmis, kurių dydis 30x30 cm. Laiptai ir laiptų aikštelė aptaisomi termiškai apdorotu, neslidžiu granitu.

Granito plokštės turi būti kokybiškos, atitikti pasirinktą spalvą ir rūšį, būti atvežtos iš vieno karjero. Plokštėse neturi būti įtrūkimų, nuskilimų ar kampų geometrijos pažeidimų.

Plokščių dydžiai pagal aukštį ir plotį gali skirtis nuo projektinių 1mm, o pagal storį – 3mm.

Plokštės pristatomos į statybą kartu su tvirtinimo elementais.

Apdailiniai elementai tvirtinami prie sienutės metaliniais apsaugotais nuo korozijos ankeriais, po to užpildant tarpą tarp sienutės ir apdailinės plokštės cemento skiediniu S10 - S15.

Skiediniai naudojami tarpų užpildymui, neturi turėti druskų, kurios ant aptaisomo paviršiaus gali sudaryti dėmes.

15.3. Kiliminė danga

Kiliminė danga turi atitikti visas higienines ir priešgaisrines normas. Kiliminės dangos klojimas turi būti atliekamas pagal visus technologinius reikalavimus.

15.4. Parketlentės

Visi betonavimo, plytelių klijavimo, sienų glaistymo ir kiti taip vadinami "šlapi" darbai ir bet kokie darbai arti parketo klijavimo zonos turi būti baigti. Po šlapiųjų darbų turi būti praėjęs laiko tarpas, užtikrinantis patalpos drėgmę (kuri yra pamatuojama tam skirtu prietaisu). Patalpų santykinė drėgmė turi būti ne didesnnė kaip 60%, vidaus temperatūra +15oC.

15.4.1. Parketo klojimas

Prieš klojant parketą, sienos yra paruošiamos iki dažymo ar tapetavimo. Šie darbai atliekami po užbaigtų grindų dangos darbų. Dažant sienas, grindis yra būtina pridengti kartonu ar storesne plėvele.

Būtina išpakuoti parketą ir palaikyti toje patalpoje, kurioje bus klojamas apie 2-3 paras horizontalioje padėtyje, kad medis prisitaikytų prie patalpų drėgmės ir temperatūros.

Parketas, lentų grindys, laminuota danga turi vieną bendą ypatybę: klojant būtina palikti 10-15 mm plyšį tarp grindų ir sienų, kuris paslepiamas po grindjuoste. Grindjuostės tvirtinamos prie sienos, neremiant jų į grindų plokštumą.

15.4.2. Medinių grindų šlifavimas

Glaistas naudojamas pagal medienos atspalvį, tai suteiks galimybę beveik nepastebimai paslėpti nelygumus. Jis kuo giliau įspaudžiamas į nelygumus, o išdžiūvus nušveičiamas šlifavimo audiniu.

Šlifuojama keičiant audinius - nuo rupaus iki smulkiausio. Tai priklauso nuo medienos. Be to, paviršius tampa labai glotnus, nelieka dryžių ir pagerėja lako sluoksnių sukibimas. Lakas tepamas kryžmai arba "šlapias ant šlapio".

Pagrindiniai būdai, kaip apsaugoti medinių grindų paviršių:

- lakavimas - tinka visoms grindims,
- aliejavimas - kietesnės ir kietos medienos grindims,
- vaškavimas - bet kuriam mediniam paviršiui netgi laiptams.
- šarmavimas - minkštos medienos grindims.

Grindų ilgaamžiškumas priklausys nuo pasirinkto padengimo būdo ir priežiūros.

Pateikiamame projekte siūloma ąžuolines parketlentes lakuoti aukštos kokybės laku.

15.4.3. Lakavimas

Lakas yra dažas be pigmento, kuris paryškina medžio faktūrą.

Jis savaime yra ir izoliacinė medžiaga, ir gruntas, nors, tepant pirmąjį sluoksnį, patartina atskiesti laką maždaug 10 % vaitspirito arba (akrilinius lakus) tokiu pačiu kiekiu vandens. Kai pirmasis išdžiūva, lengvai patrinkite jį smulkiausiu šlifavimo audiniu, išsiurbkite dulkes, ir iššluostykite vaitspiritu, Tada tepkite antrąjį - pagrindinį sluoksnį. Jam išdžiūvus, vėl reikia poliruoti - tai užtikrins gerą, patikimą trečiojo sluoksnio padengimą ir ateityje tvirtą paviršių.

Lakas tepamas tik kokybišku, skelto plauko teptuku. Gali būti ir volelis iš mohero arba ekonomiškas ir efektyvus padelis.

TS 16 SANITARINIŲ MAZGŲ APDAILA

Techninė specifikacija naudojama:

- atliekant sienų apdailą keramikinėmis glazūruotomis plytelėmis;
- aptaisant kabinas dekoratyvinėmis plokštėmis;

16.1. Sienų dengimas plytelėmis

Keraminės glazūruotos plytelės turi būti iki 6 mm storio.

Vandens sugeriamumas <16 %, stiprumas lenkimui MPa (kgf/cm^2) >12(120), išlinkimas <0,8 mm, ant paviršiaus neturi atsirasti mikrotrūkimų jas įkaitinus ir atšaldžius.

Tvirtinamos (klijuojamos) ant paruošto kaip nurodyta paviršiaus cementiniu skiediniu S15 arba S30 plastiškumo 5-7 cm) arba rišamąja medžiaga pagal gamintojų rekomendacijas.

Dangos siūlės turi būti lygios, vienodo pločio.

Cementinio skiedinio sudėtis: cementas – 1 dalis, smėlis - 4÷6 dalys, sluoksnio storis 7-15 mm.

Plyteles kloti su 2-2,5 mm storio siūlėmis.

Sienų klijavimas keraminėmis splytelėmis atliekamas įrengus švarias grindis.

Skiedinio storis turi būti ne mažiau 7 mm ir ne daugiau 15 mm. Siūlės užpildyti leidžiama, kai baigti visi pagrindiniai statybos darbai. Skiedinys turi pilnai užpildyti erdvę tarp plytelių ir sienos.

Naudojamų plytelių spalvos turi būti suderintos su Inžinieriumi.

Apžiūros duobių paviršiai turi būti dengiami plytelėmis ant cementinio skiedinio.

Paviršiai prieš plytelių klojimą turi būti paruošiami kaip tinkavimui.

Plytelės klojamos siūlė į siūlę. Piešinys – stačiakampis tinklas iš horizontalių ir vertikalių siūlių. Siūlių plotis 2-2,5 mm. Prieš dengiant plyteles siena sudrėkinama, kad greičiau sukibtų klijuojama neužpildant siūlių. Siūlės užpildomos cemento skiediniu S30 po 1-2 dienų. Į skiedinį dedami spalvoti pigmentai pagal plytelių spalvą.

Patalpose plytelės turi būti klijuojamos ant tinkuotų paviršių naudojant patentuotą mastiką (klijus). Klijavimas ir siūlių užpildymas turi būti atliekamas pagal gamintojo rekomendacijas. Klojimo piešinys – toks pat stačiakampis tinklas iš vertikalių ir horizontalių 2-2,5 mm storio siūlių.

16.2. Techniniai reikalavimai plytelėmis aptaisytam paviršiui

Techniniai reikalavimai	Leistini ribiniai nuokrypiai, mm	Kontrolės metodas
Rišamosios medžiagos storis, mm: - iš skiedinio -7	+8	Matuojama 5 kartus 70-100 m^2 paviršiaus arba mažesnis plotas su matomais defektais

Padengtam paviršiui: - nukrypimai nuo vertikalės 1-am metrui ilgio - aukštui - siūlių nukrypimai nuo vertikalės ir horizontalės 1-am metrui ilgio	1,5 4 1,5	5 matavimai 50-70 m^2 paviršiaus
Siūlių nesutapimas	0,5	5 matavimai 50-70 m^2 paviršiaus
Paviršiaus nelygumai matuojant 2 m kontroline liniuote	2	
Siūlės storio nukrypimai	±0,5	5 matavimai 70-100 m^2 paviršiaus

472

16.3. Reikalavimai klijuojant plyteles žiemos metu

Sienų vidinių paviršių temperatūra turi būti ne mažiau 8° C. Mastikų ir klijų temperatūra turi būti ne mažiau kaip 15° C. Patalpose 2 paras prieš pradedant darbus turi būti palaikoma 10° C temperatūra. Santykinis drėgnumas turi būti ne didesnis kaip 70 %.

16.4. Grindų pagrindų, paruošiamųjų ir išlyginamųjų sluoksnių įrengimas

Pagrindų iš betono įrengimas apima gruntinio pagrindo paruošimą ir betoninių ar cementinio skiedinio sluoksnių įrengimą.

Įrengtų prieduobių, kanalų, trapų ir pan. paviršiai, kurie bus užbetonuoti įrengiant pagrindą, turi būti nuvalyti ir sudrėkinti.

Įrengiant išlyginamąjį sluoksnį ant perdangos plokščių, turi būti užtaisytos perdangos plokščių siūlės, plyšiai sandūrose su sienomis, montažinės skylės ir pan.

Grindų pagrindai paruošiamieji ir išlyginamieji sluoksniai gali būti įrengiami esant ne žemesnei kaip 5° C aplinkos temperatūrai. Tokia temperatūra turi būti išlaikyta, kol betonas pasieks 50 % stiprumo.

Įrengiant pagrindą ant neapšiltintos perdangos, oro temperatūra apačioje esančioje patalpoje turi būti ne žemesnė kaip aukščiau nurodyta, o perdanga neturi būti įšalusi.

Jeigu kitaip nenurodyta, pagrindai įrengiami iš C12/15 tipo betono, o paruošiamieji ir išlyginamieji sluoksniai – iš cementinio skiedinio S15 arba betono C8/10, o kai sluoksnis skirtas nuolydžiui įrengti – iš betono C8/10 arba cementinio skiedinio S10.

Pagrindų ir išlyginamųjų sluoksnių leistini nuokrypiai (tolerancijos) pateikti lentelėje.

16.5. Pagrindų, paruošiamųjų ir išlyginamųjų sluoksnių leistini nuokrypiai

Pagrindo paskirtis	Leistini nuokrypiai, mm matuojant 2 m ilgio liniuote
1. Gruntinis pagrindas	20
2. Betoniniai pagrindai visų tipų grindų dangoms išskyrus klijuojamas karštomis mastikomis ir pagrindus hidroizoliacijai	10
3. Betoniniai pagrindai ar paruošiamieji sluoksniai grindų dangoms klijuojamoms karštomis mastikomis ir pagrindai hidroizoliacijai, taip pat šlifuojami betoniniai sluoksniai	5

4. Išlyginamieji sluoksniai polimerinėms ruloninėms ir plytelių, linoleumo, parketo ir mastikinėms dangoms	473	2
5. Pagrindų nukrypimas nuo horizontalios plokštumos patalpoje		≤0,2 % patalpos matmens

16.6. Betoniniai pagrindai gali būti įrengiami vakuumavimo metodu.

Įrengiant pagrindą šiuo metodu, smėlio kiekis 1 m^3 betono mišinio turi būti 150-200 kg didesnis nei paprastame betono mišinyje. Betono mišinio slankumas 8-12 cm. Vakuuminio siurblio iškrova turi būti 0,007-0,08 MPa, o vakuumavimo trukmė 1-1,5 min. 1 cm sluoksniui.

Paruošiamieji ir išlyginamieji sluoksniai turi būti izoliuoti nuo sienų ir pertvarų hidroizoliacinės medžiagos juostomis.

Darbinės šių sluoksnių siūlės turi būti gerai užlygintos.

Mažiausias nuolaidaus sluoksnio storis ties kanalais ir trapais ant perdangos – 20 mm, ant šilumos ar garso izoliacijos – 40 mm.

Vamzdžius dengiančio sluoksnio storis turi būti 10-15 mm didesnis už vamzdžių diametrą.

Klojant išlyginamojo sluoksnio skiedinį betoninis pagrindas sudrėkinamas ir gruntuojamas cemento pienu (grindų tipui 4). Sluoksnis lyginamas ir tankinamas iki cementinio pieno pasirodymo. Sustingę ruožai periodiškai laistomi, kad geriau kietėtų. Išlyginamieji sluoksniai ant kurių bus klijuojama hidroizoliacija arba keraminės plytelės gruntuojami (tipai 1, 2, 3, 4, 13, 14) bitumo ir benzino mišiniu (1:3 masės dalimis). Paviršius užtrinamas 2 ar 3 dieną, kai skiedinio stiprumas pasiekia 2,5-3 MPa.

16.7. Grindjuostės

Grindjuostės įrengiamos ties sandūromis su visomis konstrukcijomis, kurios iškyla virš grindų jeigu nenurodyta kaip.

Grindjuostės turi būti iš tos pačios medžiagos, kaip ir grindų danga, nurodyto profilio, storio ir aukščio.

Grindjuostės iš polivinichlorido turi savo spalva atitikti dangos spalvą, būti ilgaamžiškos. Profilis: aukštis – 50 mm, storis – 20 mm. Tvirtinamos medsraigės kas 1000 m.

Betoninės ir cementinės grindjuostės daromos iš to paties skiedinio kaip grindys 50 mm aukščio 30 mm pločio su užapvalintu viršumi. Cementinės grindjuostės užgeležinamos. Medinės grindjuostės iš pušies medienos H=50 mm, storis 30 mm su užapvalinimu. Keraminių plytelių grindjuostės daromos iš specialaus profilio 50 mm aukščio plytelių, tokio pat ilgio ir spalvos kaip ir grindys. Kampai aptaisomi pjaustant grindjuosčių plyteles reikiamu ilgiu.

Įrengiama plastikinių dailylenčių ant medinio karkaso pakabinamų lubų danga.

TS 17 SANITARINIŲ MAZGŲ PRITAIKYMAS ŽMONĖMS SU FIZINE NEGALIA

ŽN sanitarinėse patalpose turi būti įrengta turėklų sistema pritaikyta žmonėms su fizine negalia.

Sanitariniame mazge paliekama 1,50m skersmens apskritimo bekliūtė aikštelė. Unitazų viršus turi būti 430-520 mm aukštyje, praustuvai 750-800 mm aukštyje nuo grindų paviršiaus. Abipus unitazų 750 mm aukštyje nuo grindų įrengiami atlenkiami horizontalūs turėklai su alkūnramsčiais. Abipus praustuvų 750 mm aukštyje įrengiami turėklai. Elektros jungikliai įtaisomi ant sienos iš tos durų pusės, kur yra rankena, 900-1300 mm aukštyje nuo grindų, veidrodis pakabinami taip, kad apatinė atspindžio paviršiaus briauna būtų ne aukščiau kaip 850 mm nuo grindų paviršiaus. Rankšluosčius, popieriaus, muilo laikiklius ir kitus elementus būtina kabinti 850-1 200 mm aukštyje nuo grindų.

Turėklų paviršius turi būti lygus, ištisinis ir be išsikišimų. Turėklų stveriamoji konstrukcija turi būti patogi suimti ranka. Tam būtina naudoti 30-50 mm skersmens elipsės, ovalo ar apskritimo formos skerspjūvio turėklus arba ne platesnius kaip 40 mm stačiakampio formos skerspjūvio turėklus. Turėklų galai turi būti suapvalinti ar užlenkti į sienos, atramos ar grindų pusę. Rekomenduojama naudoti medinius, plastiku aptrauktus metalinius, plastikinius ar kitos malonios liesti medžiagos turėklus.

Tarp turėklo ir sienos paviršiaus turi būti paliktas ne siauresnis kaip 40-50 mm tarpas. Šiame tarpe neturi būti šiurkščių paviršių, aštrių elementų ar kyšančių konstrukcijų. Turėklai turi būti gerai įtvirtinti: jie neturi klibėti, linkti ar sukinėtis aplink savo ašį.

Literatūra

STR 2.03.01:2001 Statiniai ir teritorijos. Reikalavimai žmonių su negalia reikmėms.

TS 18 KITI DARBAI

13.1. Vidinių laiptų pakopų ir turėklų restauracija

Visos klasicistinio stiliaus vidinių laiptų pakopos neišimamos, paliekamos pilnai restauracijai (34 vnt.). Klasicistinio stiliaus turėklų stulpai ir porankiai neišimami, paliekami pilnai restauracijai (48 vnt.). Trečiame aukšte išimami vėlyvi tarybiniai turėklų stulpai (2 vnt.), autentiškas porankis (1 vnt.) ir tarybinės pakopos (5 vnt.), taip pat išimama antro aukšto vidaus laiptų pirma įpjauta laiptų pakopa (1 vnt.). Vietoje šios pakopos įrengiama nauja, gaminama pagal autentą (1 vnt.), demontuotas autentiškas porankis (1 vnt.) tvirtinamas trečiame aukšte prie sienos, pratesiant kampinių laiptų porankį.

Laiptų restauravimas vykdomas rankiniu būdu, karšto oro srove suminkštinant ir aštriomis glaistyklėmis nubraukiant dažus nuo medienos paviršiaus, jo nepažeidžiant. Nuvalyti laiptų elementai peržiūrimi, įvertinama jų būklė, pažeistos dalys restauruojamos, taikant specialią metodiką ir medžiagas (medžio fragmentų implantavimas, glaistymas, mazgų perrinkimas, klijavimas ir kt.).

Darbus gali vykdyti profesionalūs medžio restauratoriai. Negalima nušveisti arba nupjauti laiptelio profilio kantelių, pakeisti laiptelio profilio, suploninti rėmų tašo ir pan. Visi stori profilius slepiantys uždažymai turi būti nuimti, užkarpos ir profilių briaunos nuvalytos, ryškios, aštrios. Esant labai ženkliems atskirų elementų pažeidimams, suirusias dalis išimti ir implantuoti iš kitų išmontuotų pakankamos kokybės laiptų elementų (autentiškų) arba gaminti analogiškus naujus pagal matavimų brėžinius.

Neleidžiama keisti suirusių elementų naujais atsitiktinio profilio elementais (serijinės gamybos).

Po medinių elementų restauracijos laiptai dažomi balta spalva, remiantis polichrominiais tyrimais, atliktais 2013 m. Dažai naudojami visiems langams dažyti vienos rūšies ir atspalvio (perkami iš vieno gamintojo).

13.2. Sraigtinių laiptų atkūrimas

Nauji sraigtiniai laiptai gaminami iš kietmedžio medienos pagal gamintojo pateiktas tipinių laiptų mazgų schemas, atkartojant apmatavimo brėžiniuose užfiksuotus kampinių laiptų elementų profilius, laiptų stulpų ir porankių matavimus ir tais matavimais remiantis parengtus laiptų elementų brėžinius. Mediniai laiptai gaminami pagal gamintojo technologinius mazgus, suderinus sprendinius su specialiąją priežiūrą vedančiu specialistu. Visa laiptų konstrukciją sukasi aplink centrinį stiebą.

Techniniame projekte paruošti laiptų įstatymo į angą perdangoje principiniai brėžiniai (žiūr. brėž. TDP-40) ir techninės specifikacijos. Jais vadovaujantis gamintojui būtina nustatyti laiptų aukštį apmatuojant patalpą ir perdangą po angos perdangoje kirtimo ir gamybai parengti visų laiptų brėžinius. Laiptų stulpų ir porankių gamybai naudoti klijuotos pušies tašą be dygio. Ruošinius impregnuoti mirkant, gruntuoti. Visus paviršius padengti baltos spalvos vieno gamintojo dažais.

13.3. Paliekamų patalpų ir statybviečių būklė

Pabaigus darbus, Rangovas turi pašalinti visas medžiagas ir jų atliekas, tuščią tarą bei šiukšles, išvalyti ir išvežti purvą. Pastatų aplinka turi likti švari ir tvarkinga.

Aptaškymai, nuvarvėjimai sanuojant pastatus turi būti pašalinti.

Pastatai turi būti palikti švarūs, su išvalytais langais bei grindimis, paruošti naudojimui.

SUSTAMBINTAS MEDŽIAGŲ, GAMINIŲ IR DARBŲ ŽINIARAŠTIS

Poz. Nr.	Pavadinimas ir techninės charakteristikos 475	Žymuo	Mato vnt.	Kiekis	Papildomi duomenys
1	2	3	4	5	6
STATINIO ATCHITEKTŪROS DALIS					
1	**LAUKO DANGŲ ŽINIARAŠTIS**				
1.1	Žemės sluoksnio 0,5 m gylio aplink pastato cokolį nuėmimas (kasimas rankiniu būdu)		m^2	105	
1.2	Naujų molio plytų nuogrindai įrengimas 27x13x6,5 (h) mm		vnt	350	Likusios plytos autentiškos 1410 vnt.
1.3	Naujai atsėjama veja. Vejos mažų plotų atnaujinimas, papildant 15 cm augalinio grunto sluoksniu		m^2	105	
2	**LIETAUS NUVEDIMO SISTEMOS ĮRANGOS ATKŪRIMO DARBAI** (pagal buvusių formą, medžiagiškumą)				
2.1	Esamų lietlovių išmontavimas	TS-01	m‘	133,33	
2.2	Esamų lietvamzdžių išmontavimas	TS-01	m‘	76,64	
2.3	Lietloviai iš puralu dengtos (tamsiai ruda spalva) skardos, apvalaus profilio Ø100 mm	TS-06	m‘	133,33	
2.4	Lietvamzdžiai puralu dengtos (tamsiai ruda spalva) skardos Ø100 mm	TS-06	m‘	76,64	
2.5	Viršutiniai piltuvai	TS-06	vnt	15	
2.6	Alkūnės	TS-06	vnt	15	
2.7	Apatiniai nukreipiamieji	TS-06	vnt	11	
3	**IŠORĖS DARBAI**				
3.1	Nevertingo lentelių apkalimo demontavimas		m^2	215,0	

Atestato Nr.	UAB „Šiltas namas“ Ateities g. 21, LT-06326 Vilnius, tel./faks. (8 5) 269 69 10, tel. (8 5) 269 69 60				Senosios vilos „Anapilis“ Birutės al. 34a, Palangoje, remonto, restauravimo ir pritaikymo kultūros poreikiams projektas,		
1512	ŠILTAS NAMAS						
	PAREIGOS	V. PAVARDĖ	PARAŠAS	DATA			
1929/A639	PV	R. Valeckas		2013			
2123	Arch.	I. Pasko		2013	Medžiagų ir kiekių žiniaraštis	Laida	B
Stadija/ Etapas: TP	Palangos savivaldybės administracija				SN-13-001-TP-A- MŽ	lapas 1	lapų 5

	(storis 20 mm)				
3.2	Ankstesnių remontų dažų sluoksnių pašalinimas karšto oro srove 476	TS-04	m^2	903,45	
3.3	Esamo sveiko medinio apkalimo protezavimas (storis 20 mm; supuvusių dalių išpjovimas ir pakeitimas naujomis dalimis)	TS-04	m^2	15,0	Padengimas antiseptikais ir antipirenais
3.4	Spygliuočių lentos viengubo pjovimo 20 mm storio atkuriamam ir naujam mediniam apkalimui gaminti (tik naujų elementų gamyba)	TS-04	m^2	356	Tašymas, skaptavimas, padengimas antiseptikais ir antipirenais
3.5	Spygliuočių lentos atkuriamų balkonų drožtiems 30 mm storio mediniams turėklams gaminti	TS-04	m^2 m‘	245,0 272,2	Tašymas, skaptavimas, padengimas antiseptikais ir antipirenais
3.6	Plyšių, duobučių užtaisymas medžio restauracine mase ir užtrynimo restauracine mase (~5 mm storio)	TS-04	m^2	180,3	
3.7	Sienų elementų padengimas antiseptikais ir antipirenais	TS-04	m^2	577,56	
3.8	Lauko medinių sienų dažymas laukui skirtais dažais (spalva RAL 1002)	TS-04	m^2	461,72	
3.9	Lauko medinių sienų dažymas laukui skirtais dažais (spalva RAL 1019)	TS-04	m^2	118,91	
3.10	Verandos medinių lentų ant gulekšnių grindų dangos demontavimas		m^2	43,2	
3.11	Cinkuotos skardos dangos demontavimas po verandos grindimis		m^2	43,2	
3.12	100 mm storio kietos akmens vatos įrengimas po verandos grindimis		m^2	51,8	
3.13	Hidroizoliacinės plėvelės įrengimas po verandos grindimis		m^2	51,8	
3.14	Naujos cinkuotos skardos dangos įrengimas po verandos grindimis		m^2	51,8	
3.15	Verandos medinių 40 mm storio lentų ant gulekšnių grindų dangos, (viena pusė obliuota) įrengimas ir dažymas laukui skirtais dažais (3 sluoksniai)		m^2	51,8	Padengimas antiseptikais ir antipirenais
3.16	Senų verandos lubų dažų nuėmimas karšto oro srove		m^2	43,2	

3.17	Verandos lubų dažymas laukui skirtais dažais (2 sluoksniai)		m^2	43,2	
3.18	Metalinių šarvuotų apšiltintų lauko durų[477] įrengimas		m^2	2,77	
3.19	Apsauginės tvorelės įrengimas		kg m	1387,88 71,4	
4	**VIDAUS DARBAI**				
4.1	Ardomos plytų mūro pertvaros		m^3	29,33	
4.2	Ardomos medinės karkasinės pertvaros		m^2	26	
4.3	Demontuojami mediniai laiptų elementai (20 mm storio)		m^2	34	
4.4	Demontuojama keramikos plytelių apdaila		m^2	180,63	
4.5	Senų dažų nuėmimas nuo tinkuoto paviršiaus		m^2	1003,73	
4.6	Medinių karkasinių sienų tinkavimas		m^2	888,13	
4.7	Medinių sienų dažymas (vidaus sienų spalvos parenkamos remiantis polichrominiais tyrimais)		m^2	1003,73	
4.8	Cokolinio aukšto lubų tinkavimas, glaistymas ir dažymas drėgmei laidžiais dažais		m^2	363,3	
4.9	Gipsokartono pertvarų įrengimas ant metalinio karkaso (dvigubas gipsokartono sluoksnis, metalinio karkaso tuštumos užpildomos minkšta akmens vata)		m^2	358,6	
4.10	Atsparaus vandeniui gipsokartono pertvarų įrengimas ant metalinio karkaso (dvigubas gipsokartono sluoksnis, metalinio karkaso tuštumos užpildomos 50 mm storio minkšta akmens vata)		m^2	36,2	
4.11	Keramikos plytelių apdailos sienoms san. mazguose įrengimas		m^2	148,2	
4.12	Pakabinamų gipsokartono lubų įrengimas, glaistymas ir dažymas drėgmei laidžiais dažais		m^2	568,6	
4.13	Pakabinamų atsparaus vandeniui gipsokartono lubų įrengimas, glaistymas ir dažymas drėgmei nelaidžiais dažais		m^2	36,2	
4.14	Metalinių kopečių pastogėje įrengimas		m^2	0,94	
5	**LAIPTŲ, TURĖKLŲ IR ĮSPRŪDINIŲ LAIPTINĖS SIENELIŲ REMONTAS / RESTAURAVIMAS**				

5.1	Vėlyvų medinių laiptelių demontavimas (plotis 1200 mm)		m‘	2,1	
5.2	Turėklų ir porankio demontavimas (□30 x 40 mm)		m‘	8,2	
5.3	Autentiškų medinių turėklų ir porankio trečiame aukšte tvirtinimas		m‘	5,7	
5.4	Senų dažų nuėmimas karšto oro srove		m^2	24,92	
5.5	Medinių paviršių gruntavimas		m^2	24,92	
5.6	Medinių paviršių dengimas priešgaisriniįmis medžiagomis		m^2	24,92	
5.7	Medinių paviršių dažymas. Spalva balta.		m^2	24,92	
6	**GRINDŲ DANGŲ ĮRENGIMAS**				
6.1	PVC grindų dangos įrengimas		m^2	598,0	
6.2	Akmens masės plytelės san. mazgų grindims		m^2	34,5	
6.3	Medinių lentų grindų 40 mm storio, (viena pusė obliuota) įrengimas daugiafunkcinėje salėje ir lakavimas su šviesaus ąžuolo spalvos beicu (3 sluoksniai)		m^2	200,71	Padengimas antiseptikais ir antipirenais
6.4	Akmens masęs plytelės laiptams		m^2	183,4	
7	**PLYTŲ MŪRO, TINKUOTŲ, DAŽYTŲ SIENŲ REMONTAS / RESTAURAVIMAS**				
7.1	Angų kirtimas plytų mūro sienoje		m^3	2,09	
7.3	Išorės sienų valymas nuo nešvarumų, uždažymo (100%)		m^2	141,64	
7.4	Vidaus sienų valymas nuo nešvarumų, uždažymo (50%), susidėvėjusio tinko nuėmimas, tinko (užtepo) įrengimas pagal autentišką (50%), dažymas silikoniniais dažais (100%)		m^2	739,38	
7.5	Išorės tiesių angokraščių valymas nuo nešvarumų, dažymo (100%)		m^2	1,51	
7.6	Vidaus tiesių angokraščių valymas nuo nešvarumų, uždažymo (50%), susidėvėjusio tinko nuėmimas, tinko (užtepo) įrengimas pagal autentišką (50%), dažymas silikoniniais dažais (100%)		m^2	3,64	
7.7	Išorės lenktų angokraščių valymas nuo nešvarumų, dažymo (100%)		m^2	0,5	

7.8	Vidaus lenktų angokraščių valymas nuo nešvarumų, uždažymo (50%), susidėvėjusio tinko nuėmimas, tinko (užtepo) įrengimas pagal autentišką (50%), dažymas silikoniniais dažais (100%)		m^2	1,21	
8	**KITI DARBAI**				
8.1	Keltuvo įrengimas Šachtos išmatavimai 1800 x 2035 mm		vnt	1	Trijų sustojimų keleivinis keltuvas
8.2	Lauko keltuvo įrengimas		vnt	1	Lauko keltuvas su vienu lanko formos nusileidimu ir vienu posukiu

KULTŪROS PAVELDO DEPARTAMENTAS
PRIE KULTŪROS MINISTERIJOS

NEKILNOJAMOJO KULTŪROS PAVELDO APSAUGOS SPECIALISTO ATESTATAS

2011-06-20 Nr. 1929
(data)

RIMAS VALECKAS

A. k. 36303190033

VEIKLOS RŪŠIS - TAIKOMŲJŲ MOKSLINIŲ ARDOMŲJŲ TYRIMŲ VYKDYMAS.
SPECIALIZACIJA - ARCHITEKTŪROS NATŪRINIAI TYRIMAI,
TREČIA KAT.
VEIKLOS RŪŠIS - TVARKOMŲJŲ PAVELDOSAUGOS DARBŲ PROJEKTŲ RENGIMAS.
SPECIALIZACIJA - ARCHITEKTŪROS PROJEKTAI;
TREČIA KAT.
VEIKLOS RŪŠIS - PAVELDOSAUGOS (SPECIALIOSIOS) EKSPERTIZĖS ATLIKIMAS.
SPECIALIZACIJA - NEKILNOJAMŲJŲ KULTŪROS VERTYBIŲ VERTINIMO SPECIALIOJI EKSPERTIZĖ - ARCHITEKTŪRINIO NEKILNOJAMOJO KULTŪROS PAVELDO;
EKSPERTIZĖS SPECIALISTO KAT.

Atestatas galioja iki 2016-06-20
(data)

Kultūros paveldo departamento
prie Kultūros ministerijos
direktorius (parašas) Diana Varnaitė
(vardas ir pavardė)

Atestavimo komisijos pirmininkas (parašas) Aušrelė Angelė Racevičienė
(vardas ir pavardė)

Projektui SN 13001-PP

2005 UAB „GRAFIJA" 00534

LIETUVOS RESPUBLIKOS APLINKOS MINISTERIJA

Architekto
KVALIFIKACIJOS ATESTATAS

Nr. A 639

Rimas VALECKAS

yra atestuotas

Statinio projekto, statinio projekto vykdymo priežiūros vadovas
Statinių grupės: gyvenamųjų ir negyvenamųjų statinių grupės, kiti statiniai.
Statinių kategorija: ypatingi statiniai.

Statinio projekto architektūrinės dalies,
statinio projekto architektūrinės dalies vykdymo priežiūros vadovas
Statinių grupės: visos statinių grupės.
Statinių kategorija: ypatingi statiniai.

LIETUVOS RESPUBLIKOS APLINKOS MINISTERIJA

Aplinkos viceministras
Arūnas Remigijus Zabulėnas

Komisijos pirmininkas
Juozas Vaškevičius

Atestatas galioja iki 2015 m. spalio mėn. 07 d.
Atestavimo komisijos 2010 m. spalio mėn. 07 d. protokolas Nr. 59

Nuotrauka įklijuota: R. Valeckas

Projektui SN 13-001-PP

482

KULTŪROS PAVELDO DEPARTAMENTAS
PRIE KULTŪROS MINISTERIJOS

NEKILNOJAMOJO KULTŪROS PAVELDO APSAUGOS SPECIALISTO ATESTATAS

2011-11-02 Nr. 2123
(data)

IGOR PASKO

A. k. 38404210375

VEIKLOS RŪŠIS - TVARKOMŲJŲ PAVELDOSAUGOS DARBŲ PROJEKTŲ RENGIMAS,
SPECIALIZACIJA - ARCHITEKTŪROS PROJEKTAI;
ANTRA KAT.

Atestatas galioja iki 2016-11-02
(data)

Kultūros paveldo departamento
prie Kultūros ministerijos
direktorius _____ (parašas) Diana Varnaitė (vardas ir pavardė)

Atestavimo komisijos pirmininkas _____ (parašas) Aušrelė Angelė Racevičienė (vardas ir pavardė)

Senosios vilos „Anapilis“ Birutės al. 34a, SN-13-001-TP-TDP

2005 UAB „GRAFIJA“ 00534

483

TVIRTINU:
Palangos miesto savivaldybės administracijos Architektūros ir teritorijų planavimo skyriaus vedėjo pavaduotojas, atliekantis vedėjo funkcijas
Vidmantas Danta

2013 m. 05 mėn. 08 d.

SPECIALIEJI ARCHITEKTŪROS REIKALAVIMAI PASTATO STATYBAI

2013 m. gegužės 08 d. Nr. 164
(registravimo data)

1. Pavadinimas ir adresas: Senosios vilos „Anapilis", Birutės al. 34A, Palangoje, kapitalinio remonto, restauruojant ir pritaikant kultūros poreikiams, projektas.
2. Statytojas (užsakovas): Palangos m. savivaldybės administracija, Vytauto g. 73, Palanga.
3. Reikalavimai: Projektuoti sklypo ribose. Vadovautis Palangos m. centrinės dalies detaliojo plano, patvirtinto Palangos miesto savivaldybės tarybos 2000-05-25 sprendimu Nr.32 ir Specialiojo paminklosauginio plano, patvirtinto Palangos m. tarybos 1999-07-29 sprendimu Nr.134, sprendiniais.
3.1. Architektūriniam sprendimui ir išplanavimui:
Projektuoti vadovaujantis Tvarkomųjų paveldosaugos darbų projektavimo sąlygomis.
Paruošti fasadų spalvinį sprendimą. Projektuojant atsižvelgti ir nepabloginti gretimų sklypų naudojimo sąlygų, privažiavimo kelių, pėsčiųjų takų.
Nepažeisti trečiųjų asmenų interesų.
3.1.1. Statinių statybos linija jų sklypo ribų ar gatvių atžvilgiu: Statybos linija – esama.
3.1.2. Statinių išdėstymas (užstatymo pobūdis) statybos sklype: Sklypo užstatymo tankumas ir intensyvumas – esamas (nedidinamas).
3.1.3. Statinių aukštų skaičius arba jų ribos: Pastato aukštis esamas (nedidinamas).
3.1.4. Sklypo sutvarkymas (želdiniai, aptvėrimas, vertikalinis planiravimas): Parengti situacijos planą su sanitarine ir kitomis apsaugos zonomis, sklypo planą (statinių išdėstymo planą), sklypo sutvarkymo (aplinkotvarkos) planą, sklypo vertikalųjį planą (sklypo aukščių planą), suvestinį sklypo inžinerinių tinklų planą. Spręsti automobilių stovėjimo vietas. Saugoti sklype esančius želdinius.
4. Kiti reikalavimai:
4.1. Statybą leidžiančiam dokumentui gauti pateikti pilnos apimties projektą pasirašytą projekto vadovo, dalių vadovų. Projektą ruošti ant naujo (ne senesnio kaip 2 metai) topografinio plano pagrindo.
4.2. Statybos skyriaus archyvui pateikti: vieną egz. techninio projekto bei vieną kompiuterinę laikmeną su įrašytomis projekto (minimalus raiškos reikalavimas – 200 dpi, galimi formatai – *. jpg,*. gif,*. png,*. pdf ir ne didesni nei 10 megabaitų) ir topografinio plano kopijomis, įrašytomis *. dwg ir *. jpg formatais ir atsiųsti el paštu **architektas@palanga.lt**.
4.3. Nurodyti statybinio laužo kiekius ir jų tvarkymo būdą.
4.4. Viso projekto vadovas atsako už projektinius sprendinius, statybos reglamentų vykdymą nustatyta tvarka. Projekto vadovas turi pateikti kvalifikacijos atestatą.
4.5. Projektuoti taip, kad išpildyti Statybos įstatymo 4, 5, 6 straipsnių reikalavimus, apie kiekvieną iš jų konkrečiai nurodant projekte, bendrųjų duomenų dalyje. Atskirų dalių projekto vadovai, atitinkamai pagal savo specialybę, atsako už nurodytų įstatymo reikalavimų įvykdymą projekte. Teisė būti statinio projektuotoju ir jo pareigos turi būti vykdomos pagal Statybos įstatymo 14 straipsnį.
4.6. Parengti esamos padėties fotofiksaciją ir pateikti projekto sudėtyje.

4.7. Statybos darbus organizuoti vadovaujantis Palangos miesto savivaldybės tarybos 2009-03-26 sprendimu Nr. T2-64 „Dėl triukšmo prevencijos Palangos miesto savivaldybės viešosiose vietose taisyklių pakeitimo ir papildymo".

Architektūros ir teritorijų planavimo skyriaus vedėjo pavaduotojas — Vidmantas Danta

Paveldo tvarkybos reglamento PTR 3.02.01:2005
„Tvarkomųjų paveldosaugos darbų projektavimo sąlygų
(laikinųjų apsaugos reglamentų) išdavimo taisyklės“
2 priedas

485

(Tvarkomųjų paveldosaugos darbų projektavimo sąlygų (laikinojo apsaugos reglamento) forma)

Kultūros paveldo departamentas prie Kultūros ministerijos
Klaipėdos teritorinis padalinys
(išdavusios institucijos pavadinimas)

TVARKOMŲJŲ PAVELDOSAUGOS DARBŲ PROJEKTAVIMO SĄLYGOS (LAIKINASIS APSAUGOS REGLAMENTAS)

2012 m. vasario 3 d. Nr. (12.9) 2M-06
Klaipėda

1. Kultūros paveldo objektas Vilos pastatas „Anapilis‘ unikalus vertybės kodas kultūros vertybių registre 1290
(pavadinimas, adresas, unikalus Kultūros vertybių registro kodas)

2. Unikalus Nekilnojamojo turto registro Nr. Unikalus Nr.2593-0000-3017

3. Kultūros paveldo objekto valdytojas Palangos miesto savivaldybės administracija
(juridinio asmens pavadinimas arba fizinio asmens vardas, pavardė,
Įm.kodas 125196077, Vytauto g. 73, LT-00134 Palanga, tel. 8 460 48705, faksas 8 460 40217, el.paštas: administracija@palanga.lt
juridinio asmens/asmens kodas, adresas, telefono Nr. , el. pašto adresas)

4. Tvarkomųjų paveldosaugos darbų projektavimo sąlygos Senosios vilos „Anapilis“ restauravimo, pritaikymo kultūriniams poreikiams darbų projektui rengti.

Tvarkybos darbų projektą rengti pagal:

1) LR Nekilnojamojo kultūros paveldo apsaugos įstatymą (Žin., 2004, Nr. 153-5571);
2) Vilos „Anapilis“ pastato (unikalus vertybės kodas 1209), kultūros vertybės pagrindinį dosje (pasą); nepažeisti vertingųjų statinio sąvybių (Kultūros vertybių registras (*http://kvr.kpd.lt/heritage/);*
3) Paveldo tvarkybos reglamentą PTR 3.06.01:2007 „Kultūros paveldo tvarkybos darbų projektų rengimo taisyklės“ (Žin., 2007, Nr. 70-2782); a) projektuoti atliktų architektūrinių-konstruktyvinių, polichrominių tyrimų išvadų pagrindu; b) pagal PTR 3.06.01:2007 4 skyriaus nuostatas parengtus projektinius pasiūlymus, atliktų tyrimų pagrindu, teikti KPD Klaipėdos teritoriniam padaliniui.
4) Paveldo tvarkybos reglamentą PTR 3.03.01:2005 „Nekilnojamojo kultūros paveldo statinio tvarkomųjų paveldosaugos darbų projekto ar tvarkomųjų paveldosaugos darbų projekto paveldosaugos (specialiosios) ekspertizės atlikimo taisyklės (Žin.,2005, Nr. 57-1967) a) projekto sudėtyje pateikti paveldosauginę (specialiąją) ekspertizę;
5) Objekto tvarkomiesiems paveldosaugos darbams būtina taikyti specialiąsias technologijas. Vadovautis atitinkamais paveldo tvarkybos reglamentais kurie nurodyti 2007-11-26 LR Kultūros ministro įsakyme Nr. ĮV – 683 “Dėl paveldo tvarkybos reglamentų patvirtinimo“ (Žin., 2007, 126-5138) ir Paveldo tvarkybos reglamentais, kurie nurodyti 2010-02-24 LR Kultūros ministro įsakyme Nr. ĮV – 130 “Dėl paveldo tvarkybos reglamentų patvirtinimo“ (Žin., 2010, 28-13308);
6) Statybų techniniu reglamentu STR 1.01.01:2005 „Kultūros paveldo statinio tvarkomųjų statybos darbų reglamentai“ LR Aplinkos ministro ir Kultūros ministro 2005-05-05 įsakymas Nr. D1-233/ĮV-196, (Žin.,2005, Nr. 60-2140);

7) Statybų techniniu reglamentu STR 1.01.06:2006 „Ypatingi statiniai“ (Žin., 2010, Nr. 115-5904);
8) Techninio projekto sudėtyje turi būti paveldo tvarkybos dalis, kuriai bus išduodamas Paveldo tvarkybos darbų leidimas (pagal PTR 3.04.01:2005 „Leidimų atlikti tvarkomuosius paveldosaugos darbus išdavimo taisyklės“).

Pastaba: parengtą tvarkybos darbų projektą su tyrimų medžiaga (1 egz.) teikti KPD Klaipėdos teritoriniam padaliniui, archyvavimui.

Vyr.specialistai, papildomai atliekanti vedėjo funkcijas — (pareigų pavadinimas) — (parašas) — Audronė Puzonienė (vardas ir pavardė)

A.V.

Projektavimo sąlygos (laikinasis apsaugos reglamentas) išduotos (įteiktos):

Direktorė (valdytojo ar jo įgalioto asmens pareigų pavadinimas) — (parašas) — Akvilė Kilijonienė (vardas ir pavardė)

A.V. (juridinio asmens atveju)

VALSTYBĖS ĮMONĖ REGISTRŲ CENTRAS
V.Kudirkos g. 18-3, LT-03105 Vilnius, tel. (5) 2688 262, faks. (5) 2688 311, el.p. info@registrucentras.lt

NEKILNOJAMOJO TURTO REGISTRO CENTRINIO DUOMENŲ BANKO IŠRAŠAS

2013-01-10 16:07:49

1. Nekilnojamojo turto registre įregistruotas turtas:

Registro Nr.: **50/124242**
Registro tipas: **Žemės sklypas su statiniais**
Sudarymo data: **1990-03-15**
Adresas: **Palangos m. sav. Palangos m. Birutės al. 34A**
Registro tvarkytojas: **Valstybės įmonės Registrų centro Klaipėdos filialas**

2. Nekilnojamieji daiktai:

2.1. **Žemės sklypas**

Unikalus Nr.: **4400-2203-3845**
Kadastrinis Nr: **2501/0031:203 Palangos m. k.v.**
Pagrindinė tikslinė naudojimo paskirtis: **Kita**
Naudojimo būdas: **Visuomeninės paskirties teritorijos**
Naudojimo pobūdis: **Mokslo, kultūros, sporto ir gydymo paskirties pastatų bei statinių statybos**
Žemės sklypo plotas: **0.3975 ha**
Užstatyta teritorija: **0.3419 ha**
Kitos žemės plotas: **0.0556 ha**
Matavimų tipas: **Žemės sklypas suformuotas atliekant kadastrinius matavimus**
Indeksuota žemės sklypo vertė: **433498 Lt**
Žemės sklypo vertė: **270936 Lt**
Vidutinė rinkos vertė: **4295000 Lt**
Vidutinės rinkos vertės nustatymo data: **2009-07-22**
Kadastro duomenų nustatymo data: **2009-07-15**

2.2. **Pastatas - Klubas**

Unikalus Nr.: **2593-0000-3017**
Pagrindinė tikslinė naudojimo paskirtis: **Kultūros**
Pažymėjimas plane: **1C2m**
Statybos pradžios metai: **1930**
Statybos pabaigos metai: **1930**
Baigtumo procentas: **100 %**
Fizinio nusidėvėjimo procentas: **61 %**
Dujos: **Nėra**
Sienos: **Rąstai**
Šildymas: **Centrinis šildymas iš centralizuotų sistemų**
Vandentiekis: **Komunalinis vandentiekis**
Nuotekų šalinimas: **Komunalinis nuotekų šalinimas**
Aukštų skaičius: **2**
Bendras plotas: **972.12 kv. m**
Pagrindinis plotas: **511.46 kv. m**
Užstatytas plotas: **499.00 kv. m**
Tūris: **3809 kub. m**
Koordinatė X: **6202136.82**
Koordinatė Y: **315983.24**
Vidutinės rinkos vertės nustatymo būdas: **Masinis vertinimas**
Atkūrimo sąnaudos (statybos vertė): **1351653 Lt**
Atkuriamoji vertė: **526762 Lt**
Vidutinė rinkos vertė: **631000 Lt**
Vidutinės rinkos vertės nustatymo data: **2013-01-10**
Kadastro duomenų nustatymo data: **1990-03-15**

2.3. Priklausinys: **Kiti statiniai (inžineriniai) - Kiemo statiniai**
Aprašymas / pastabos: **(kiemo aikštelė)**
Unikalus Nr.: **2593-0000-3039**
Pagrindinė tikslinė naudojimo paskirtis: **Kiti inžineriniai statiniai (kiemo įrenginiai)**
Statybos pradžios metai: **1972**
Statybos pabaigos metai: **1972**
Baigtumo procentas: **100 %**
Fizinio nusidėvėjimo procentas: **75 %**

Atkūrimo sąnaudos (statybos vertė): **86600 Lt**
Atkuriamoji vertė: **21700 Lt**
Atkuriamosios vertės ir atkūrimo sąnaudų (statybos vertės) nustatymo data: **2013-01-08**
Vidutinė rinkos vertė: **14300 Lt**
Vidutinės rinkos vertės nustatymo data: **2013-01-10**
Kadastro duomenų nustatymo data: **1990-03-15**
Priklausanti dalis: **1/1 priklauso pastatui Nr. 2593-0000-3017, aprašytam p. 2.2.**

3. Daikto priklausiniai iš kito registro: įrašų nėra

4. Nuosavybė:

4.1. **Nuosavybės teisė**
Savininkas: **LIETUVOS RESPUBLIKA, a.k. 111105555**
Daiktas: **žemės sklypas Nr. 4400-2203-3845, aprašytas p. 2.1.**
Įregistravimo pagrindas: **Nacionalinės žemės tarnybos teritorinio žemėtvarkos skyriaus vedėjo įsakymas, 2011-08-04, Nr. 16VĮ-(14.16.2.)-327**
Įrašas galioja: **Nuo 2011-08-30**

4.2. **Nuosavybės teisė**
Savininkas: **PALANGOS MIESTO SAVIVALDYBĖ, a.k. 111101343**
Daiktas: **pastatas Nr. 2593-0000-3017, aprašytas p. 2.2.**
kiti statiniai Nr. 2593-0000-3039, aprašyti p. 2.3.
Įregistravimo pagrindas: **Priėmimo - perdavimo aktas pagal LRV 1995.09.20 d. nutarimą Nr. 1251, 1996-08-30**
Įrašas galioja: **Nuo 2006-12-06**

5. Valstybės ir savivaldybių žemės patikėjimo teisė:

5.1. **Valstybinės žemės patikėjimo teisė**
Patikėtinis: **Nacionalinė žemės tarnyba prie Žemės ūkio ministerijos, a.k. 188704927**
Daiktas: **žemės sklypas Nr. 4400-2203-3845, aprašytas p. 2.1.**
Įregistravimo pagrindas: **Nacionalinės žemės tarnybos teritorinio žemėtvarkos skyriaus vedėjo įsakymas, 2011-08-04, Nr. 16VĮ-(14.16.2.)-327**
Įrašas galioja: **Nuo 2011-08-30**

6. Kitos daiktinės teisės :

6.1. **Kelio servitutas - teisė naudotis pėsčiųjų taku (tarnaujantis daiktas)**
Daiktas: **žemės sklypas Nr. 4400-2203-3845, aprašytas p. 2.1.**
Įregistravimo pagrindas: **Nacionalinės žemės tarnybos teritorinio žemėtvarkos skyriaus vedėjo įsakymas, 2011-08-04, Nr. 16VĮ-(14.16.2.)-327**
Plotas: **0.0565 ha**
Aprašymas: **Plane pažymėta "S", 7, a, b, c, č, 9, d, 11, e, ė, f, g, h, i, y, j, k, l, m, n, o, p, r, s, š, t, u, ū, v, z, ž, a1, b1, 12, c1, č1, d1, e1, ė1, 2, 3, f1, g1, h1, i1, y1, 6.**
Įrašas galioja: **Nuo 2011-08-30**

6.2. **Turto patikėjimo teisė**
Patikėtinis: **Palangos kultūros centras, a.k. 190276191**
Daiktas: **pastatas Nr. 2593-0000-3017, aprašytas p. 2.2.**
kiti statiniai Nr. 2593-0000-3039, aprašyti p. 2.3.
Įregistravimo pagrindas: **Savivaldybės tarybos sprendimas, 2000-11-30, Nr. 154**
Išdavė: E.Rimkus
Priėmimo - perdavimo aktas, 2000-12-29, Nr. 24
Įrašas galioja: **Nuo 2002-11-06**

7. Juridiniai faktai:

7.1. **Sudaryta panaudos sutartis**
Panaudos gavėjas: **PALANGOS MIESTO SAVIVALDYBĖ, a.k. 111101343**
Daiktas: **žemės sklypas Nr. 4400-2203-3845, aprašytas p. 2.1.**

Įregistravimo pagrindas: **Panaudos sutartis, 2011-10-28, Nr. 16SUN-12/32-PN**
Plotas: **0.3975 ha**
Įrašas galioja: **Nuo 2011-11-25**
Terminas: **Nuo 2011-10-28 iki 2110-10-28**

7.2. **Nekilnojamasis daiktas įrašytas į nekilnojamųjų kultūros vertybių registrą**
Daiktas: **pastatas Nr. 2593-0000-3017, aprašytas p. 2.2.**
Įregistravimo pagrindas: **Kultūros vertybių apsaugos departamento įsakymas, 1997-11-12, Nr. 317**
Įrašas galioja: **Nuo 2001-02-13**

---

8. Žymos: įrašų nėra

---

9. Specialios naudojimo sąlygos:

9.1. **I. Ryšių linijų apsaugos zonos**
Daiktas: **žemės sklypas Nr. 4400-2203-3845, aprašytas p. 2.1.**
Įregistravimo pagrindas: **Nacionalinės žemės tarnybos teritorinio žemėtvarkos skyriaus vedėjo įsakymas, 2011-08-04, Nr. 16VĮ-(14.16.2.)-327**
Plotas: **0.0278 ha**
Įrašas galioja: **Nuo 2011-08-30**

9.2. **VI. Elektros linijų apsaugos zonos**
Daiktas: **žemės sklypas Nr. 4400-2203-3845, aprašytas p. 2.1.**
Įregistravimo pagrindas: **Nacionalinės žemės tarnybos teritorinio žemėtvarkos skyriaus vedėjo įsakymas, 2011-08-04, Nr. 16VĮ-(14.16.2.)-327**
Plotas: **0.04 ha**
Įrašas galioja: **Nuo 2011-08-30**

9.3. **XLIX. Vandentiekio, lietaus ir fekalinės kanalizacijos tinklų ir įrenginių apsaugos zonos**
Daiktas: **žemės sklypas Nr. 4400-2203-3845, aprašytas p. 2.1.**
Įregistravimo pagrindas: **Nacionalinės žemės tarnybos teritorinio žemėtvarkos skyriaus vedėjo įsakymas, 2011-08-04, Nr. 16VĮ-(14.16.2.)-327**
Plotas: **0.0742 ha**
Įrašas galioja: **Nuo 2011-08-30**

9.4. **XLVIII. Šilumos ir karšto vandens tiekimo tinklų apsaugos zonos**
Daiktas: **žemės sklypas Nr. 4400-2203-3845, aprašytas p. 2.1.**
Įregistravimo pagrindas: **Nacionalinės žemės tarnybos teritorinio žemėtvarkos skyriaus vedėjo įsakymas, 2011-08-04, Nr. 16VĮ-(14.16.2.)-327**
Plotas: **0.0627 ha**
Įrašas galioja: **Nuo 2011-08-30**

9.5. **XIX. Nekilnojamųjų kultūros vertybių teritorija ir apsaugos zonos**
Daiktas: **žemės sklypas Nr. 4400-2203-3845, aprašytas p. 2.1.**
Įregistravimo pagrindas: **Nacionalinės žemės tarnybos teritorinio žemėtvarkos skyriaus vedėjo įsakymas, 2011-08-04, Nr. 16VĮ-(14.16.2.)-327**
Plotas: **0.3975 ha**
Įrašas galioja: **Nuo 2011-08-30**

9.6. **XXVII. Saugotini želdiniai (medžiai ir krūmai), augantys ne miškų ūkio paskirties žemėje**
Daiktas: **žemės sklypas Nr. 4400-2203-3845, aprašytas p. 2.1.**
Įregistravimo pagrindas: **Nacionalinės žemės tarnybos teritorinio žemėtvarkos skyriaus vedėjo įsakymas, 2011-08-04, Nr. 16VĮ-(14.16.2.)-327**
Plotas: **0.0556 ha**
Įrašas galioja: **Nuo 2011-08-30**

9.7. **XVI. Kurortų apsaugos zonos**

Daiktas: **žemės sklypas Nr. 4400-2203-3845, aprašytas p. 2.1.**
Įregistravimo pagrindas: **Nacionalinės žemės tarnybos teritorinio žemėtvarkos skyriaus vedėjo įsakymas, 2011-08-04, Nr. 16V-(14.16.2.)-327**
Plotas: **0.3975 ha**
Įrašas galioja: **Nuo 2011-08-30**

10. Daikto registravimas ir kadastro žymos:

10.1. **Suformuotas naujas (daikto registravimas)**
Daiktas: **žemės sklypas Nr. 4400-2203-3845, aprašytas p. 2.1.**
Įregistravimo pagrindas: **Nacionalinės žemės tarnybos teritorinio žemėtvarkos skyriaus vedėjo įsakymas, 2011-08-04, Nr. 16V-(14.16.2.)-327**
Įrašas galioja: **Nuo 2011-08-30**

10.2. **Kadastrinius matavimus atliko (kadastro žyma)**
UAB "Eurometras", a.k. 170550172
Daiktas: **žemės sklypas Nr. 4400-2203-3845, aprašytas p. 2.1.**
Įregistravimo pagrindas: **Nekilnojamojo daikto kadastro duomenų byla, 2009-07-22**
Kvalifikacijos pažymėjimas, Nr. 2M-M-517
Licencija, Nr. G-866-(526)
Įrašas galioja: **Nuo 2011-08-30**

11. Registro pastabos ir nuorodos:
Buvęs adresas: J.Basanavičiaus g. 39, Palanga.

12. Kita informacija: įrašų nėra

13. Informacija apie duomenų sandoriui tikslinimą: įrašų nėra

2013-01-10 16:07:49

Dokumentą atspausdino: Kadastro specialistė Sandra Paulauskienė

Miestas	Kvartalas	Sklp.
PALANGA	21	9

Įvest. Nr 263

491

LTSR
KŪM RTIB
KLAIPĖDOS TARPMIESTINIS TECHNINĖS
INVENTORIZACIJOS BIURAS
NAMŲ VALDOS TECHNINĖS APSKAITOS

B Y L A

Esančios PALANGOS miesto, rajono,

apyl. kolūkyje.

BIRUTĖS AL. kn. 34a K-ČEK. 9/1961

BASANAVIČIAUS g-vė, ~~a sklsg.~~ Nr. 39

Fondas VALSTYBINIS

Savininkas LTSR MINISTRŲ TARYBOS REIKALŲ VALDYBA
~~PALANGOS M. KULTŪROS CENTRAS~~
~~PALANGOS M. SAVIVALDYBĖS T.~~
PALANGOS KULTŪROS CENTRAS

50/124242

Teisinės registracijos Nr. 157
III-18

Pagrindinai inventorizuota 1950 m. KOVO mėn. 27 d.

Raseinial, 1984-50000-89

Dokumentų sąrašas byloje

492 20.0315

Eil. Nr.	Dokumento pavadinimas	data / lapų Nr.	data / lapų Nr.	data / lapų Nr.	data / lapų Nr.	data / lapų Nr.
1	Žemės sklypo planas	1				
2-5	Pastatų aukštų planai	4				
6	Forma Nr. 1	1				
7-8	Forma Nr. 2	1				
9-10	Patalpų eksploatacija	2				
	Žemės sklypo nuotrauka					
	Pastatų nuotraukos					
	Statybos raidė					
	Lapų skaičius viso	9				
	Archyvaro parašas					

Atžymėjimas apie nuorašo įteikimą

Nuorašo data	Piliečio pavardė v. t. v.	Gimimo meta	Paso rija	Paso Nr.	Piliečio parašas	Parašas darbuotojo įteikusio nuorašą

PLOTAS 9075m²
DAUGIABUTIS NAMAS
PARKAS
PARKAS
PARK

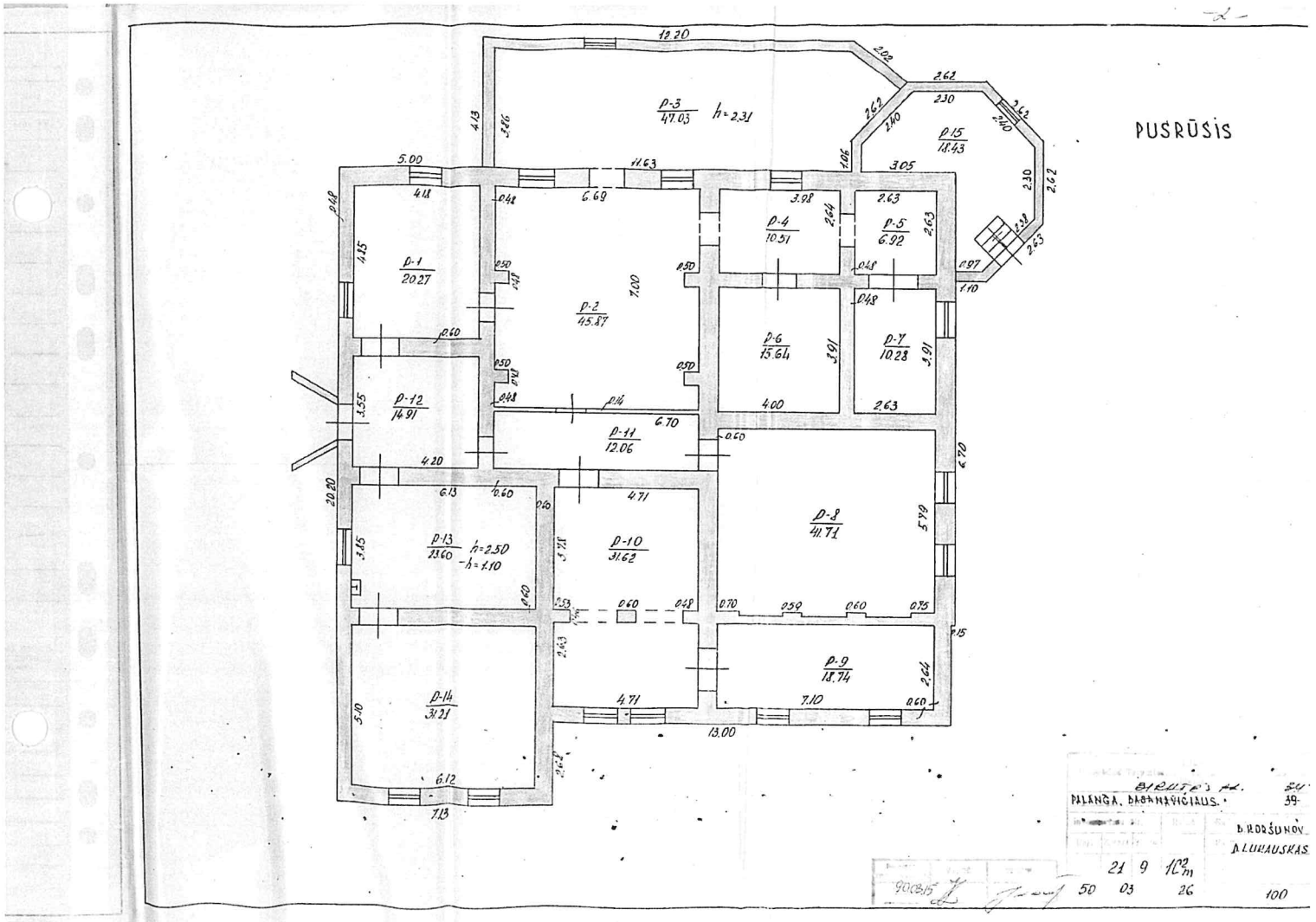
PUSRŪSIS
P-1 20.27
P-2 45.87
P-3 47.03 h=2.31
P-4 10.51
P-5 6.92
P-6 15.64
P-7 10.28
P-8 41.71
P-9 18.74
P-10 31.62
P-11 12.06
P-12 14.91
P-13 23.60 h=2.50 -h=1.10
P-14 31.21
P-15 14.43
PALANGA. DAUKANTIČIAUS. 39
D.RODŠUNOV
A.LUKAUSKAS
21 9 10 m²
50 03 26
100

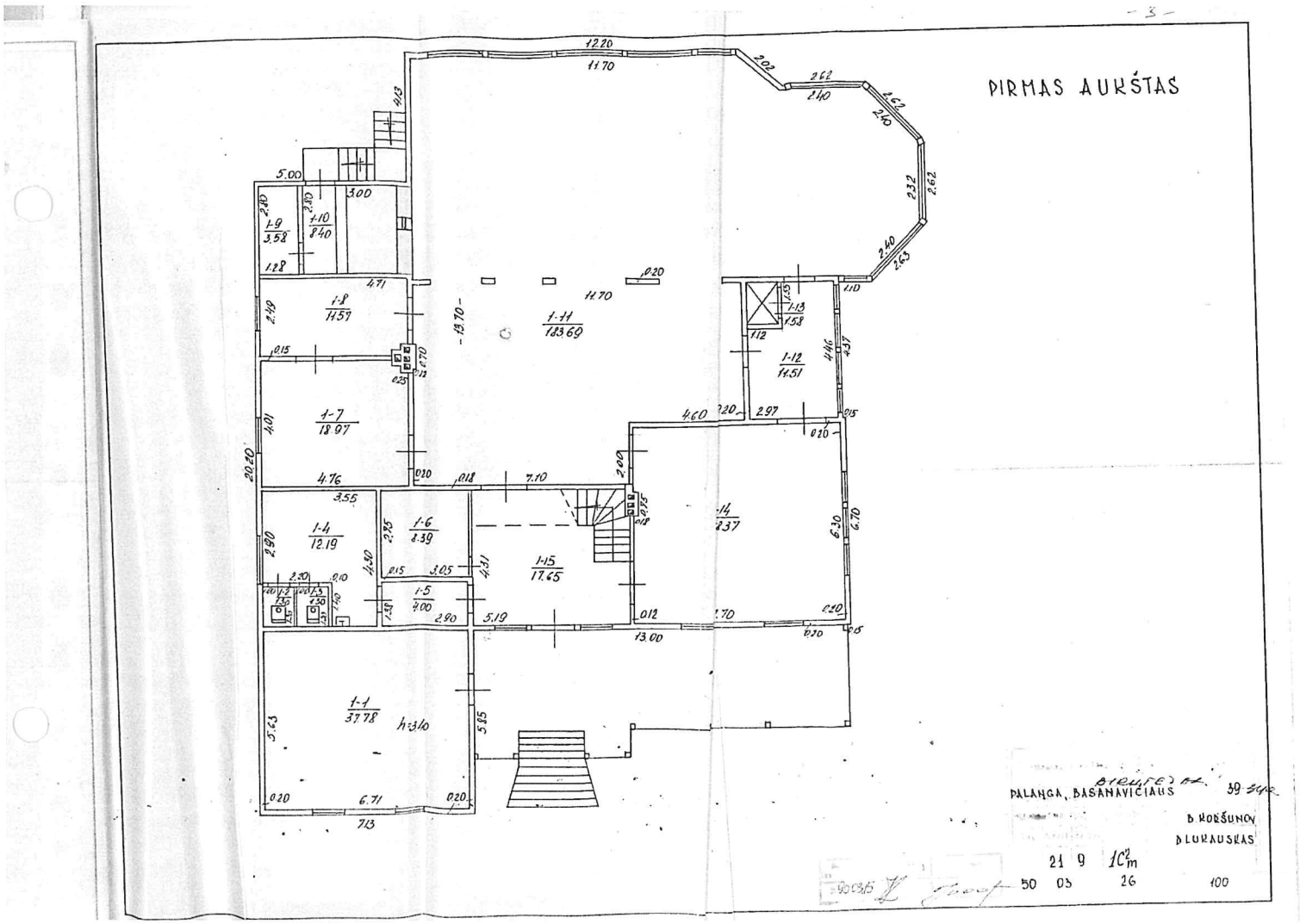
PIRMAS AUKŠTAS
PALANGA, BASANAVIČIAUS
B. KORŠUNOV
D. LUKAUSKAS
1-1 37.78 h=3.10
1-2 3.55
1-3 1.58
1-4 12.19
1-5 4.00
1-6 4.39
1-7 18.97
1-8 14.59
1-9 3.58
1-10 8.40
1-11 183.60
1-12 14.51
1-13 1.58
1-14 2.37
1-15 17.65
12.20
11.70
5.00
3.00
14.70
13.70
13.00
20.20
7.13

ANTRAS AUKŠTAS

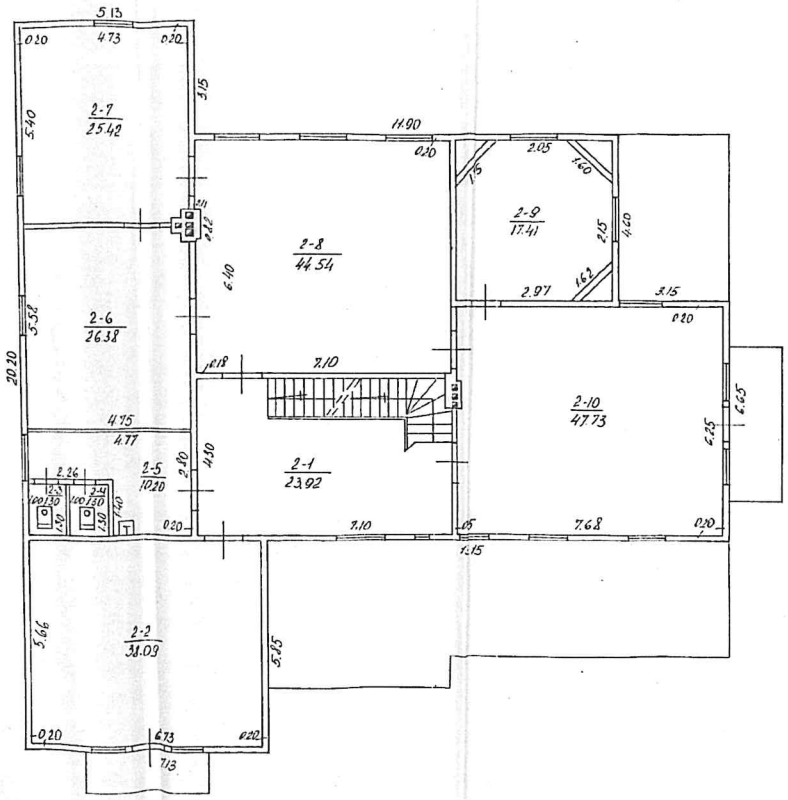

PALANGA, BASANAVIČIAUS 39

B. KORŠUNOV

D. LUKAUSKAS

21 9 1C m²

50 03 26 100

MANSARDA

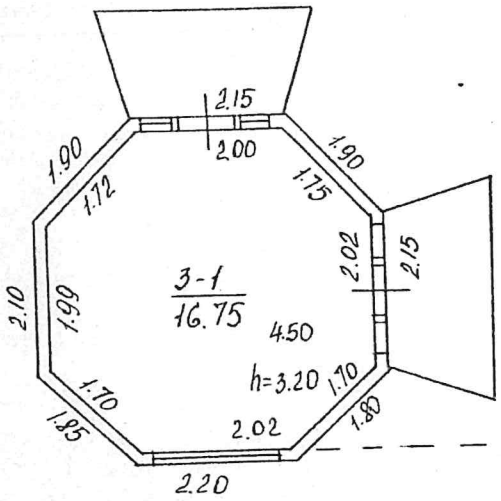

BIRUTĖS AK. 3
PALANGA, BASANAVIČIAUS 35

Kv. Nr.	Rajonas	Sklypo Nr.
		S. KORŠUN
Kvart.	Sklyp.	D. LUKAUSK
21	9	1C m^2

90.03.15

50 03 26 100

Žemės ir kito nekilnojamojo turto
kadastro ir registro valstybės įmonės

Nekilnojamojo turto registre įregistruoto turto registro duomenys

Registro	Nr.	Versija	Versijos data	Statusas	Sudarymo data
	50/124242	10	2002.11.06 15:43:51	Juridinis registras	1990.03.15

Adresas Palanga, Birutės al. 34a

Nuosavybės teisės

2002 m. lapkričio 6 d. 2002.11.06

Juridinis pagrindas: **2000-12-29 Nr.: 24 Priėmimo perdavimo aktas**

Juridinis pagrindas: **2000-11-30 Nr.: 154 Savivaldybės tarybos sprendimas**

Dokumentą išdavė: . E.Rimkus

Savivaldybės nuosavybė valdoma patikėjimo teise

1C2m Statinio pavadinimas: **Klubas** Unikalus numeris **25/930-0003-01-7**

Įregistruota 1 **Palangos kultūros centras** a/k **9027619** dalis **1/1** 100,00%

2002.11.06 Daiva Norvilienė **100,00%**

Kitos žymos

2001 m. vasario 13 d. 2001.02.13

Juridinis pagrindas: **1997-11-12 Nr.: 317 Kultūros vertybių apsaugos departamento įsakymas**

Objektas įregistruotas Nekilnojamųjų kultūros vertybių registre

1C2m Statinio pavadinimas: **Klubas** Unikalus numeris **25/930-0003-01-7**

Įregistruota **Visas statinys**

2001.02.13 Anastazija Agafonova

Išduotas dokumentas

1999-06-01 Teisinės registracijos pažymėjimas Nr. 50/124242-7 Išdavė: Rūta Pelakauskienė

2002-11-06 Teisinės registracijos pažymėjimas Nr. 50/124242-10 Išdavė: Daiva Norvilienė

Priklausiniai

Paskirtis/ pavadinimas	Uniukalus Nr.	Paž. pl.	Plotas	Rinkos kn.	Dalis	Plotas	Vertė
Kiti statiniai/Kiemo statiniai	25/930-0003-03-9			16964	1/1		16964

Kiti duomenys:

Buvęs adresas: J.Basanavičiaus g. 39, Palanga.

Registrą spaudino: Daiva Norvilienė
(vardas pavardė,įvedimo data, parašas)

Registrą sudarė: Daiva Norvilienė
(pareigos vardas pavardė,įvedimo data, parašas) 2002.11.06

Grupės vadovas: Alma Jagminienė
(vardas pavardė, parašas, data)

Forma Nr. 1

Namų valdos techninės apskaitos

499

K o r t e l ė

Birutės al. 39 Žem

..... m. Birželio 6 d. g-vė, ~~a tš, skg.~~ Nr. .....

Miestas	Kv.	Skl.
Palanga	21	9

Inventorinis Nr.

Valdytojas	Valdoma dalis	Valdymo pagrindas	Įrašą padariusio asmens parašas
LTSR Ministrų Tarybos Turtų valdybos		LTSR Ministrų Tarybos nutarimas Nr. 345 iš 1952 III. 25. ir Nr. 464 iš 1952 V. 21	Nuraše: K
Palangos m. kultūros centras	1 Cm²	Palangos m. valdybos perdavimo Nr. 107 93 07 mėn. 15 d.	
Tel. Palangos m. savivaldybės tarnyba	1 Cm²	Priėmimo perdavimo aktas patv. 1996 06 06 mėn. 30 d. pagal LRV nutarimas 1995.09.20 Nr. 1251	

Žemės sklypo plotas (m kv.)

UŽSTATYTAS		NEUŽSTATYTAS										Viso neužstatyta	Bendras sklypo plotas	
		kiemas				sodas ir kiti sod.								
			tame sk.			sodas								
pagalbin. pastatai	viso užstatyta	viso kiemo	asfalt., betonas	lauko akmenys	šaligatvis	vaisių	dekorat.	gėlynai ir pievos	daržas	nenaudingas plotas	kitos žemės		naudojama	išskirta
3	4	5	6	7	8	9	10	11	12	13	14	15	16	17
51	550	866	135		731			7659				8525	9075	

Pastatų skaičius sklype ir plotas

Pagalbiniai pastatai	Viso pastatų	GYVENAMŲ PATALPŲ							Negyvenamų patalpų			Viso
		butų skaičius	gyv. kamb. sk.	bendras naudingas plotas	gyvenamųjų kambarių plotas	naudingas negyvenamas	Pagalbinis		bendras naudingas plotas	pagrindinis plotas	pagalbinis plotas	bendras plotas
							rūsių, pusrūsių	kambarių ir kt. patalpų				
1	1						34.80		623.32	511.46	111.86	972.12

Namų valdos įkainojimo suvestinė

Statybinė vertė					Dabartinė vertė				
data	pagrind. pastatai	pagalbiniai pastatai	kiemo įrengimai	viso 500	data	pagrind. pastatai	pagalbiniai pastatai	kiemo įrengimai	viso
90.03.15	111706	1181	5129	118016	90.03.15	49119	709	3205	53033
99.05.25	1357653	14091	37697	1403641	99.05.25	526762	6431	16964	550157
						526762	6431	16964	550157

Pagalbiniai pastatai

Inv. data	Raidė pagal planą	Pastatų pavadinimas	Statybos metai	Medžiagos: sienų	Medžiagos: stogo	Matmenys: ilgis	Matmenys: plotis	Matmenys: plotas	Matmenys: aukštis	Matmenys: tūris	Įkainojimo lentelių Nr.	Vieneto vertė įvedus patais.	Statybinė vertė	Susidėvėjimo proc.	Dabartinė vertė
90.03.15	27/1	Kiaul.	1930	Med.		7.78	6.50	50.6	2.50	127	18-113		1181	40	709
99.05.25	27/1	kiaul.	1930	Beton.		7.78	6.50	50.6	2.50	127	18-113		14091	55	6431

Kiemo įrengimai

Inv. data	Raidė	Kiemo įrengimų pavadinimas	Statybos metai	Medžiagos: sienų	Medžiagos: stogo	Matmenys: ilgis	Matmenys: plotis	Matmenys: plotas	Matmenys: aukštis	Matmenys: tūris	Įkainojimo lentelių Nr.	Vieneto vertė įvedus patais.	Statybinė vertė	Susidėvėjimo %	Dabartinė vertė	
1	2	3	4	5	6	7	8	9	10	11	12	13	14	15	16	17
90.03.15	K	Aptvėrus	1972			60	1.6	135			19-61	9.40	1269	30	889	
	K1	Bet. takai	1			60	1.5	731			19-62	5.28	3860	40	2316	
99.05.25	K, K2	Aptvėrus	1972					866			19-61		37697	55	16964	16961

1988 m. 03 mėn. 15 d. Sudarė: ..... Tikrino: .....

„Ryto" sp. 1500-10.000-87

IPĖDOS TTIB

Forma Nr. 2
Patvirtinta Lietuvos TSR KŪM
1980 m. rugpjūčio 12 d. Įsakymu Nr. 264

Pastato inventorinės žinios

Palanga ..... miestas Bažnyčios a., sk. Nr. 39 .....

Inventorinis numeris		
Miestas	Kvartalas	Sklypas
Palanga	21	9

Raidė	Pastato paskirtis	Statybos met.	Aukštų sk.	Fondas
Cm	klubas	1930	2	valstybinis

VALDYTOJAS IR PASTATO VALDYMO PAGRINDAS

Data	Valdytojas	Valdoma dalis	Valdymo pagrindas	Įrašą padariusio darbuotojo parašas
2.XII.6	LTSR Ministrų Tarybos Reikalų valdyba		LTSR Ministrų Tarybos nutarimai Nr 245 iš 1952 m. 25 IV Nr 464 iš 1952. V 21.	Nurašė: L

PASTATO CHARAKTERISTIKA

Data	Pastate yra: Rūsys	Pusrūsis	Mansarda	Vandentiek. Miesto	Vandentiek. Vietinis	Kanalizacija Miesto	Kanalizacija Vietinė	Centr. apšildym. Grupinės katilinės	Centr. apšildym. Vietinės katilinės	Centr. apšildym. Šiluminių t. ir ŠEC	Karštas vanduo	Dujos	Telefonas	Radijas	Elektra	kap. gr.	Stogo plotas	Kapitalinio remonto data
03.15	yra		yra		yra		yra					yra	yra	yra		IV	765	

Eil. Nr.	Konstruktyvinių elementų pavadinimas	Konstruktyvinių elementų, jų užbaigimo ir techninio stovio aprašymas 502	99.03.15 Data: Lyginamasis svoris	Susidėvėjimo %	Vidutinis įmo % susidėvė-	Data: Lyginamasis svoris	Susidėvėjimo %	Vidutinis
1	Pamatai	Betono tinkuoti	~~9~~	~~50~~	~~4.50~~	9	55	4.95
2	Sienos	Plytų rasty	~~21~~	~~60~~	~~12.60~~	21	65	13.65
3	Perivaros	Medinės						
4	Perdengimai	Medinės balkiai lakuoti	~~13~~	~~60~~	~~7.80~~	13	65	8.45
5	Grindys	Medinės dažytos	~~7~~	~~40~~	~~2.80~~	7	50	3.50
6	Langai	Dviguri, dažyti						
7	Durys	Stiklinės dažytos	~~9~~	~~50~~	~~4.50~~	9	55	4.95
8	Stogas	Ginkuotos skardos	4	60	2.40	4	65	2.60
9	Šildymas	Centrinis šildymas						
10	Santechn. įrengimai	kondentikis, kanalizacija	~~12~~	~~50~~	~~6.00~~	12	55	6.60
11	Apdaila	paprasta	~~13~~	~~60~~	~~7.80~~	13	65	8.45
12	Elektra	yra	~~7~~	~~60~~	~~4.20~~	7	65	4.55
13	Laiptai	medinei	5	60	3.00	5	65	3.25
14					~~56 %~~			
		Viso lygin. sv.		×	×		61%	
		Viso susidėvėjimo %						

PASTATO DALYS (PRIESTATAI IR KT.)

Data	Raidė	Pavadinimas	Stat. metai	Pamatai	Sienos	Perdeng.	Stogas	Grindys	Langai ir durys	Apdailos darbai	Apšildymas	Susidėvėjimas
99.03.15	1 Čn	Rusčius	1930	–	betono	g/6	–	betono	papr.	papr.	61	61
	c/m	Tvora	4	ket. stulp.	med.	med.	skardos	med.	4	4	65	65

Gyvenam
Tame skaičiuje: 1 2 3 4 5
Tame ska
Gyvenamų
rūsiuose i
Prekybinė
Pramoninė
Sandėlių
Įstaigų p
Visuomen
Buitinio
Įsveikatos
Viešbučių
Sendrabuč
Mokyklų
Lopšelių-d
Garažų p
Kult.-meno
Vandentie
Kanalizacij
Centrinis
t. sk.
Karštas v
Elektra
Dujos
Kitai su
Apšildoma

Data		Pastato patalpų charakteristika	90.03.15 Data						Data					
Susidėvėjimo %	Vidutinis		Butų skaičius	Kambarių skaičius	Bendras plotas m²	tame skaičiuje: Gyvenamas plotas	Pagrindinis plotas	Pagalbinis plotas	Butų skaičius	Kambarių skaičius	Bendras plotas m²	tame skaičiuje: Gyvenamas plotas	Pagrindinis plotas	Pagalbinis plotas
5	11.95													
65	13.65	Gyvenami butai												
		tame skaičiuje: 1-no kambario												
65	8.45	2-jų kambarių												
10	5.50	3-jų kambarių												
		4-rių kambarių												
5	11.95	5-ių kambarių												
5	2.60	Tame skaičiuje butai a) rūsiuose												
		b) pusrūsiuose												
55	6.60	Gyvenamų butų pagalbinis plotas												
5	9.45	rūsiuose ir pusrūsiuose			348,80			348,80						
5	11.55	Tamburių ir tech. patalpos												
5	3.25	Prekybinės patalpos												
		Pramoninės patalpos												
61/0		Sandėlių patalpos												
		Įstaigų patalpos												
		Visuomeninio maitinimo patalpos												
		Buitinio ir kom. gyventojų aptarnavimo patalpos												
Apšildymas	Susidėvėjimo %	Sveikatos apsaugos patalpos												
		Viešbučių patalpos												
61	5	Bendrabučių patalpos												
65	66	Mokyklų patalpos												
		Lopšelių-darželių patalpos												
		Garažų patalpos												
		Kult.-meno patalpos			623,32		511,46	111,86						
		patalpos												
		patalpos												
		Viso:			971,12		511,46	460,66						
		Vandentiekis			623,32		511,46	111,86						
		Kanalizacija			623,32		511,46	111,86						
		Centrinis apšildymas			623,32		511,46	111,86						
		t. sk. apšildymas iš ŠEC												
		Karštas vanduo												
		Elektra			971,12		511,46	460,66						
		Lujos												
		Butai su voniomis ar dušais												
		Apšildomas plotas			623,32		511,46	111,86						

Forma Nr. 3

PASTATO IR JO DALIŲ ĮKAINOJIMAS

504

Data	Raidė	Pavadinimas	Ilgis	Plotis	Plotas m²	Aukštis	Tūris m³	Kainininko ir lentelės Nr.	Vieneto kaina įvedus pataisas	Sąlyginė vertė rub.	Susidėvėjimo %	Dabartinė vertė rub.
90.03.15	1 Cm²	Pusrūsis	jo	jo	452,9	2,80	1268					
	1	Klubas I-aukštas	jo	jo	410,8	3,70	1520					
	1	II-aukštas	jo	jo	242,4	3,50	953					
		Mansarda			20,0	3,40	68					
		Iš viso					3809	5-21	29,12	110 918	56	48804
	C/m	Terasa	jo	jo	46,4			492	17,0	788	60	315
					499,3					111706		49119
94.05.25	1 Cm²	Pusrūsis	jo	jo	452,9	2,80	1268					
	"	Klubas I aukštas	jo	jo	410,8	3,70	1520					
		II aukštas	jo	jo	242,4	3,50	953					
	1	Mansarda			20,0	3,40	68					
		Iš viso:					3809	5-21	35235	1342109	61	925482 / 823402
	C/m	Terasa	jo	jo	46,4			4-92	205,0	9544	65	33340 / 33340
		Iš viso:			499,3					1351653		526762 / 526762

19 90 m. 03 mėn. 15 d.

Sudarė: ..... Tikrino: .....

„Ryto" sp. 3286-10000-89

LAUKAS SUSIŪTI

Dabartinė vertė rub.

LAUKAS SUSIŪTI

Forma Nr. 3

PASTATO RAIDĖ 1 n

Inventorinis numeris: Miestas Palanga | Kvartalas 21 | Sklypas 9

Pastatų vidaus plotų eksplikacija

Basanavičiaus 39

Inventoriz. data	Aukšto Nr.	Buto Nr.	Kambario Nr.	Patalpų pavadinimas: patalpų paskirtis	Patalpų pavadinimas: kam naudojama	Bendras naudingas plotas	Gyvenamas: tame skaičiuje: gyven. kambar. plotas	Gyvenamas: tame skaičiuje: naud. negyvenamas	Gyvenamas: tame skaičiuje: tambur. techn. patalpų	Gyvenamas: tame skaičiuje: negyv. rūsiai ir pusrūs.	Įstaiga: tame skaičiuje: pagrind. plotas	Įstaiga: tame skaičiuje: pagalb. plotas	Kult. švietimo: tame skaičiuje: pagrind. plotas	Kult. švietimo: tame skaičiuje: pagalb. plotas	tame skaičiuje: pagrind. plotas	tame skaičiuje: pagalb. plotas pusrūsis	tame skaičiuje: pagrind. plotas	tame skaičiuje: pagalb. plotas
1	2	3	4	5	6	7	8	9	10	11	12	13	14	15	16	17	18	19
90.03.15	P	P	1	pusrūsis	pusrūsis											20.27		
			2	〃	〃											45.87		
			3	〃	〃											47.03		
			4	〃	〃											10.57		
			5	〃	〃											6.92	505	
			6	〃	〃											15.64		
			7	〃	〃											10.28		
			8	〃	〃											41.71		
			9	〃	〃											18.74		
			10	〃	〃											31.62		
			11	〃	〃											12.06		
			12	〃	〃											14.91		
			13	〃	〃											23.60		
			14	〃	〃											31.21		
			15	〃	〃											18.43		
				Viso pusrūsio:		348.80										348.80		
	1	1	1	klubas	kabinetas								37.78					
			2	〃	tualetas									1.30				
			3	〃	〃									1.30				

Forma Nr. 3

LAUKAS SUSIOTI

1	2	3	4	5	6	7	8	9	10	11	12	13	14	15	16	17	18	19
90.03.15	1	1	4	Kuokos	Plaunamų kū									14,19				
			5	4	Kovidol									4.00				
			6	1	Kuchnios									8.39				
			7	4	Kabinetas								18.94					
			8	4									11.57					
			9	4	Raudel.									3.58				
			10	4	Kinotoelt									8.40				
			11	4	salė.								183.69					
			12	4	Kabinetas								11.57					
			13	4	Archyvas									1.58				
			14	4	Buhalterija								48.31					
			15	4	koridor.									1.65				
				4	Iš viso laikė:	320.28							311.89	58.39				
	2	2		4	koridor.									23.91				
			1	4	Kiemzdinė								32.09					
			2	4	Traktoras									1.30				
			3	4	"									1.30				
			4	4	Mauzyklos									10.20				
			5	4	kabinetas								46.38					
			6	4									45.42					
			7	4	Mašinėlės								44.54					
			8	4	kabinetas								17.41					
			9	4	salė.								42.23					
			10	4	Iš viso laikė:	236.29							199.57	36.72				

19.... m. ..... mėn. ..... d. Sudarė ..... Tikrino .....

„Rytė" sp. 3282-20.000-89

1	2	3	4	5	6	7	8	9	10	11	12	13	14	15	16	17	18	19
	507																	

19 90 m. 03 mėn. 15 d. Sudarė ..... Tikrino .....

„Ryto" sp. 3282-20.000-89

RESPUBLIKINIS VALSTYBINIS
INVENTORIZAVIMO, PROJEKTAVIMO IR PASLAUGŲ BIURAS

NUOSAVYBĖS REGISTRAVIMO PAŽYMĖJIMAS

KLAIPĖDA 96.05.09 Nr. -

Data

Išduotas Adalgos m. kultūros centrui

patvirtinantis, kad (pastatas, statinys, butas), esantis

Adalgos mieste ~~(rajone)~~ apylinkėje

Baranavičiaus gatvėje Nr. 39

remiantis Lietuvos Respublikos 1991 m. liepos 25 d. Vyriausybės nutarimu Nr. 297,

Lietuvos Respublikos 1990 m. spalio 16 d. įstatymu Nr. 1-680, Lietuvos Respublikos 1990 m. spalio 25 d. įstatymu

Nr. 1-715

Adalgos kaj. valdybos
poiväkis Nr. 107
1993 m. 07 mėn. 15 d.

199 ____ m. _____ mėn. ____ d. _____

_____ Nr. _____

registruojama nuosavybės teise Adalgos m.

kultūros centro vardu

Teisinio registravimo knygoje Nr. 157

Inventorizavimo bylos Nr. 263

RESPUBLIKINIS VALSTYBĖS ĮMONĖ INVENTORIZAVIMO PROJEKTAVIMO IR PASLAUGŲ BIURAS KLAIPĖDOS FILIALAS V. PAŽYMOMS Nr. 1

V. Biuro viršininkas

S. Jokužio leidykla-spaustuvė, SL 432, Klaipėda, Telefaksas 36197 Te 37256

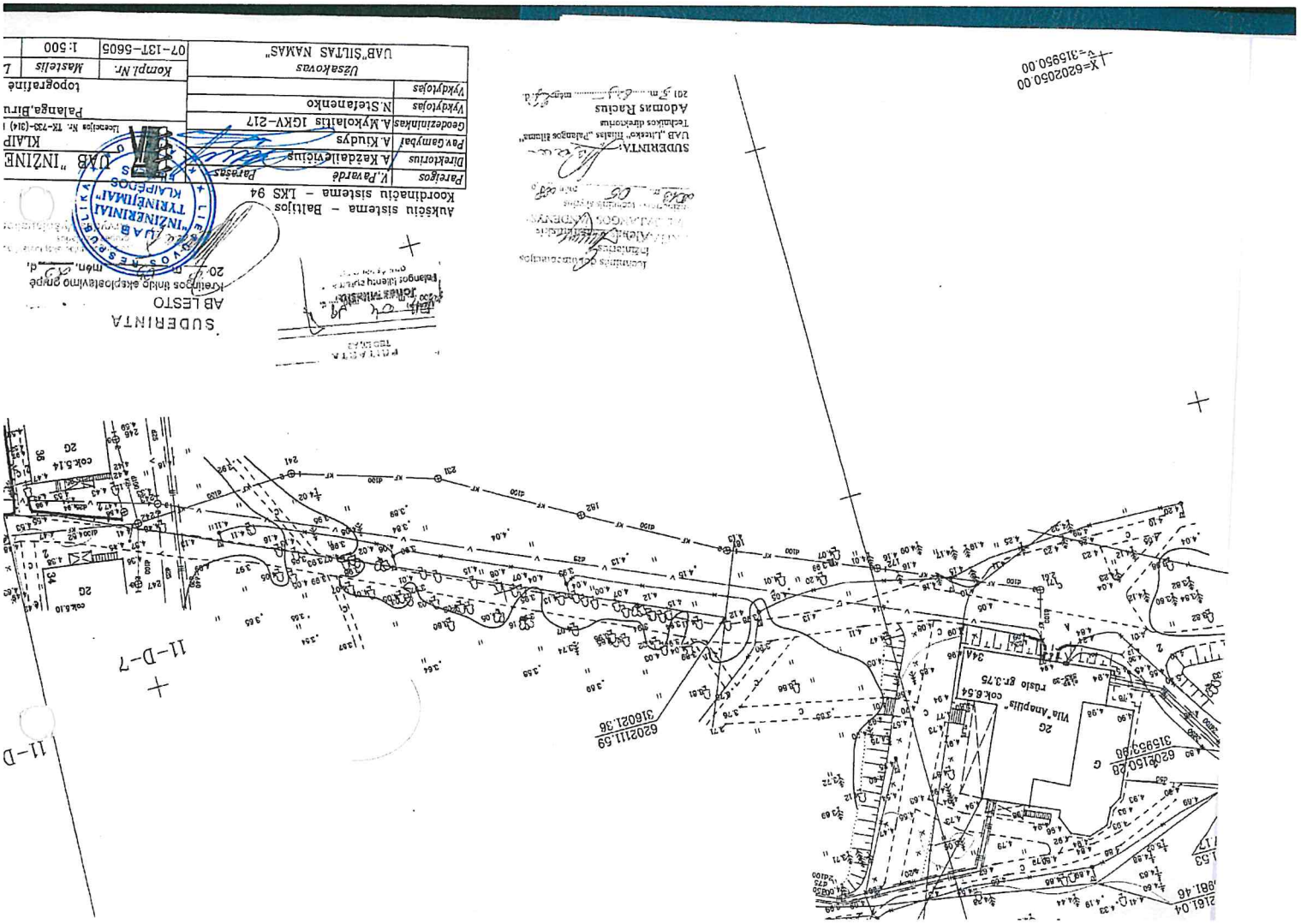

kultūros paveldo departamentui

KOPIJA

510

PALANGOS MIESTO SAVIVALDYBĖS ADMINISTRACIJOS DIREKTORIUS

ĮSAKYMAS DĖL SENOSIOS VILOS „ANAPILIS“ BIRUTĖS AL. 34A, PALANGOJE, RESTAURAVIMO IR PRITAIKYMO KULTŪROS POREIKIAMS PROJEKTAVIMO UŽDUOTIES PATVIRTINIMO

2013 m. gegužės 17 d. Nr. A1- 427
Palanga

Vadovaudamasi Lietuvos Respublikos vietos savivaldos įstatymo (Žin., 1994, Nr. 55-1049; 2008, Nr. 113-4290) 29 straipsnio 8 dalies 2 punktu, Lietuvos Respublikos statybos įstatymo (Žin., 1996, Nr. 32-788; 2001, Nr. 101-3597; 2004, Nr. 73-2545) 12 straipsnio 1 dalies 1 punktu, statybos techninio reglamento STR 1.05.06:2010 „Statinio projektavimas“, patvirtinto Lietuvos Respublikos aplinkos ministro 2012 m. rugpjūčio 13 d. įsakymo Nr. D1-654 (Žin., 2012, Nr. 96-4933) 7.2.2 punktu,

t v i r t i n u Senosios vilos „Anapilis“ Birutės al. 34A, Palangoje, restauravimo ir pritaikymo kultūros poreikiams projektavimo techninę užduotį (pridedama).

Direktorė Akvilė Kilijonienė

LIETUVOS RESPUBLIKA * PALANGOS MIESTO SAVIVALDYBĖS ADMINISTRACIJA *

LIETUVOS RESPUBLIKA * Palangos miesto savivaldybės administracija * BENDRASIS SKYRIUS

Tikra
Palangos miesto savivaldybės administracijos
Bendrojo skyriaus vedėja
Silva Jakštienė
2013 m. gegužės 17 d.

KOPIJA

PATVIRTINTA
Palangos miesto savivaldybės administracijos
direktoriaus 2013 m. gegužės 17 d. įsakymu
Nr. A1-427

511

SENOSIOS VILOS „ANAPILIS“ BIRUTĖS AL. 34A, PALANGOJE, RESTAURAVIMO IR PRITAIKYMO KULTŪROS POREIKIAMS PROJEKTAVIMO TECHNINĖ UŽDUOTIS

1. Objektas – senoji vila „Anapilis“.
2. Statytojas (Užsakovas) – Palangos miesto savivaldybės administracija.
3. Statinio adresas – Birutės al. 34A, Palanga.
4. Statinio kategorija – ypatingas statinys.
5. Statybos rūšis – kapitalinis remontas.
6. Statinio projekto rengimo etapas – techninis projektas.
7. Finansavimo šaltinis – Palangos miesto savivaldybės biudžeto lėšos.
8. Projektuotojas – UAB „Šiltas namas“.
9. Nurodymai objektui projektuoti:

9.1. Projektuotojas turi atlikti senosios vilos „Anapilis“ pastato restauravimo, pritaikant jį muziejaus paskirčiai, techninį projektą. Šis pastatas turi būti restauruojamas pagal naujus architektūrinius-planinius sprendimus, suderintus su KPD ir Užsakovo atstovais.

9.2. Numatyti pakeisti esamas vidaus inžinerines sistemas bei suprojektuoti vėdinimo ir kondicionavimo sistemas. Paruošti minimalius teritorijos sutvarkymo sprendinius šalia pastato.

9.3. Pastatas yra senas medinis namas, įtrauktas į KPD saugomų pastatų sąrašus. Pastatas naudojamas Palangos kultūros centro poreikiams. Visų aukštų bendras plotas 972,12 m². Planuojama remontuoti-restauruoti pastatą ir įrengti muziejaus patalpas.

10. Projektuoti šiuos pastato remonto ir restauravimo darbus:

10.1. Perplanuoti visų aukštų patalpas ir įrengti muziejų. Pastate vienu metu numatomas maksimalus žmonių skaičius – 90 žmonių. Rūsyje numatyti muziejaus fondų saugyklą bei kitas pagalbines patalpas. Pirmame aukšte numatyti lankytojų sanitarinius mazgus, rūbinę, muziejaus patalpas, daugiafunkcinę salę. Antrame aukšte numatyti 2 patalpas muziejaus administracijos darbuotojams, sanitarinius mazgus darbuotojams ir muziejaus patalpas.

10.2. Suprojektuoti pastato sienų apšiltinimą.

10.3. Suprojektuoti stogo dangos keitimą su visais privalomais stogo konstrukcijos elementais.

10.4. Suprojektuoti vėdinimo šachtų kaminėlių skardinimą, palangių skardinimą, latakų ir lietvamzdžių keitimą.

10.5. Suprojektuoti langų bei lauko ir vidaus durų keitimą arba restauravimą.

10.6. Suprojektuoti alsuojančią nuogrindą ir vertikalią mineralinę izoliaciją.

10.7. Suprojektuoti drenažą ir lietaus vandens nuvedimo sistemą.

10.8. Suprojektuoti pastato vidaus ir išorės apdailos keitimą arba restauravimą.

10.9. Rūsyje suprojektuoti šilumos punktą bei vandens apskaitos įvadą.

10.10. Suprojektuoti pastato šildymą. Numatyti patalpų šildymo prietaisus su termoreguliatoriais, sanitariniuose mazguose suprojektuoti rankšluosčių džiovintuvus, pajungtus prie cirkuliacinio karšto vandens sistemos.

10.11. Esant galimybei, numatyti patalpas valytojai.

10.12. Suprojektuoti pastato vidaus vandentiekį ir kanalizaciją. Valytojų patalpose numatyti įrengti nerūdijančio plieno gilias plautuves, maišytuvą su ištraukiama lanksčia žarna. Sanitariniuose mazguose ir valytojų patalpose suprojektuoti trapus su vandens uždoriais. Numatyti čiaupus sklypui laistyti.

10.13. Suprojektuoti pastato vėdinimą. Esant galimybei prioritetą skirti natūraliam vėdinimui.

KOPIJA

LIETUVOS RESPUBLIKA BENDRASIS SKYRIUS 2 Palangos miesto savivaldybės administracija

KOPIJA

10.14. Suprojektuoti pastato kondicionavimo-vėsinimo sistemas.

10.15. Suprojektuoti pastato vidaus elektros instaliaciją. Srovės automatus numatyti visoms patalpoms (muziejaus patalpos, kabinetai). Suprojektuoti lietaus surinkimo ir nuvedimo sistemų nuo stogo šildymą elektra (el. kabeliai). Numatyti pastogės apšvietimą ir lauko apšvietimą prie pagrindinio įėjimo.

512

10.16. Suprojektuoti pastato priešgaisrinę signalizaciją.

10.17. Suprojektuoti pastato silpnų srovių sistemas. Darbuotojų kabinetuose numatyti telefono, kompiuterinius ir TV tinklus.

10.18. Numatyti patalpą mažai virtuvei muziejaus darbuotojams – šaldytiems produktams laikyti, pusfabrikačiams pašildyti ir gėrimams paruošti.

10.19. Numatyti muziejaus inventoriaus bei žmonių keltuvą iš rūsio į pirmą aukštą.

10.20. Suprojektuoti laiptus iš rūsio į pirmą aukštą.

10.21. Suprojektuoti pagrindinių lauko laiptų atkūrimą remiantis tyrimų medžiaga.

10.22. Suprojektuoti medinius sraigtinius laiptus iš antro į trečią aukštą.

10.23. Suprojektuoti trečio aukšto balkonų galerijos atkūrimą.

10.24. Suprojektuoti papildomą pastogės perdangos šiltinimą ir vaikščiojimo takus.

10.25. Suprojektuoti pastato pritaikymą žmonėms su negalia pagal galiojančius statybos reglamentus ir rekomendacijas. Žmonių su negalia sanitarinius mazgus projektuoti pagal RSN reikalavimus. ŽN patalpose (salėse, sanitariniame mazge, kabinetuose) numatyti elektros potencialų išlyginimo įtaisus.

11. Projekto sudėtis:

11.1. Bendroji dalis.
11.2. Sklypo plano dalis.
11.3. Architektūrinė dalis.
11.4. Konstrukcijų dalis.
11.5. Vandentiekio ir nuotekų šalinimo dalis.
11.6. Šildymo, vėdinimo ir oro kondicionavimo dalis.
11.7. Elektrotechnikos dalis.
11.8. Elektroninių ryšių (telekomunikacijų) dalis.
11.9. Apsauginės signalizacijos dalis.
11.10. Gaisrinės signalizacijos dalis.
11.11. Statybos skaičiuojamosios kainos nustatymo dalis.

12. Kiti reikalavimai:

12.1. Suderinti techninį projektą nustatyta tvarka visose suinteresuotose įstaigose, gauti ekspertizės teigiamas išvadas projektui tvirtinti ir statybą leidžiantį dokumentą.

12.2. Perduoti statytojui (užsakovui) parengtą techninį projektą su ekspertų rekomendacija tvirtinti 5 egzemplioriais ir vieną kompiuterinėje laikmenoje.

Tikra
Palangos miesto savivaldybės administracijos
Bendrojo skyriaus vedėja
Silva Jakšienė
2008 m.
LIETUVOS RESPUBLIKA
Palangos miesto savivaldybės administracija
BENDRASIS SKYRIUS
2

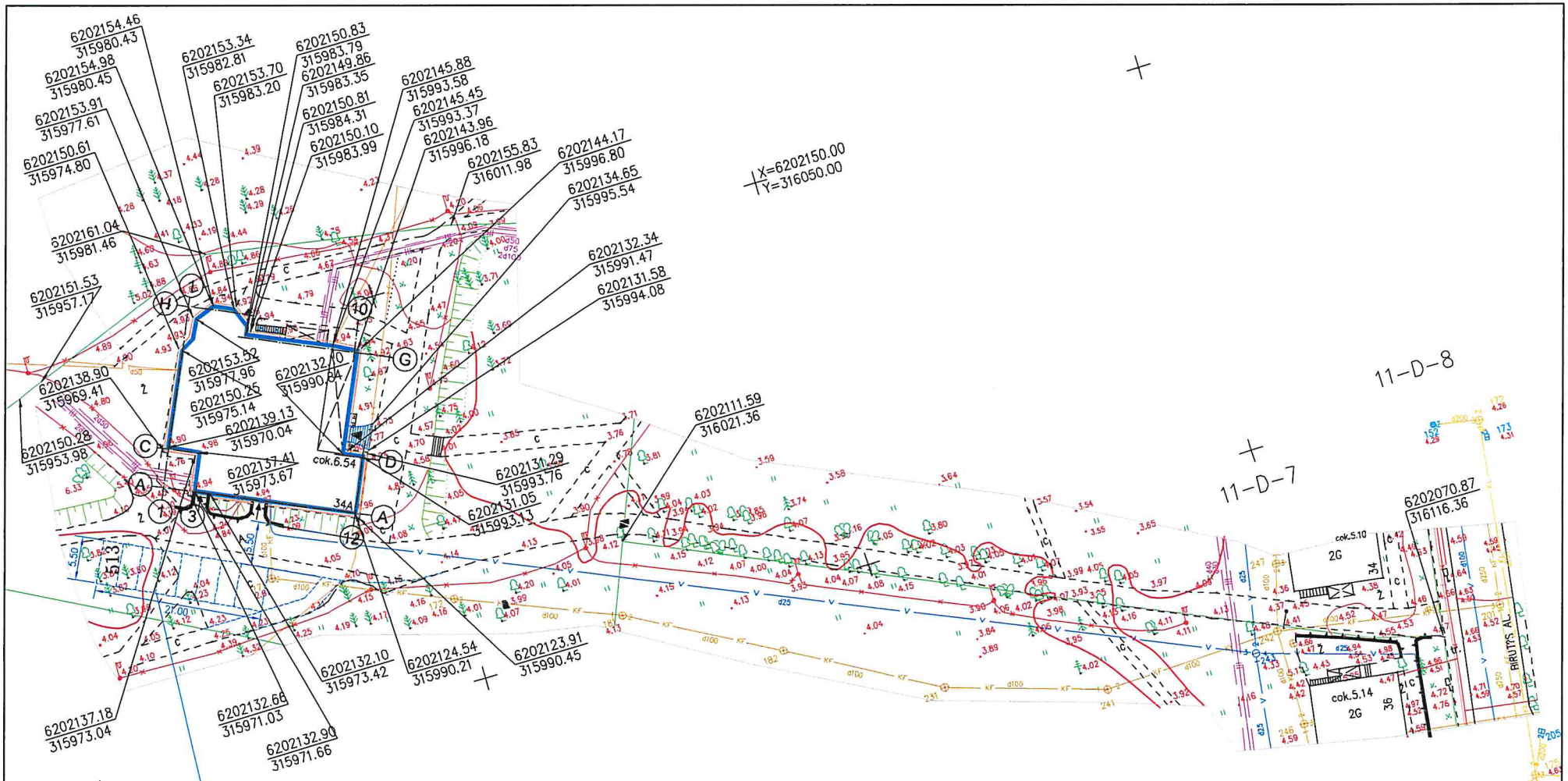

ATLIEKANT SKLYPO SUTVARKYMO PROJEKTAVIMO DARBUS BŪTINA NUMATYTI 8 AUTOMOBILIŲ PARKAVIMO VIETAS. VIENĄ IŠ JŲ PRITAIKYTI ŽN. SKLYPO SUTVARKYMAS NUMATOMAS KITU ETAPU

SUTARTINIAI ŽYMĖJIMAI:

- Pastato kontūras
- Atnaujinama pastato nuogrinda
- Numatomi perspektyviniai projektiniai darbai
- Pagrindinis įvažiavimas į sklypą
- Pagrindinis įėjimas į pastatą
- Kiti įėjimai į pastatą

PASTABOS:

1. Sprendiniai gali keistis Sklypo sutvarkymo projekto rengimo metu;
2. Žemės darbų judinimo vietose būtina atlikti archeologinius tyrimus.

Atestato Nr. 1512	UAB „Šiltas namas“ Aitvaros g. 31, 06325 Vilnius, tel./faks. (8 5) 269 69 10			Senosios vilos "Anapilis" (UK 1290) Birutės al. 34A, Palangoje remonto, restauravimo ir pritaikymo kultūros paveldo objektams projektas,
	PAREIGOS	V. PAVARDĖ	PARAŠAS	DATA
KPD.1929	PV	R. Valeckas		2013
KPD.2123	Arch.	I. Pasko		2013
Stadija/ Etapas TP	STATYTOJAS: PALANGOS M. SAVIVALDYBĖS ADMINISTRACIJA			SKLYPO NUŽYMĖJIMO PLANAS

Mastelis	Laida
1:500	0

Lapas	Lapų
1	1

SN- 13- 001- TP- A- 01

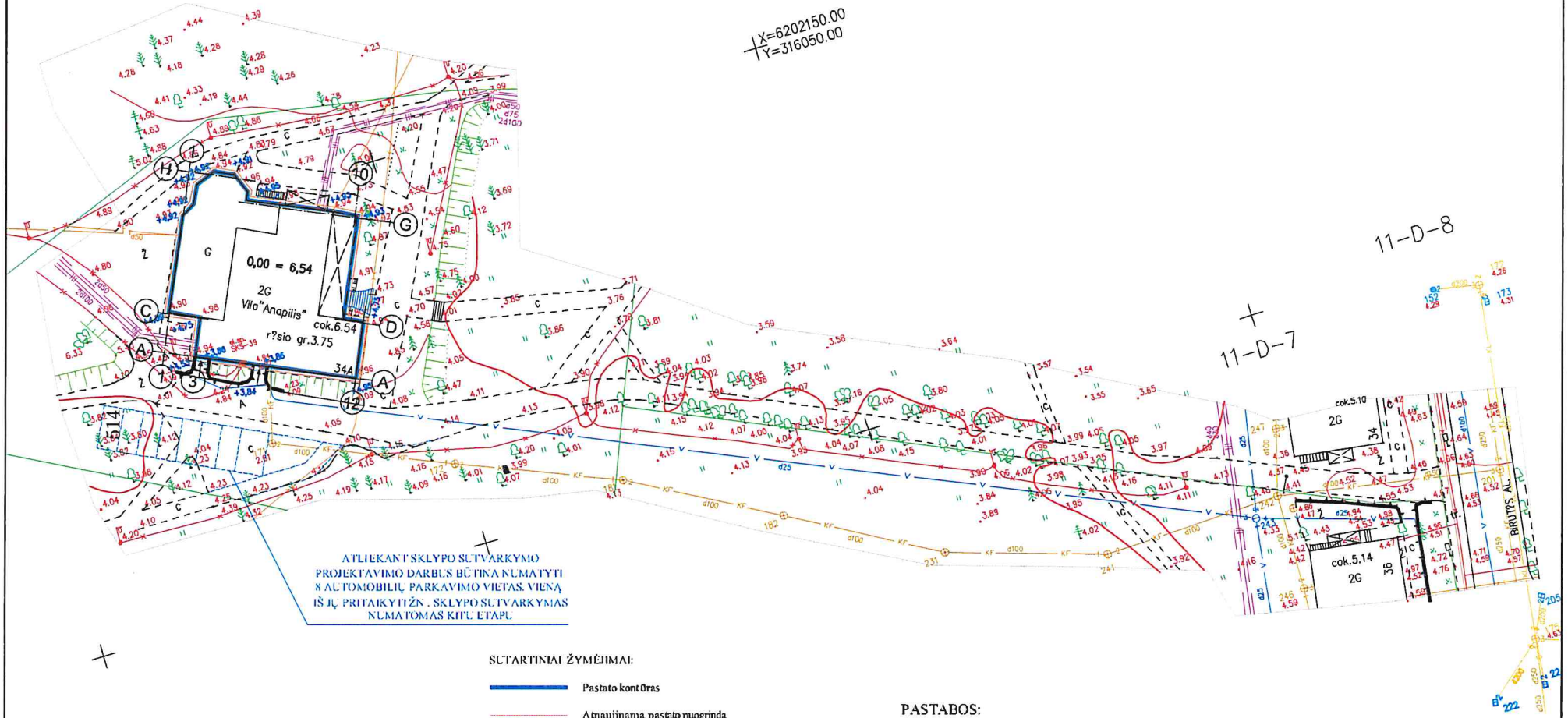

SUTARTINIAI ŽYMĖJIMAI:

- Pastato kontūras
- Atnaujinama pastato nuogrinda
- Numatomi perspektyviniai projektiniai darbai
- Pagrindinis įvažiavimas į sklypą
- Pagrindinis įėjimas į pastatą
- Kiti įėjimai į pastatą

PASTABOS:

1. Sprendiniai gali keistis Sklypo sutvarkymo projekto rengimo metu;
2. Žemės darbų judinimo vietose būtina atlikti archeologinius tyrimus.

Atestato Nr. 1512	UAB „Šiltas namas“ Ateities g. 31, 06325 Vilnius, tel./faks. (8 5) 269 69 10			Senosios vilos "Anapilis" (UK 1290) Birutės al. 34A, Palangoje remonto, restauravimo ir pritaikymo kultūros poreikiams projektas,
	PAREIGOS	V. PAVARDĖ	PARAŠAS	DATA
KPD.1929	PV	R. Valeckas		2013
KPD.2123	Arch.	I. Pasko		2013
Stadija/ Etapas TP	STATYTOJAS: PALANGOS M. SAVIVALDYBĖS ADMINISTRACIJA			SKLYPO AUKŠČIŲ PLANAS

Mastelis	Laida
1:500	0

SN- 13- 001- TP- A- 02

Lapas	Lapų
1	1

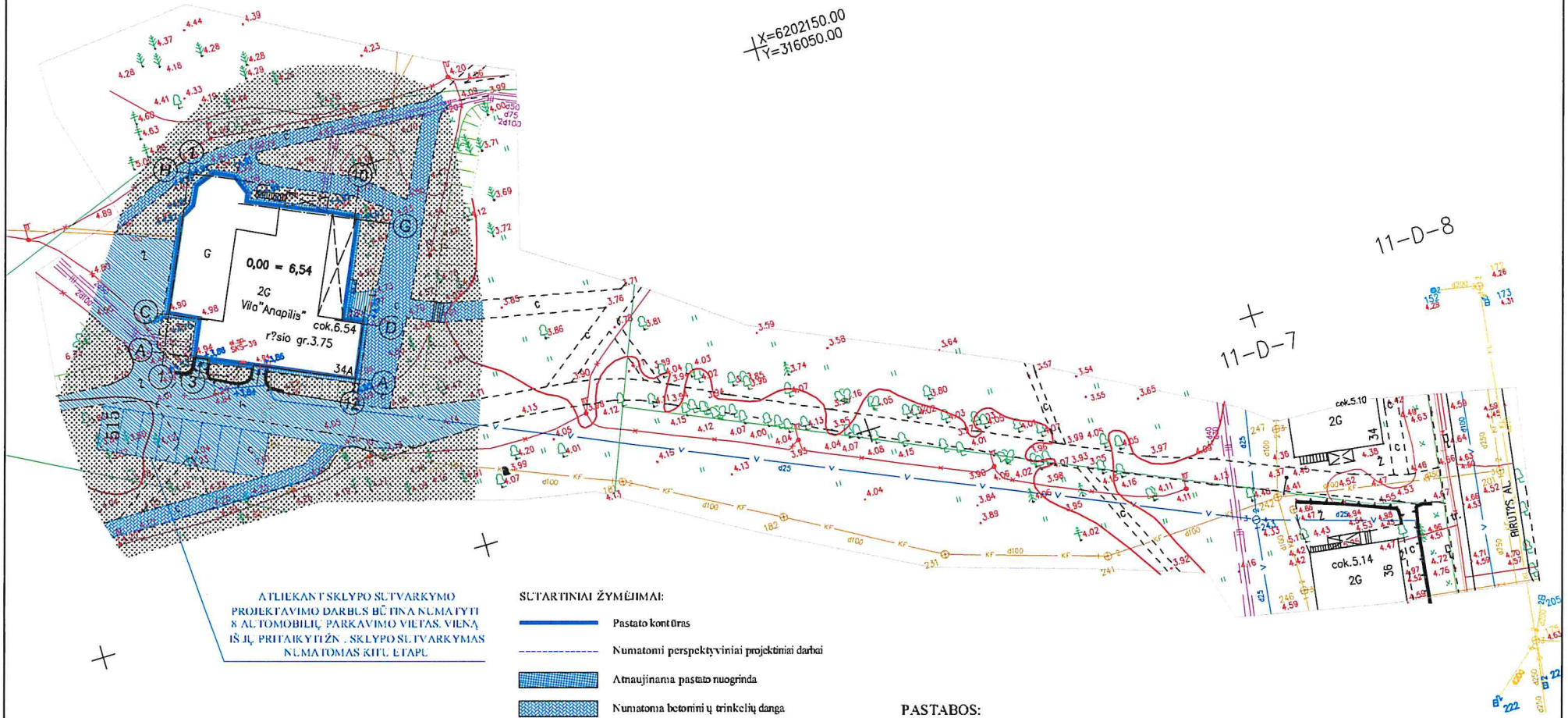

ATLIEKANT SKLYPO SUTVARKYMO PROJEKTAVIMO DARBUS BŪTINA NUMATYTI 8 AUTOMOBILIŲ PARKAVIMO VIETAS, VIENĄ IŠ JŲ PRITAIKYTI ŽN . SKLYPO SUTVARKYMAS NUMATOMAS KITU ETAPU

SUTARTINIAI ŽYMĖJIMAI:

- Pastato kontūras
- Numatomi perspektyviniai projektiniai darbai
- Atnaujinama pastato nuogrinda
- Numatoma betoninių trinkelių danga
- Numatoma asfaltbetonio danga
- Esami ir numatomi gazoniniai
- Pagrindinis įvažiavimas į sklypą
- Pagrindinis įėjimas į pastatą
- Kiti įėjimai į pastatą

PASTABOS:

1. Sprendiniai gali keistis Sklypo sutvarkymo projekto rengimo metu;
2. Žemės darbų judinimo vietose būtina atlikti archeologinius tyrimus.

Atestato Nr. 1512	UAB „Šiltas namas“ Aitvaros g. 31, 06325 Vilnius, tel./faks. (8 5) 269 69 10			Senosios vilos "Anapilis" (UK 1290) Birutės al. 34A, Palangoje remonto, restauravimo ir pritaikymo kultūros paveldo objektams projektas,
	PAREIGOS	V. PAVARDĖ	PARAŠAS	DATA
KPD.1929	PV	R. Valeckas		2013
KPD.2123	Arch.	I. Pasko		2013
Stadija/ Etapas TP	STATYTOJAS: PALANGOS M. SAVIVALDYBĖS ADMINISTRACIJA			SN- 13- 001- TP- A- 03

DANGŲ PLANAS	Mastelis	Laida
	1:500	A
	Lapas	Lapų
	1	1

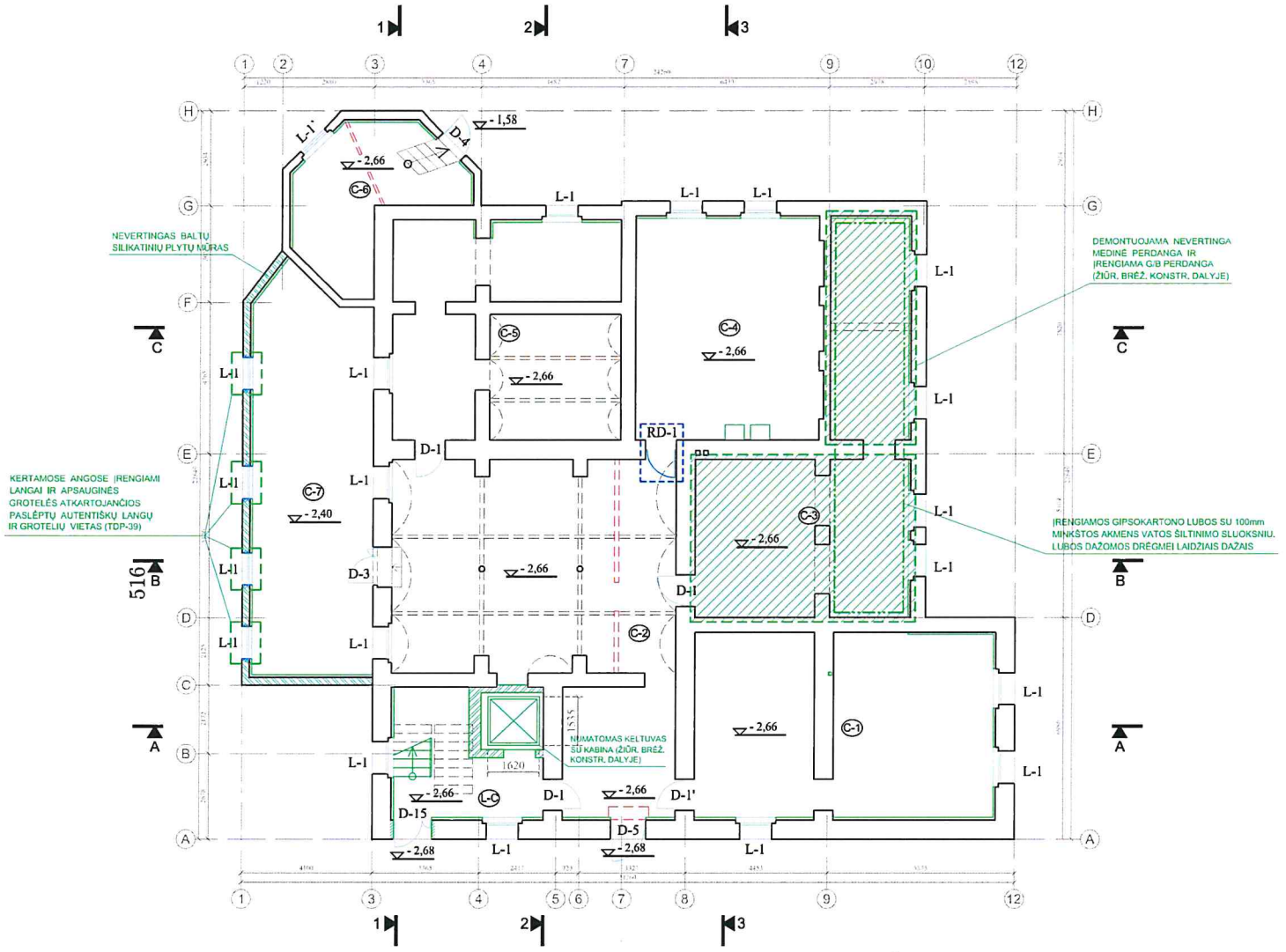

COKOLINIO AUKŠTO PLANAS
M 1:100

PAT. NR.	COKOLINIO AUKŠTO PATALPOS PAVADINIMAS	PLOTAS m²
C-1	VANDENS APSKAITOS MAZGAS IR VENTKAMEROS PATALPA	51,58
C-2	KORIDORIUS	74,18
C-3	PAGALBINĖ MUZIEJAUS PATALPA	49,97
C-4	TECHNINĖ PATALPA	40,91
C-5	PAGALBINĖ PATALPA	45,12
C-6	PAGALBINĖ PATALPA	18,31
C-7	PAGALBINĖ PATALPA	45,93
L-C	LAIPTINĖ	
	VISO:	326,00

SUTARTINIAI ŽYMĖJIMAI

- Keičiamos durys
- Restauruojamos durys
- Keičiamas langas
- Restauruojamas langas
- Kertamos angos
- Įrengiamos silikatinių pilnavidūrių plytų pertvaros
- Ardomos sienos
- Sienų šiltinimas
- Nevertingas baltų silikatinių plytų mūras

PAVELDO TVARKYBOS DARBAI:

1. Restauruojamos visos vertingosios metalinės cokolinio aukšto langų grotos.

Atestato Nr. 1512	UAB „Šiltas namas“ Aleities g. 31, 06323 Vilnius, tel./faks. (8 5) 269 69 10				Senosios vilos „Anapilis“ Birutės al. 34a, Palangoje, remonto, restauravimo ir pritaikymo kultūros poreikiams projektas	
	PAREIGOS	V. PAVARDĖ	PARAŠAS	DATA		
1929/A639	PV	R. Valeckas		2013	COKOLINIO AUKŠTO PLANAS	Mastelis 1:100 / Laida A
2123	Arch.	I. Pasko		2013		
Stadija/ Etapas TP	STATYTOJAS: PALANGOS MIESTO SAVIVALDYBĖS ADMINISTRACIJA				SN- 13- 001- TP- A- 04	Lapas 1 / Lapų 1

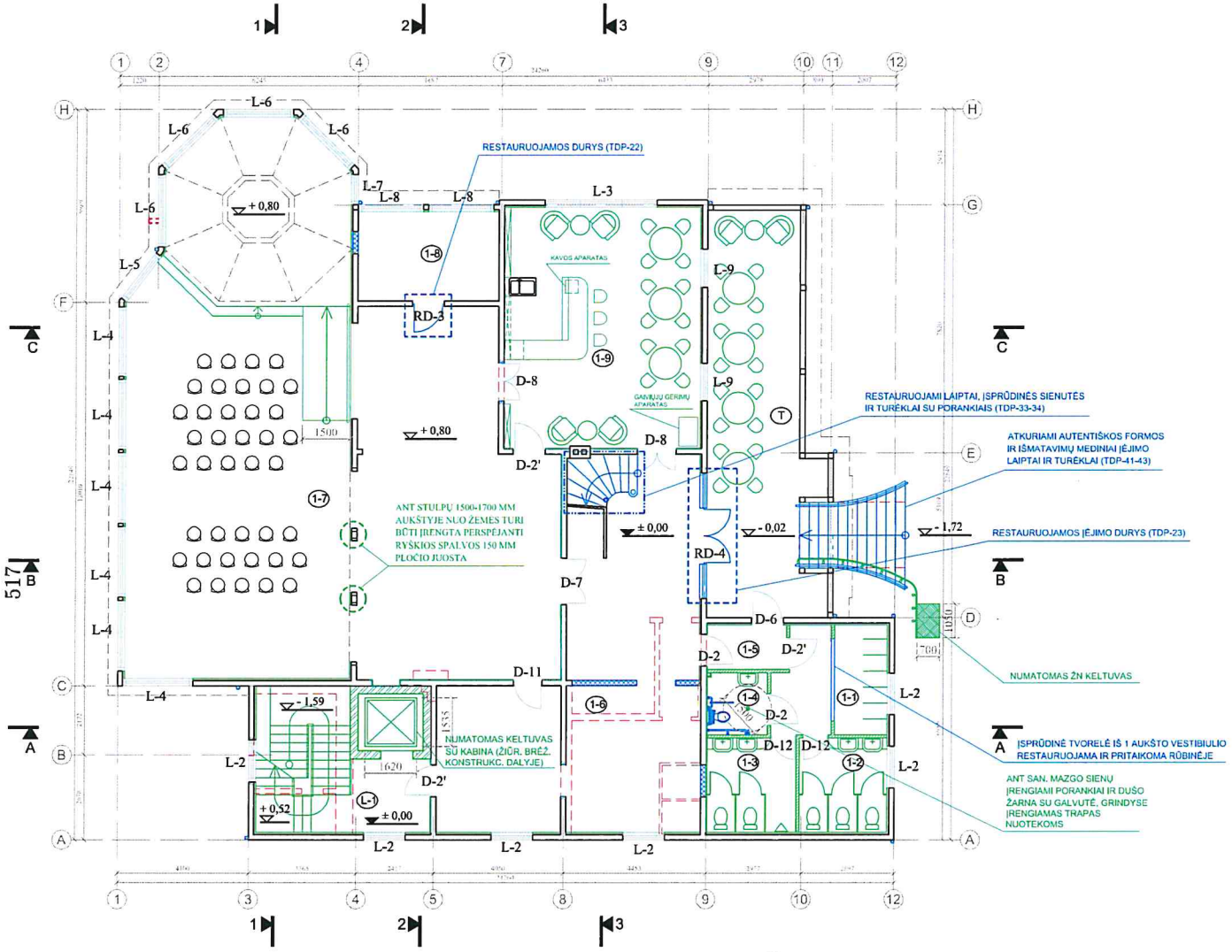

PIRMO AUKŠTO PLANAS
M 1:100

PAT. NR.	PIRMO AUKŠTO PATALPOS PAVADINIMAS	PLOTAS m²
1-1	RŪBINĖ	11,61
1-2	SAN. MAZGAI (MOTERŲ)	8,48
1-3	SAN. MAZGAI (VYRŲ)	8,52
1-4	SAN. MAZGAS (PRITAIKYTAS ŽN)	3,74
1-5	ĮĖJIMO TAMBŪRAS/ ŠLIUZAS	3,45
1-6	HOLAS-KORIDORIUS	63,58
1-7	DAUGIAFUNKCINĖ SALĖ	184,41
1-8	SALĖS INVENTORIAUS SANDELYS	12,36
1-9	ARBATINĖ	46,42
L-1	LAIPTINĖ	
T	LAUKO TERASA	(39,30)
	VISO:	342,57

SUTARTINIAI ŽYMĖJIMAI

- Keičiamos durys
- Restauruojamos durys, laiptai
- Keičiamas langas
- Restauruojamas langas
- Kertamos angos
- Įrengiamos silikatinių pilnavidūrių plytų pertvaros
- Atkuriamos medinio karkaso pertvaros
- Įrengiamos gipsokartono pertvaros
- Ardomos sienos
- Protezuojami papuvę gegnių galai
- Sienų šiltinimas
- Priešgaisrinio gipskartonio ant sienų įrengimas (2 sluoksnių)
- Atkuriami autentiškų išmatavimų lietvamzdžiai pagal išlikusius pavyzdžius

Atestato Nr. 1512	UAB „Šiltas namas“ Ateities g. 31, 06325 Vilnius, tel./faks. (8 5) 269 69 10				Senosios vilos „Anapilis“ Birutės al. 34a, Palangoje, remonto, restauravimo ir pritaikymo kultūros poreikiams projektas
	PAREIGOS	V. PAVARDĖ	PARAŠAS	DATA	
1929/A639	PV	R. Valeckas		2013	PIRMO AUKŠTO PLANAS
2123	Arch.	I. Pasko		2013	
Stadija/ Etapas TP	STATYTOJAS: PALANGOS MIESTO SAVIVALDYBĖS ADMINISTRACIJA				SN- 13- 001- TP- A- 05

Mastelis	Laida
1:100	A
Lapas	Lapų
1	1

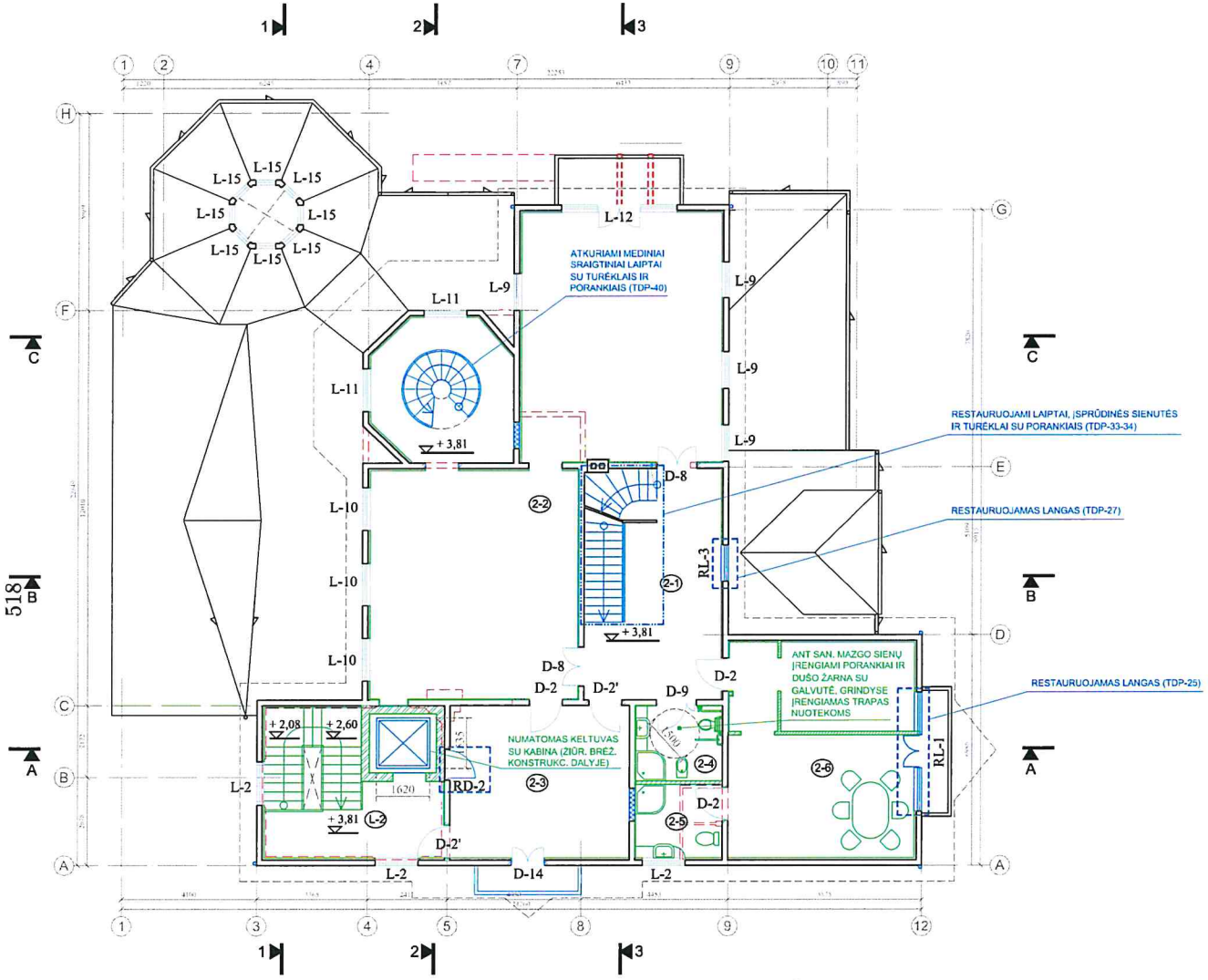

ANTRO AUKŠTO PLANAS
M 1:100

PAT. NR.	ANTRO AUKŠTO PATALPOS PAVADINIMAS	PLOTAS m²
2-1	HOLAS-KORIDORIUS	22,79
2-2	MUZIEJAUS EKSPOZICIJOS PATALPA	106,10
2-3	MUZIEJAUS EKSPOZICIJOS PATALPA	25,16
2-4	SAN. MAZGAS (MOTERŲ)	6,08
2-5	SAN. MAZGAS (VYRŲ)	6,08
2-6	ADMINISTRACIJOS KABINETAS	37,30
L-2	LAIPTINĖ	
	VISO:	203,51

SUTARTINIAI ŽYMĖJIMAI

- Keičiamos durys
- Restauruojamos durys, laiptai
- Keičiamas langas
- Restauruojamas langas
- Kertamos angos
- Įrengiamos silikatinių pilnavidūrių plytų pertvaros
- Atkuriamos medinio karkaso pertvaros
- Įrengiamos gipsokartono pertvaros
- Ardomos sienos
- Protezuojami papuvę gegnių galai
- Sienų šiltinimas
- Priešgaisrinio gipskartonio ant sienų įrengimas (2 sluoksnių)
- Atkuriami autentiškų išmatavimų lietvamzdžiai pagal išlikusius pavyzdžius

Atestato Nr. 1512	UAB „Šiltas namas“ Ateities g. 31, 06325 Vilnius, tel./faks. (8 5) 269 69 10				Senosios vilos „Anapilis“ Birutės al. 34a, Palangoje, remonto, restauravimo ir pritaikymo kultūros poreikiams projektas
	PAREIGOS	V. PAVARDĖ	PARAŠAS	DATA	
1929/A639	PV	R. Valeckas		2013	ANTRO AUKŠTO PLANAS
2123	Arch.	I. Pasko		2013	
Stadija/ Etapas TP	STATYTOJAS: PALANGOS MIESTO SAVIVALDYBĖS ADMINISTRACIJA				SN- 13- 001- TP- A- 06

Mastelis	Laida
1:100	A
Lapas	Lapų
1	1

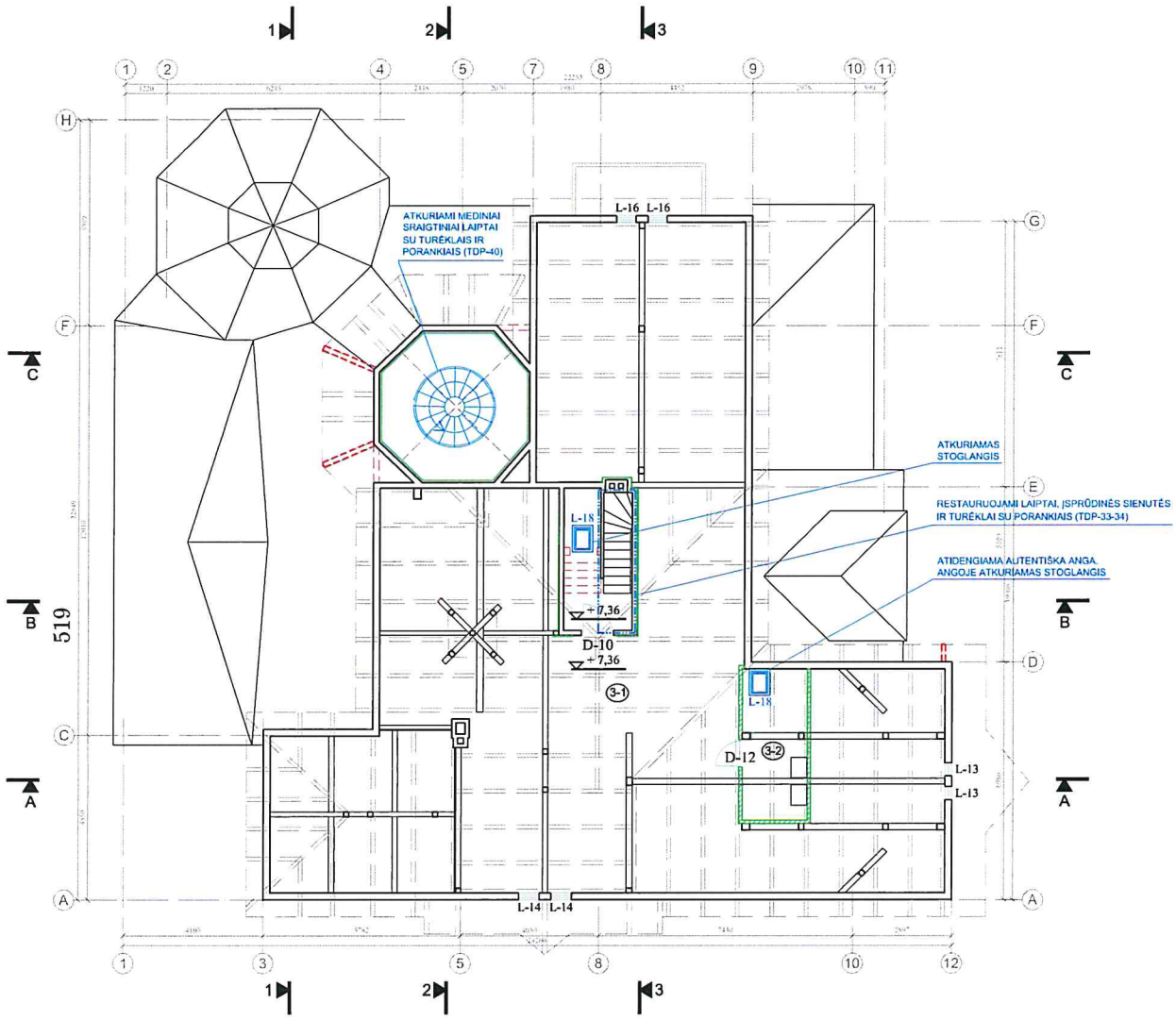

PASTOGĖS PLANAS
M 1:100

PAT. NR.	PASTOGĖS PATALPOS PAVADINIMAS	PLOTAS m²
3-1	PASTOGĖS PATALPA ALTITUDĖJE +7,36	206,48
3-2	KATILINĖ	8,34
	VISO:	214,82

SUTARTINIAI ŽYMĖJIMAI

- Keičiamos durys
- Restauruojamos durys, laiptai
- Keičiamas langas
- Restauruojamas langas
- Kertamos angos
- Įrengiamos silikatinių pilnavidūrių plytų pertvaros
- Atkuriamos medinio karkaso pertvaros
- Įrengiamos gipsokartono pertvaros
- Ardomos sienos
- Protezuojami papuvę gegnių galai
- Sienų šiltinimas
- Priešgaisrinio gipskartonio ant sienų įrengimas (2 sluoksnių)
- Atkuriami autentiškų išmatavimų lietvamzdžiai pagal išlikusius pavyzdžius

Atestato Nr. 1512	UAB „Šiltas namas“ Aitvaros g. 31, 06325 Vilnius, tel./faks. (8 5) 269 69 10				Senosios vilos „Anapilis“ Birutės al. 34a, Palangoje, remonto, restauravimo ir pritaikymo kultūros poreikiams projektas	
	PAREIGOS	V. PAVARDĖ	PARAŠAS	DATA		
1929/A639	PV	R. Valeckas		2013	PASTOGĖS PLANAS ALTITUDĖJE +7,36	Mastelis 1:100 / Laida O
2123	Arch.	I. Pasko		2013		
Stadija/ Etapas TP	STATYTOJAS: PALANGOS MIESTO SAVIVALDYBĖS ADMINISTRACIJA				SN- 13- 001- TP- A- 07	Lapas 1 / Lapų 1

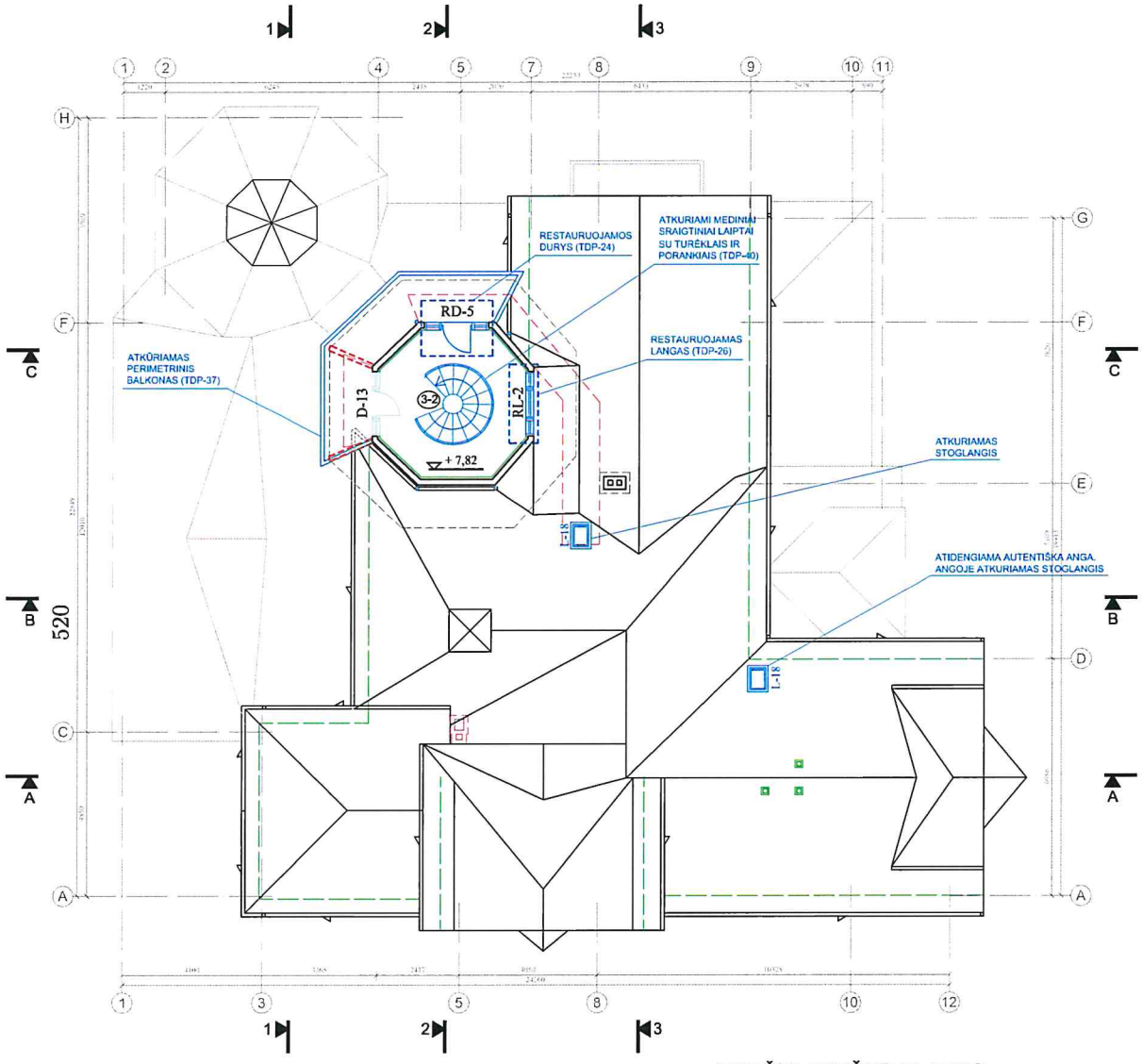

TREČIO AUKŠTO PLANAS
M 1:100

PAT. NR.	PASTOGĖS PATALPOS PAVADINIMAS	PLOTAS m²
3-2	PASTOGĖS PATALPA ALTITUDĖJE +7,82	13,63
	VISO:	13,63

SUTARTINIAI ŽYMĖJIMAI

- Keičiamos durys
- Restauruojamos durys
- Keičiamas langas
- Restauruojamas langas
- Kertamos angos
- Ardomos sienos
- Protezuojami papuvę gegnių galai
- Sienų šiltinimas
- Įrengiama apsauginė stogo tvorelė

Aiestato Nr. 1512	UAB „Šiltas namas“ Aleinės g. 31, 06325 Vilnius, tel./faks. (8 5) 269 69 10				Senosios vilos „Anapilis“ Birutės al. 34a, Palangoje, remonto, restauravimo ir pritaikymo kultūros poreikiams projektas
	PAREIGOS	V. PAVARDĖ	PARAŠAS	DATA	
1929/A639	PV	R. Valeckas		2013	PASTOGĖS PLANAS ALTITUDĖJE +7,82
2123	Arch.	I. Pasko		2013	
Studija/ Etapas TP	STATYTOJAS: PALANGOS MIESTO SAVIVALDYBĖS ADMINISTRACIJA				SN- 13- 001- TP- A- 08

Mastelis	Laida
1:100	O
Lapas	Lapų
1	1

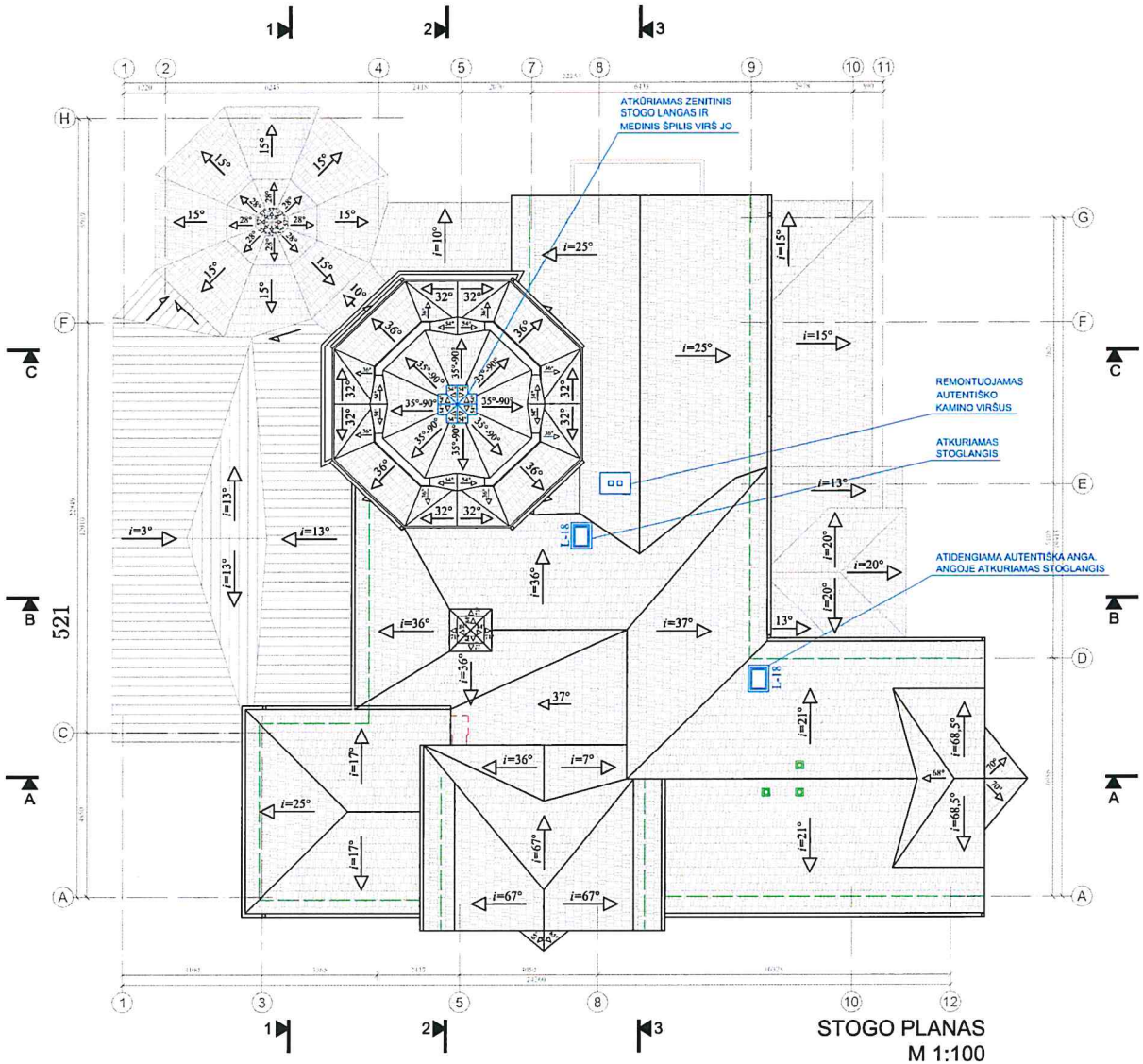

STOGO PLANAS
M 1:100

SUTARTINIAI ŽYMĖJIMAI

Ardomos sienos

Įrengiama apsauginė stogo tvorelė

Atestato Nr. 1512	UAB „Šiltas namas“ Aitvaro g. 31, 06325 Vilnius, tel./faks. (8 5) 269 69 10				Senosios vilos „Anapilis“ Birutės al. 34a, Palangoje, remonto, restauravimo ir pritaikymo kultūros poreikiams projektas	
	PAREIGOS	V. PAVARDĖ	PARAŠAS	DATA		
1929/A639	PV	R. Valeckas		2013	STOGO PLANAS	Mastelis 1:100 / Laida A
2123	Arch.	I. Pasko		2013		
Stadija/ Etapas TP	STATYTOJAS: PALANGOS MIESTO SAVIVALDYBĖS ADMINISTRACIJA				SN- 13- 001- TP- A- 09	Lapas 1 / Lapų 1

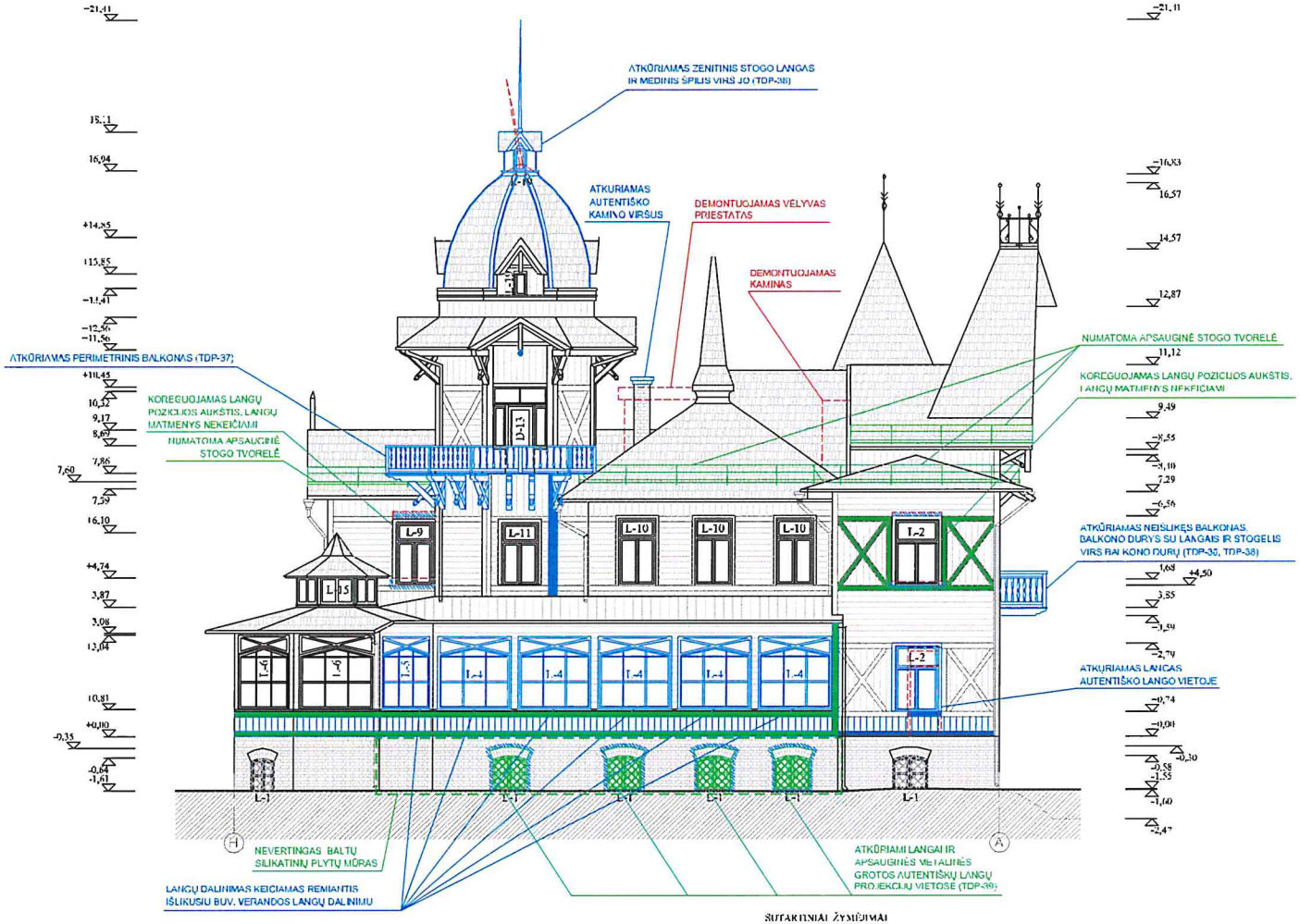

PAVELDO TVARKYBOS DARBAI:

1. Durų, langų, fasadų matmenis tikrinti vietoje;
2. Susidėvėję mediniai langai (žymima L-1,...) su palangėmis keičiami analogiško skaidymo medininiais langais;
3. Autentiškos durys (žymima D-1,...) saugomos, restauruojamas. Autentiška furnitūra saugoma, restauruojama;
4. Išmontuojant ir keičiant langus saugomas fasado autentiškas apkalimas, autentiškos langų ir durų angos sienoje, išlaikoma išorinė langų ir durų montavimo plokštuma;
5. Detalesnius langų ir durų brėžinius žiūrėti keičiamų langų ir durų žiniaraščiuose;
6. Saugomas stogo nuolydis ir kraigų altitudės;
7. Esama metalinės skardos danga demontuojama, atkuriama autentiška gontų stogo danga;
8. Visi apskardinimo elementai (lietvamzdžiai, latakai, kaminai ir kt.), skardinami cinkuota skarda dengta poliesterio danga, RAL 7042;
9. Atstatoma lietaus nuvedimo sistema, nauji cinkuoti lietloviai ir lietvamzdžiai (Ø 90 mm) pakabinami esamose vietose, dengti poliesterio danga RAL 7042. Statybos darbų metu esamos įlajos papildomai apsaugomos nuo šiukšlių patekimo;
10. Restauruojamos visos vertingosios metalinės cokolinio aukšto langų grotos.

SUTARTINIAI ŽYMĖJIMAI

- Demontuojamos pastato dalys
- Kastruojami langai, durys
- Užmūrijamos/ pertvėrijamos pastato dalys
- Atkuriamos neišlikusios pastato dalys
- Įrengiamos pagamintos pagal autentiją pastato detalės, kad išlaikytų vientisą pastato stilistiką
- Medinis apkalimas keičiamas į autentišką medinį ir fonų apkalimą

Užsakovo Nr. 1512	UAB „Šiltas namas“				Senosios vilos „Anapilis“ Hiratės al. 34a, Palangoje, remontu, restauravimo ir priežiūros kultūros paveldiniams projektas
	PAREIGOS	V. PAVARDĖ	PARAŠAS	DATA	
1979 A634	PV	R. Vaičekas		2013	VAKARINIS FASADAS
2133	Arch.	I. Pasko		2013	
Stadijos Etapas TP	STATYTOJAS: PALANGOS MIESTO SAVIVALDYBĖS ADMINISTRACIJA				SN- 13- 001- TP- A- 10

Mastelis	Lenda
1:100	0
Lapas	Lapų
1	1

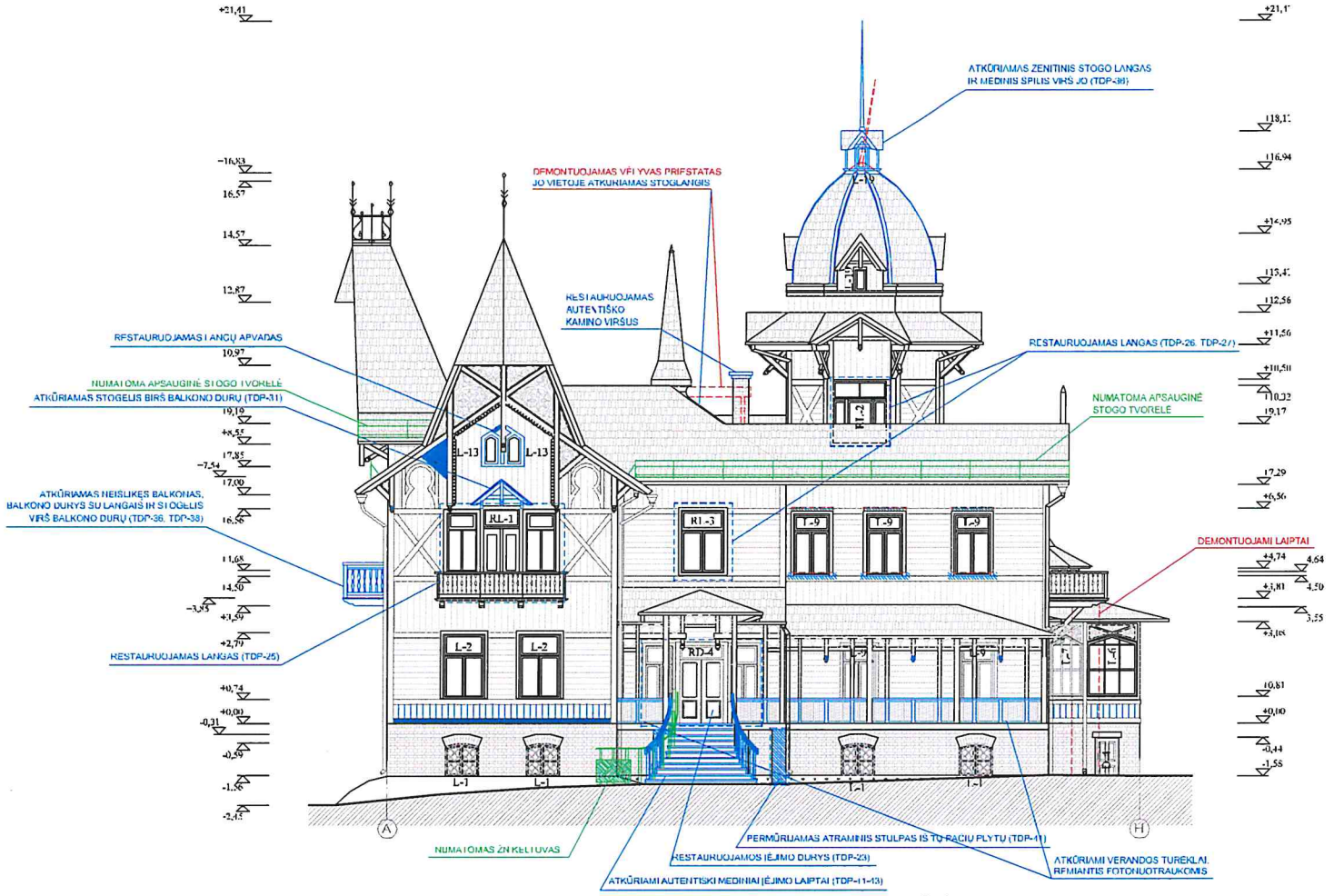

PAVELDO TVARKYBOS DARBAI:

1. Durų, langų, fasadų matmenis tikrinti vietoje;
2. Susidėvėję mediniai langai (žymima L-1,...) su palangėmis keičiami analogiško skaidymo mediniais langais;
3. Autentiškos durys (žymima D-1,...) saugomos, restauruojamos. Autentiška furnitūra saugoma, restauruojama;
4. Išmontuojant ir keičiant langus saugomas fasado autentiškas apkalimas, autentiškos langų ir durų angos sienoje, išlaikoma išorinė langų ir durų montavimo plokštuma;
5. Detalesnius langų ir durų brėžinius žiūrėti keičiamų langų ir durų žiniaraščiuose;
6. Saugomas stogo nuolydis ir kraigų aukštės;
7. Esama metalinės skardos danga demontuojama, atkuriama autentiška gontų stogo danga;
8. Visi apskardinimo elementai (lietvamzdžiai, latakai, kaminai ir kt.), skardinami cinkuota skarda dengta poliesterio danga, RAL 7042;
9. Atstatoma lietaus nuvedimo sistema, nauji cinkuoti lietloviai ir lietvamzdžiai (Ø 90 mm) pakabinami esamose vietose, dengti poliesterio danga RAL 7042. Statybos darbų metu esamos įlajos papildomai apsaugomos nuo šiukšlių patekimo;
10. Restauruojamos viršos vertingosios metalinės cokolinio aukšto langų grotos.

SUTARTINIAI ŽYMĖJIMAI

- Demontuojama pastato dalys
- Restauruojami langai, durys
- Užmūrijamos/ pertvaromos pastato dalys
- Atkuriamos nebūtinosios pastato detalės
- Įrengiamos pagaminus pagal autentiškus pastato detalės, kad išlaikyti vientisą pastato stilistiką
- Medinis apkalimas keičiamas į autentiškų medienų ir formų apkalimą

Užsakovo kr. 1512	UAB „Šiltas namas“				Senosios vilos „Ateitis“ Birutės al. 34a, Palangoje, remontu, restauravimo ir pritaikymo kultūros paveldui projektas	
	PAREIGOS	V. PAVARDĖ	PARAŠAS	DATA		
1979 A6/19	PV	R. Vaičekas		2013	RYTINIS FASADAS	Mastelis 1:100 / Lapas A
2123	Arch.	I. Pasko		2013		
Stadija / Eigos TP	STATYTOJAS: PALANGOS MIESTO SAVIVALDYBĖS ADMINISTRACIJA				SN- 13- 001- TP- A- 11	Lapas 1 / Lapų 1

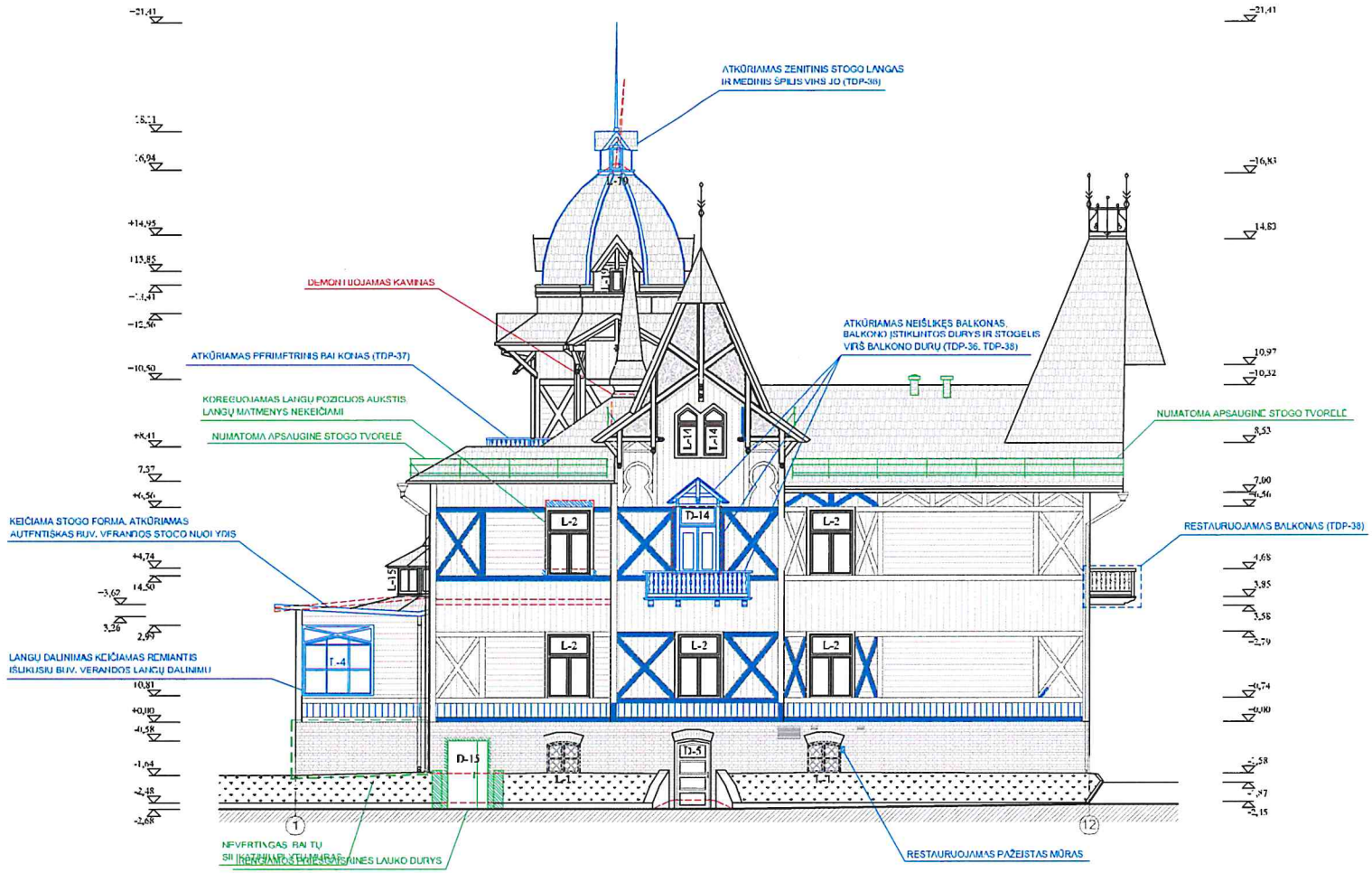

PAVELDOTVARKYBOS DARBAI:

1. Durų, langų, fasadų matmenis tikrinti vietoje;
2. Susidėvėję medininiai langai (žymima L-1,...) su palangėmis keičiami analogiško skaidymo medininiais langais;
3. Autentiškos durys (žymima D-1,...) saugomos, restauruojamas. Autentiška furnitūra saugoma, restauruojama;
4. Išmontuojant ir keičiant langus saugomas fasado autentiškas apkalinimas, autentiškos langų ir durų angos sienoje, išlaikoma išorinė langų ir durų montavimo plokštuma;
5. Detalesnius langų ir durų brėžinius žiūrėti keičiamų langų ir durų žiniaraščiuose;
6. Saugomas stogo nuolydis ir kraigų altitudės;
7. Esama metalinės skardos danga demontuojama, atkūriama autentiška gontų stogo danga;
8. Visi apskardinimo elementai (lietvamzdžiai, latakai, kaminai ir kt.), skardinami cinkuota skarda dengta poliesterio danga, RAL 7042;
9. Atstatoma lietaus nuvedimo sistema, naujai cinkuoti lietloviai ir lietvamzdžiai (Ø 90 mm) pakabinami esamose vietose, dengti poliesterio danga RAL 7042. Statybos darbų metu esamos įlajos papildomai apsaugomos nuo šiukšlių patekimo;
10. Restauruojamos visos vertingosios metalinės cokolinio aukšto langų grotos.

SUTARTINIAI ŽYMĖJIMAI

- Demontuojamos pastato dalys
- Restauruojami langai, durys
- Užmūrijamos/permūrijamos pastato dalys
- Atkūriamos neišlikusios pastato detalės
- Įrengiamos paguminės pagal autentiką pastato detalės, kad išlaikytų vientisą pastato stilistiką
- Medinis apkalinimas keičiamas į autentiškų matmenų ir formų apkalinimą

Aprašo Nr. 1512	UAB „Šiltas namas“				Senosios vilos „Anapilis“ Birutės g. 34a, Palangoje, remontu, restauravimo ir pritaikymo kultūros paveldiniams projektas
	PAREIGOS	V. PAVARDĖ	PARAŠAS	DATA	
1979 A639	PV	R. Vaičekas		2013	PIETINIS FASADAS
2133	Arch.	I. Vasko		2013	Mastelis 1:100
Statinio Eigos TP	STATYTOJAS: PALANGOS MIESTO SAVIVALDYBĖS ADMINISTRACIJA				SN- 13- 001- TP- A- 12
					Lapas 1
					Lapų 1
					Leido A

525

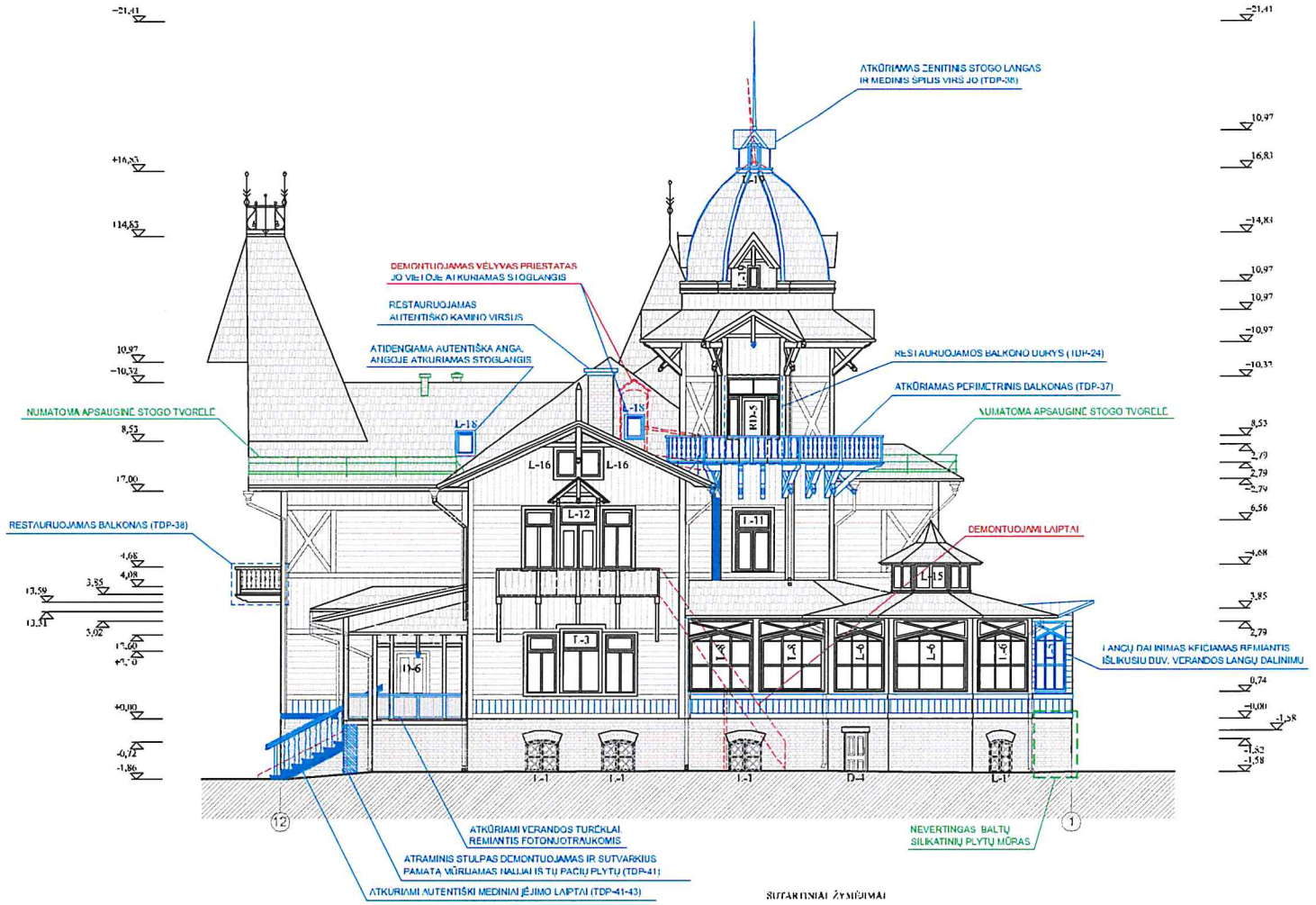

SUTARTINIAI ŽYMĖJIMAI

- Demontuojamos pastato dalys
- Restauruojami langai, durys
- Užmūrijamos/permūrijamos pastato dalys
- Atkūriamos metalinės pastato detalės
- Įrengiamos pagaminus pagal autentiją pastato detalės, kad išlaikyti vieningą pastato stilistiką
- Medinis apkalimas keičiamas į autentiškų medinių ir lentų apkalimą

PAVELDO TVARKYBOS DARBAI:

1. Durų, langų, fasadų matmenis tikrinti vietoje;
2. Susidėvėję mediniai langai (žymima L-1....) su palangėmis keičiami analogiško skaidymo mediniais langais;
3. Autentiškos durys (žymima D-1,...) saugomos, restauruojamas. Autentiška furnitūra saugoma, restauruojama;
4. Išmontuojant ir keičiant langus saugomas fasado autentiškas apkalimas, autentiškos langų ir durų angos sienoje, išlaikoma išorinė langų ir durų montavimo plokštuma;
5. Detalesnius langų ir durų brėžinius žiūrėti keičiamų langų ir durų žiniaraščiuose;
6. Saugomas stogo nuolydis ir kraigų altitudės;
7. Esama metalinės skardos danga demontuojama, atkūriama autentiška gontų stogo danga;
8. Visi apskardinimo elementai (lietvamzdžiai, latakai, kaminai ir kt.), skardinami cinkuota skarda dengta policsterio danga, RAL 7042;
9. Atstatoma lietaus nuvedimo sistema, nauji cinkuoti lietloviai ir lietvamzdžiai (Ø 90 mm) pakabinami esamose vietose, dengti poliesterio danga RAL 7042. Statybos darbų metu esamos lilajos papildomai apsaugomos nuo šiukšlių patekimo;
10. Restauruojamos visos vertingosios metalinės cokolinio aukšto langų grotos.

Aleksas Nr. 1512	UAB „Šiltas namas“			Senosios vilos „Anapilis“ Birutės al. 34a, Palangoje, remontu, restauravimo ir pritaikymo kultūros paveldiniams projektas
	PAREIGOS	V. PAVARDĖ	PARAŠAS	DATA
1979 A6/19	PV	R. Vaičekas		2013
2123	Arch.	I. Pasko		2013
Statinio Eilėnas TP	STATYTOJAS: PALANGOS MIESTO SAVIVALDYBĖS ADMINISTRACIJA			ŠIAURINIS FASADAS
				SN- 13- 001- TP- A- 13

Mastelis	Leidia
1:100	A
Lapas	Lapų
1	1

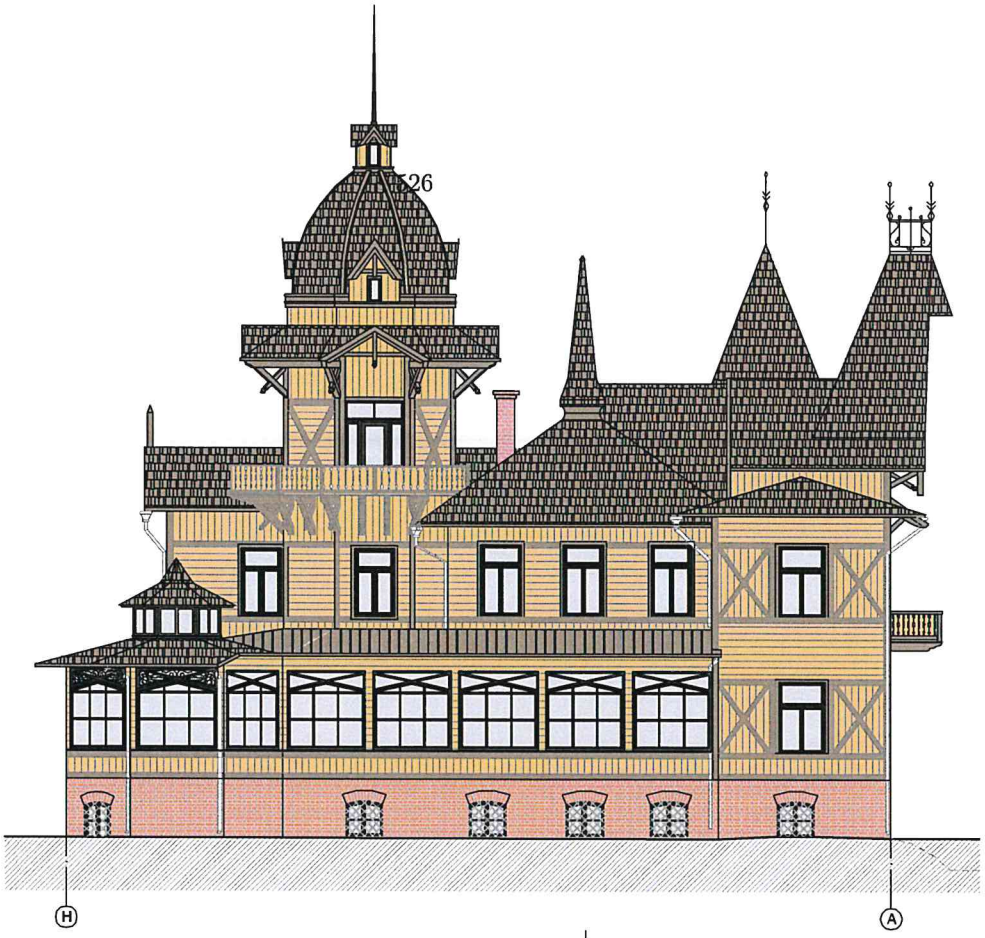

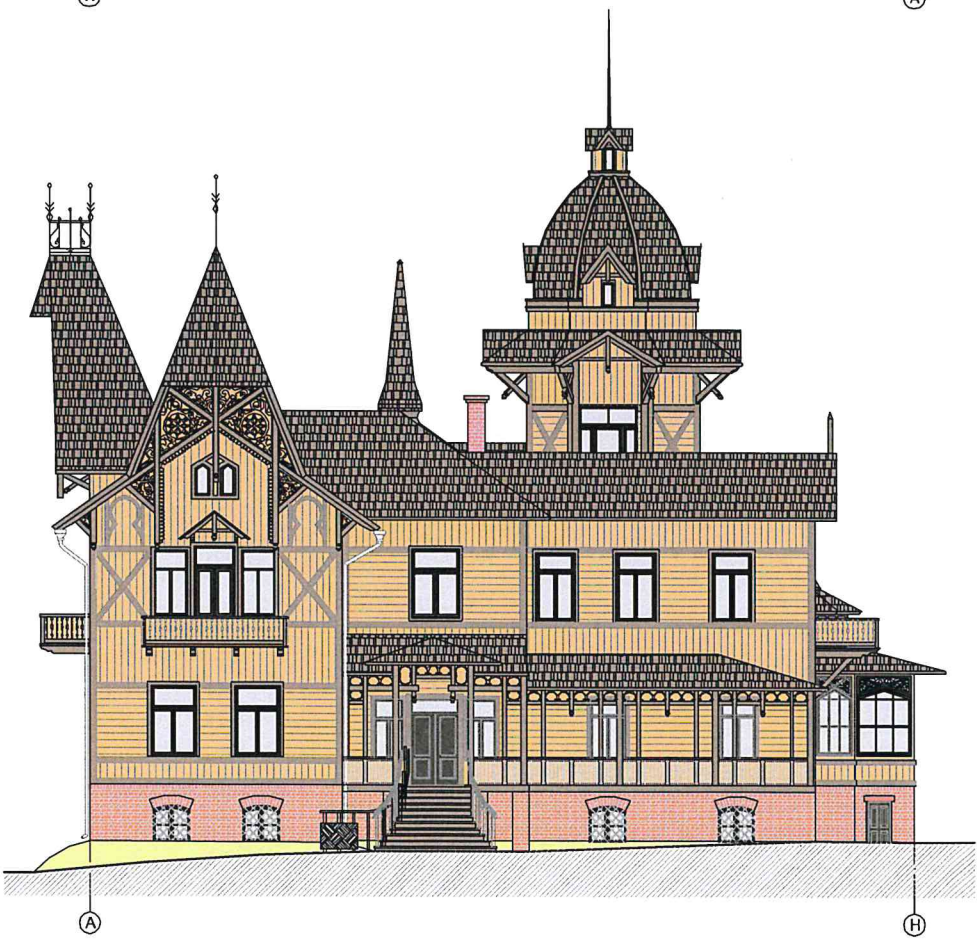

SPALVA RAL 8028

SPALVA RAL 1019

SPALVA RAL 1002

SPALVA RAL 3022

Atrašo Nr 1512	UAB „Šiltas namas“			Senosios vilos „Anapilis“ Birutės al. 34a, Palangoje, remonto, restauravimo ir pritaikymo kultūros paveldiniams projektas
	PAREIGOS	V. PAVARDĖ	PARAŠAS	DATA
1929/A639	PV	R. Valeckas		2013
2193	Archit.	I. Pasko		2013
Stadija Eilės TP	STATYTOJAS: PALANGOS MIESTO SAVIVALDYBĖS ADMINISTRACIJA			SN-13-001-TP-A-14

RYTINIO IR VAKARINIO FASADŲ SPALVINIS SPRENDIMAS	Mastelis	Lakšt.
	1:100	A
	Lapas	Lapų
	1	1

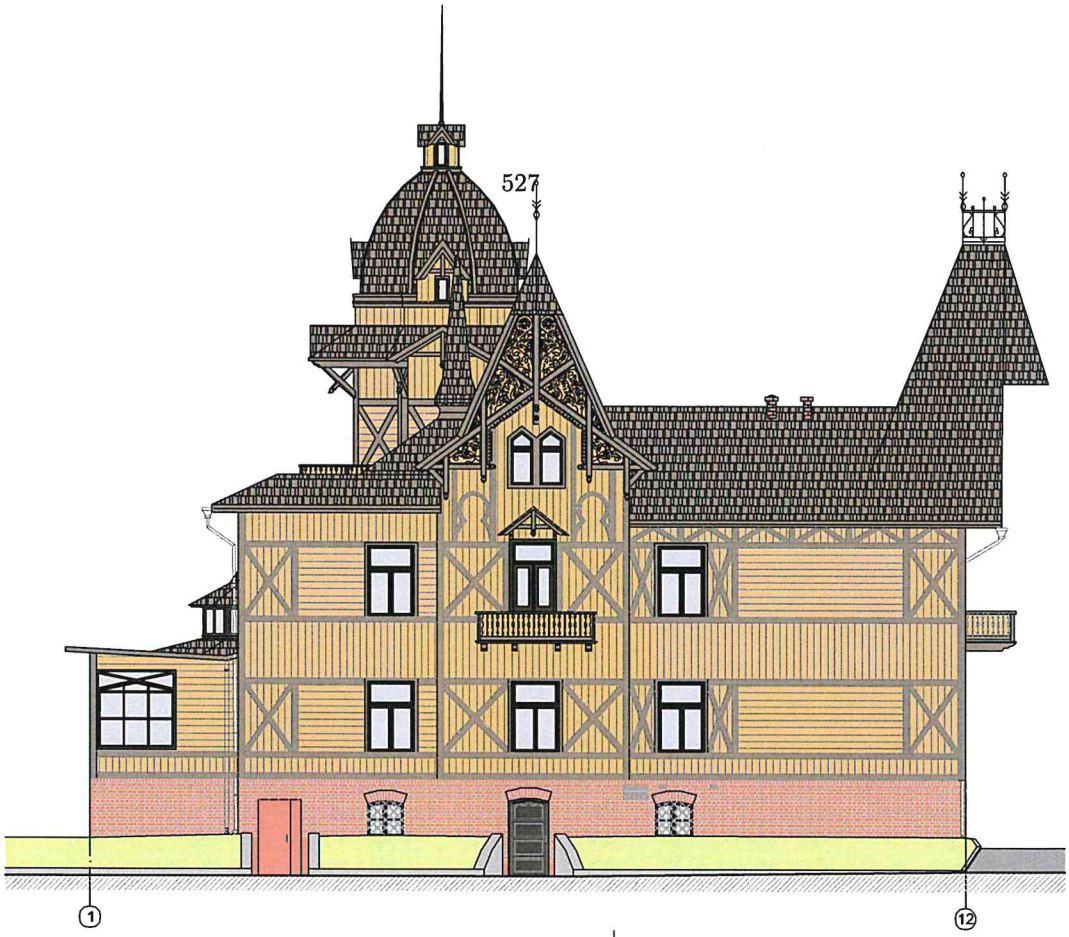

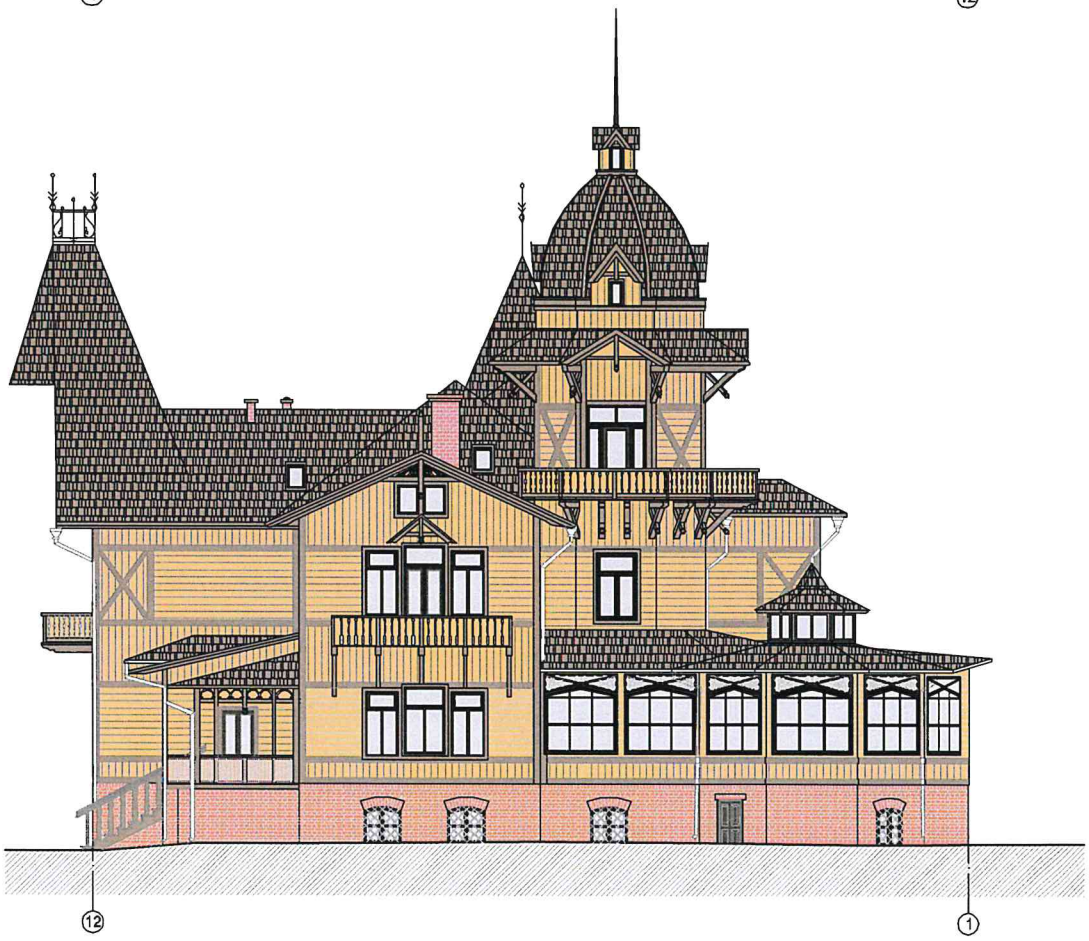

SPALVA RAL 8028

SPALVA RAL 1019

SPALVA RAL 1002

SPALVA RAL 3022

Atestato Nr 1512	UAB „Šiltas namas“			Senosios vilos „Anapilis“ Birutės al. 34a, Palangoje, remonto, restauravimo ir pritaikymo kultūros paveldiniams projektas
	PAREIGOS	V. PAVARDĖ	PARAŠAS	DATA
1929/A639	PV	R. Valeckas		2013
2173	Archit.	I. Pasko		2013
Statyba Fazė TP	STATYTOJAS: PALANGOS MIESTO SAVIVALDYBĖS ADMINISTRACIJA			ŠIAURINIO IR PIETINIO FASADŲ SPALVINIS SPRENDIMAS
				SN-13-001-TP-A-15

Masteliš	Lapas
1:100	A
Lapas	Lapų
1	1

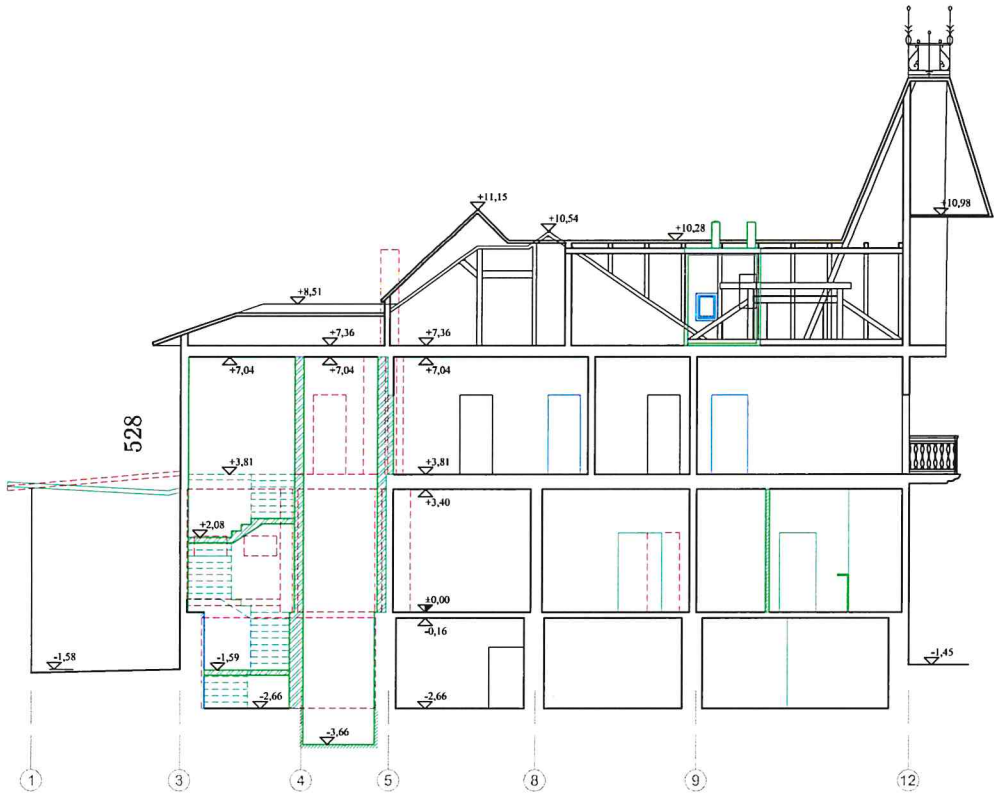

PJŪVIS A-A

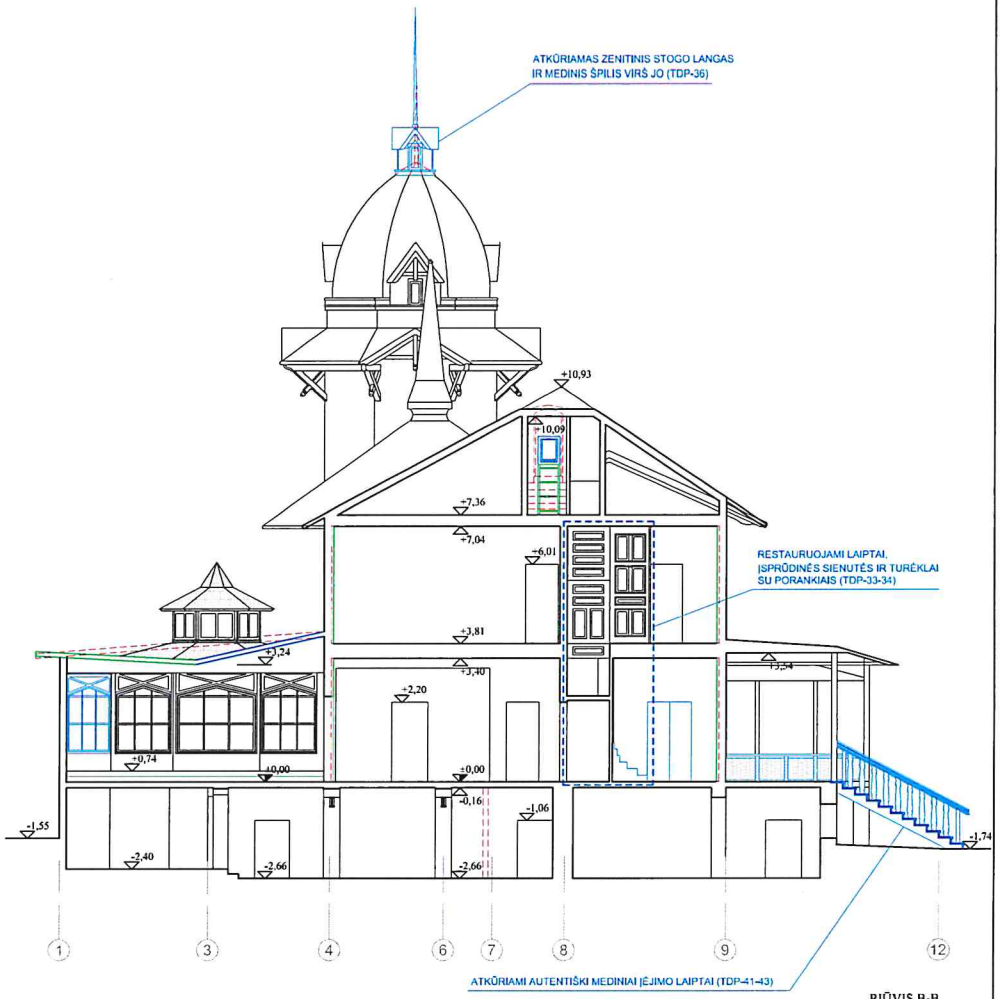

PJŪVIS B-B

SUTARTINIAI ŽYMĖJIMAI

- Kertamos angos
- Įrengiamos silikatinių pilnavidūrių plytų pertvaros
- Atkuriamos medinio karkaso pertvaros
- Įrengiamos gipsokartono pertvaros
- Ardomos sienos

Aiešto Nr. 1512	UAB „Šiltas namas“ Aitvinių g. 31, 06325 Vilnius, tel./faks. (8 5) 269 69 10				Senosios vilos „Anapilis“ Birutės al. 34a, Palangoje, remonto, restauravimo ir pritaikymo kultūros poreikiams projektas	
	PAREIGOS	V. PAVARDĖ	PARAŠAS	DATA		
1929/A639	PV	R. Valeckas		2013	PJŪVIS A-A PJŪVIS B-B	Mastelis 1:100 / Laida A
2123	Arch.	I. Pasko		2013		
Stadija/ Etapas TP	STATYTOJAS: PALANGOS MIESTO SAVIVALDYBĖS ADMINISTRACIJA				SN- 13- 001- TP- A- 16	Lapas I / Lapų I

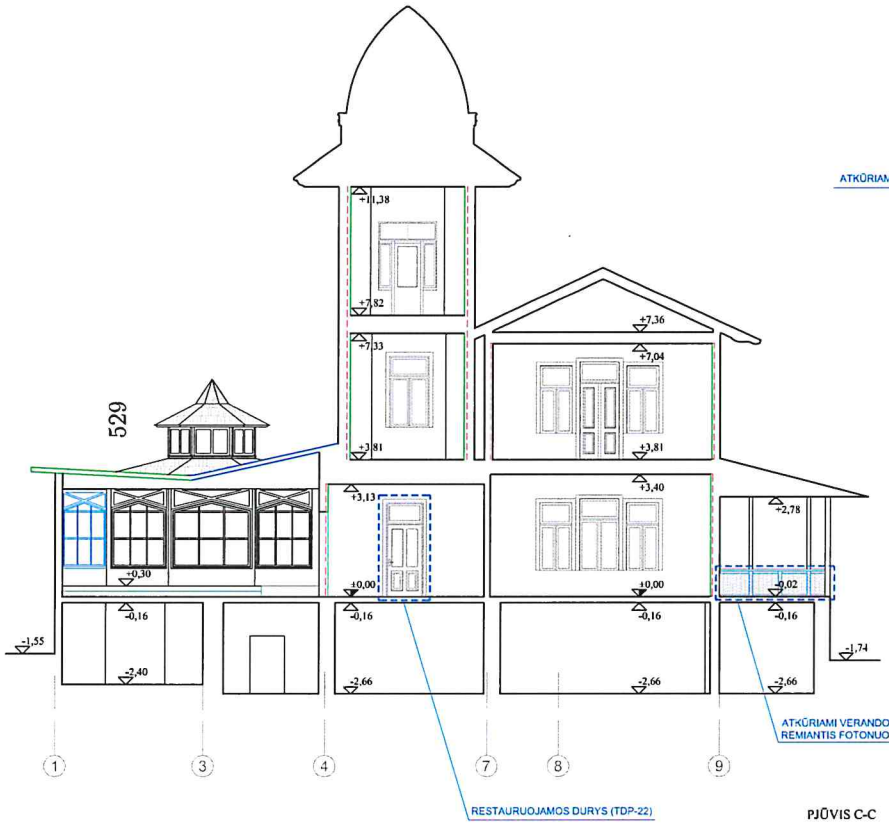

PJŪVIS C-C

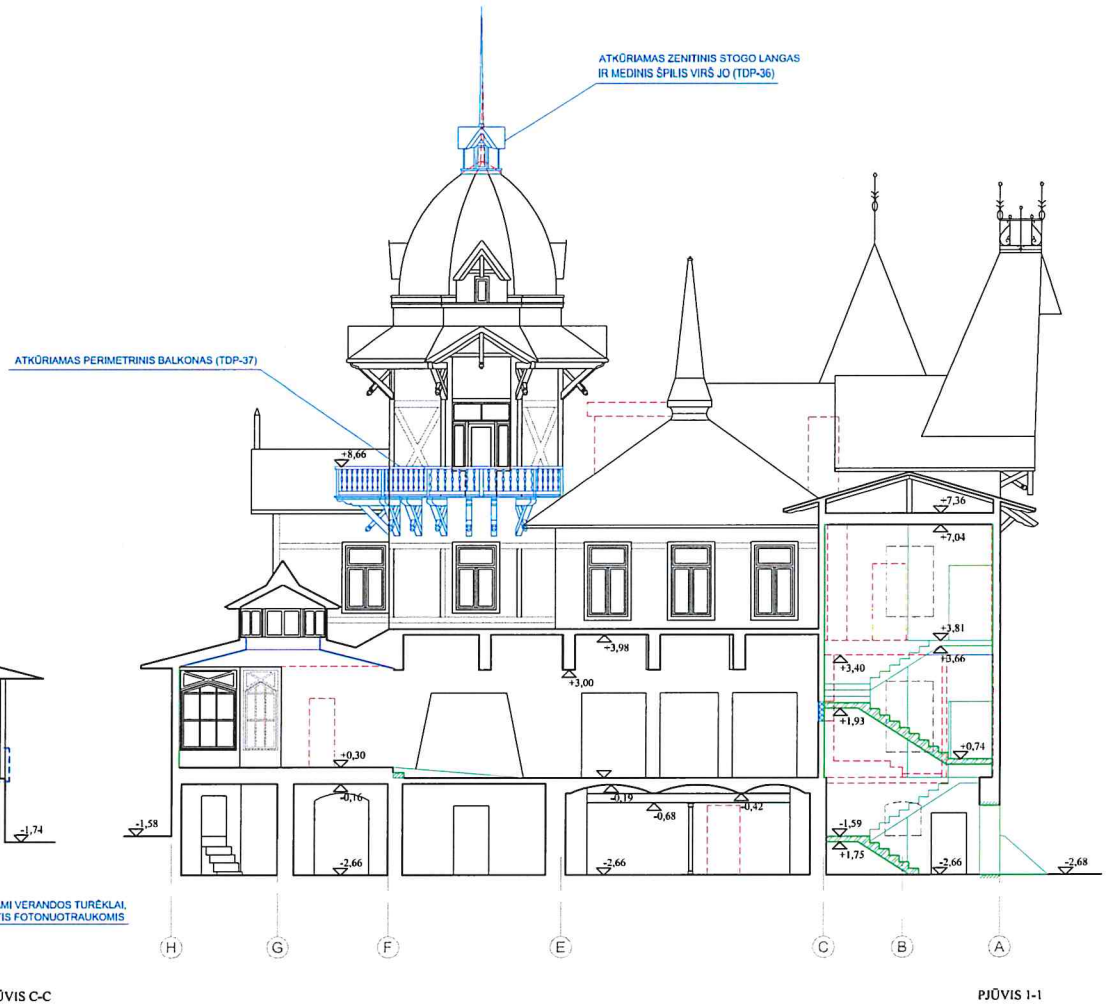

PJŪVIS 1-1

SUTARTINIAI ŽYMĖJIMAI

- Kertamos angos
- Įrengiamos silikatinių pilnavidūrių plytų pertvaros
- Atkuriamos medinio karkaso pertvaros
- Įrengiamos gipsokartono pertvaros
- Ardomos sienos

Atestato Nr. 1512	UAB „Šiltas namas“ Aleties g. 31, 06325 Vilnius, tel./faks. (8 5) 269 69 10				Senosios vilos „Anapilis“ Birutės al. 34a, Palangoje, remonto, restauravimo ir pritaikymo kultūros poreikiams projektas
	PAREIGOS	V. PAVARDĖ	PARAŠAS	DATA	
1929/A639	PV	R. Valeckas		2013	PJŪVIS C-C PJŪVIS 1-1
2123	Arch.	I. Pasko		2013	
Stadija/ Etapas TP	STATYTOJAS: PALANGOS MIESTO SAVIVALDYBĖS ADMINISTRACIJA				SN- 13- 001- TP- A- 17

Mastelis	Laida
1:100	O
Lapas	Lapų
1	1

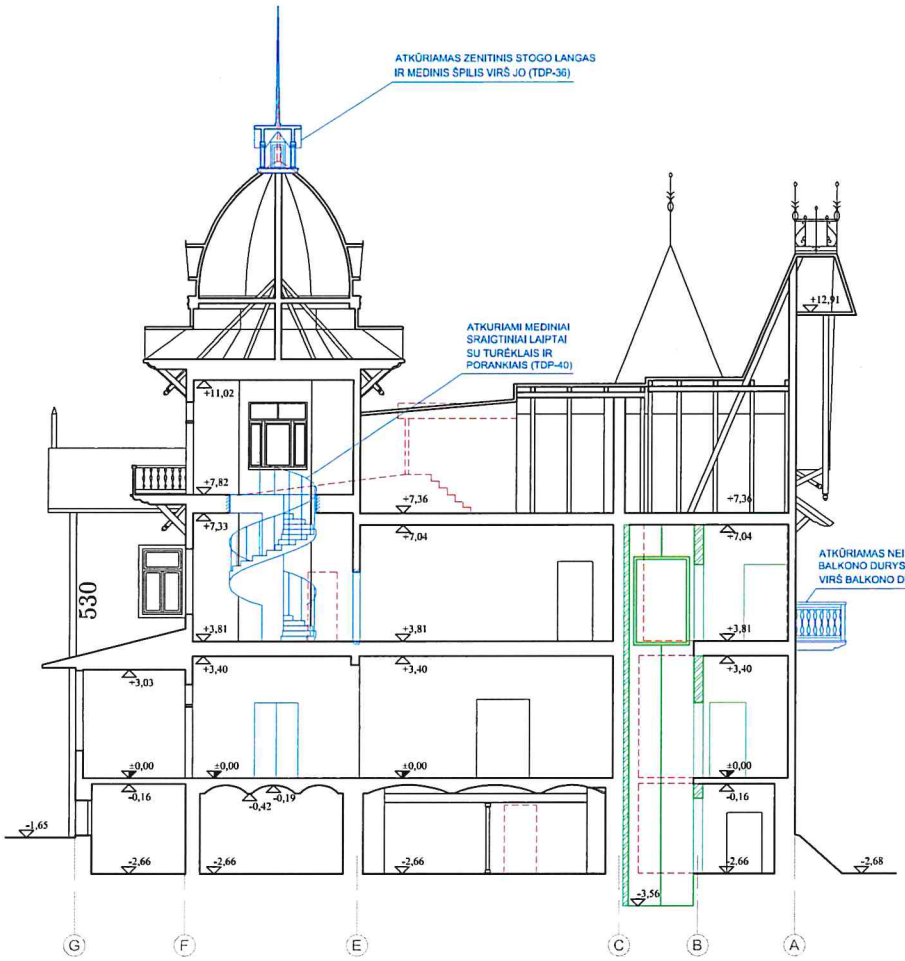

PJŪVIS 2-2

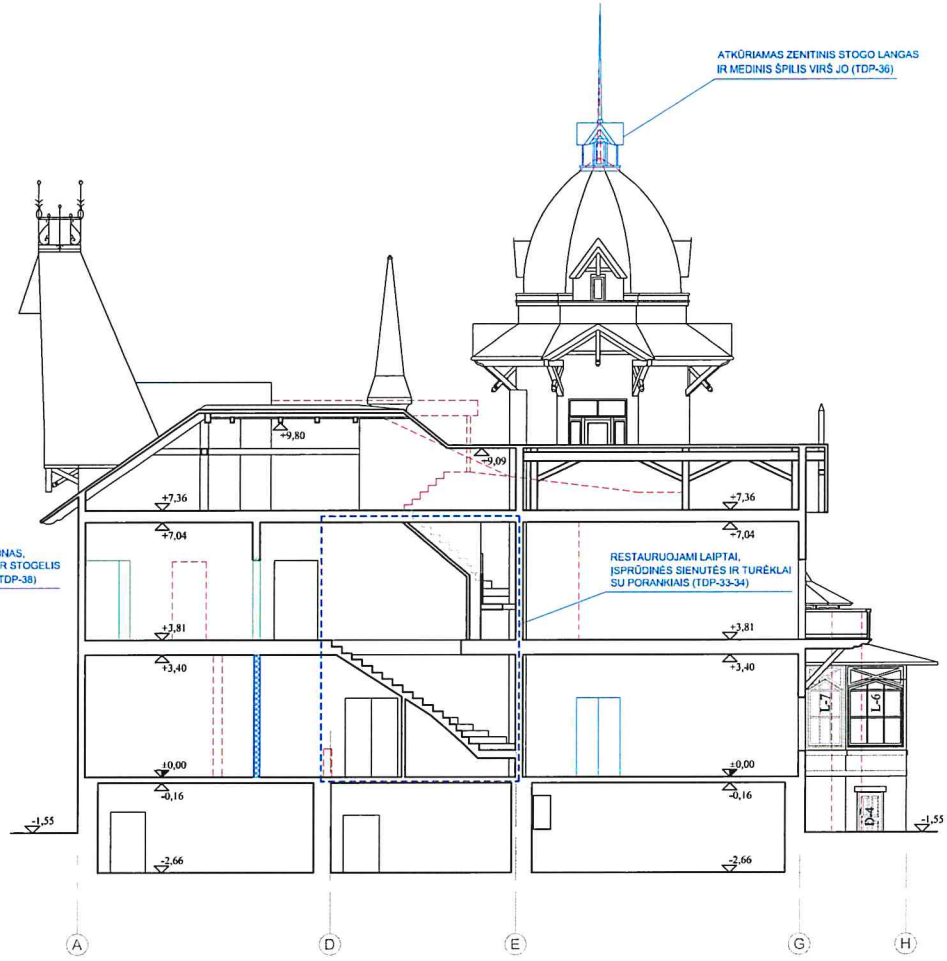

PJŪVIS 3-3

SUTARTINIAI ŽYMĖJIMAI

- Kertamos angos
- Įrengiamos silikatinių pilnavidūrių plytų pertvaros
- Atkuriamos medinio karkaso pertvaros
- Įrengiamos gipsokartono pertvaros
- Ardomos sienos

Atestato Nr. 1512	UAB „Šiltas namas“ Ateities g. 31, 06323 Vilnius, tel./faks. (8 5) 269 69 10				Senosios vilos „Anapilis“ Birutės al. 34a, Palangoje, remonto, restauravimo ir pritaikymo kultūros poreikiams projektas	
	PAREIGOS	V. PAVARDĖ	PARAŠAS	DATA		
1929/A639	PV	R. Valeckas		2013	PJŪVIS 2-2 PJŪVIS 3-3	Mastelis 1:100 / Laida O
2123	Arch.	I. Pasko		2013		
Stadija/ Etapas TP	STATYTOJAS: PALANGOS MIESTO SAVIVALDYBĖS ADMINISTRACIJA				SN- 13- 001- TP- A- 18	Lapas 1 / Lapų 1

Naujų durų žiniaraštis

Durys	Angos išmatavimai (cmxcm)	Kiekis	Vienų durų plotas (m²)	Bendras durų plotas (m²)	Pastabos
D-1 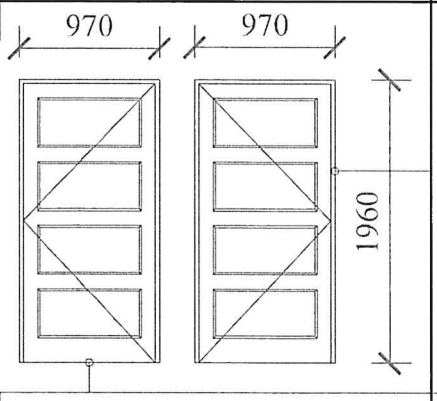	0,97x1,96	531 4	1,90	7,60	Durys gaminamos naujos, vienvėrės, iš kokybiškos I rušies sauso pušies masyvo. Dvipusės, iš abiejų pusių turinčios po 4 horizontalius įsprūdus. Komplektuojamos su RAL 8028 spalvos metaliniais vyriais (2 vnt.), 2 rankenos ir spyna. Dengiamos RAL 8028 spalvos neblizgiais, atmosferos poveikiams atspariais dažais. Remtis esamu pastato cokolinio aukšto durų išlikusiu analogu.
D-1'	0,97x1,96	1	1,90	1,90	
D-2 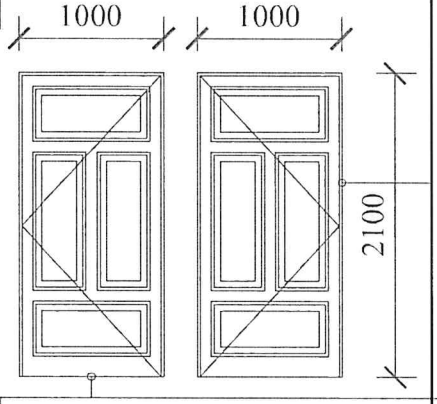	1,00x2,20	5	2,20	11,0	Durys gaminamos naujos, vienvėrės, iš kokybiškos I rušies sauso pušies masyvo. Dvipusės, iš abiejų pusių turinčios po 4 horizontalius įsprūdus. Komplektuojamos su RAL 8028 spalvos metaliniais vyriais (2 vnt.), 2 rankenos ir spyna. Dengiamos RAL 8028 spalvos neblizgiais, atmosferos poveikiams atspariais dažais. Remtis esamu pastato cokolinio aukšto durų išlikusiu analogu.
D-2'	1,00x2,20	5	2,20	11,0	
D-3 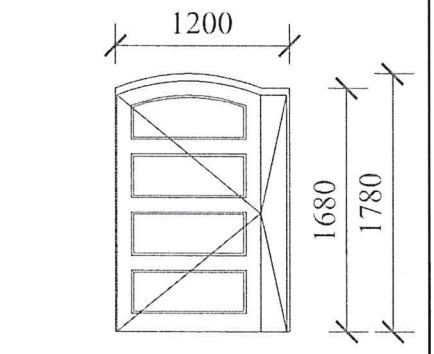	1,20x1,78	1	2,14	2,14	Durys gaminamos naujos, dvivėrės, iš kokybiškos I rušies sauso pušies masyvo. Dvipusės, iš abiejų pusių turinčios po 4 horizontalius įsprūdus. Komplektuojamos su RAL 8028 spalvos metaliniais vyriais (4 vnt.), 2 rankenos ir spyna. Dengiamos RAL 8028 spalvos neblizgiais, atmosferos poveikiams atspariais dažais. Remtis esamu pastato cokolinio aukšto durų išlikusiu analogu.

Pastabos:

1. Prieš gaminant duris angas tikslinti vietoje.

Atestato Nr. 1512	UAB „Šiltas namas“ Ateities g. 31, 06325 Vilnius, tel./faks. (8 5) 269 69 10			Senosios vilos „Anapilis“ Birutės al. 34a, Palangoje, remonto, restauravimo ir pritaikymo kultūros poreikiams projektas
	PAREIGOS	V. PAVARDĖ	PARAŠAS	DATA
1929/A639	PV	R. Valeckas		2013
2123	Arch.	I. Pasko		2013
Stadija/ Etapas **TP**	STATYTOJAS: PALANGOS MIESTO SAVIVALDYBĖS ADMINISTRACIJA			KEIČIAMŲ DURŲ ŽINIARAŠTIS
				SN- 13- 001- TP- A- 19

Mastelis	Laida
1:100	O
Lapas	Lapų
1	3

Naujų durų žiniaraštis

Durys	Angos išmatavimai (cmxcm)	Kiekis	Vienų durų plotas (m²)	Bendras durų plotas (m²)	Pastabos
D-4 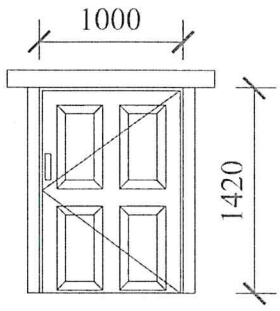	1,00x1,42	532	1,42	1,42 	Durys gaminamos naujos, vienvėrės, iš kokybiškos I rušies sauso pušies masyvo. Dvipusės, iš abiejų pusių turinčios po 4 vertikalius įsprūdus, sukomponuotus dviem eilėmis. Komplektuojamos su kaltinio metalo vyriais (2 vnt.), 2 rankenos ir spyna. Dengiamos RAL 8028 spalvos neblizgiais, atmosferos poveikiams atspariais dažais. Remtis esamu pastato cokolinio aukšto durų išlikusiu analogu.
D-5 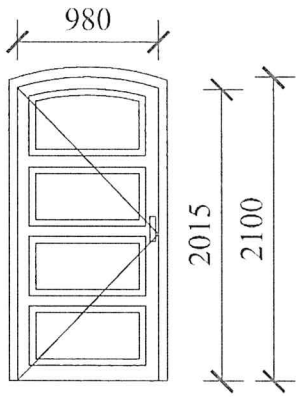	0,98x2,10	1	2,03	2,03	Durys gaminamos naujos, vienvėrės, iš kokybiškos I rušies sauso pušies masyvo. Dvipusės, iš abiejų pusių turinčios po 4 horizontalius įsprūdus. Komplektuojamos su RAL 8028 spalvos metaliniais vyriais (2 vnt.), 2 rankenos ir spyna. Dengiamos RAL 8028 spalvos neblizgiais, atmosferos poveikiams atspariais dažais. Remtis esamu pastato cokolinio aukšto durų išlikusiu analogu.
D-6 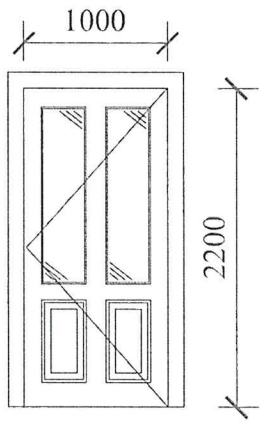	1,00x2,20	1	2,20	2,20 	Durys gaminamos naujos, vienvėrės, iš kokybiškos I rušies sauso pušies masyvo. Dvipusės, iš abiejų pusių turinčios 2 horizontalius įsprūdus apačioje ir 2 langelius viršuje. Komplektuojamos su RAL 8028 spalvos metaliniais vyriais (2 vnt.), 2 rankenos ir spyna. Dengiamos RAL 8028 spalvos neblizgiais, atmosferos poveikiams atspariais dažais. Remtis esamu pastato cokolinio aukšto durų išlikusiu analogu.

Pastabos:

1. Prieš gaminant duris angas tikslinti vietoje.

Atestato Nr. 1512	UAB „Šiltas namas“ Ateities g. 31, 06325 Vilnius, tel./faks. (8 5) 269 69 10				Senosios vilos „Anapilis“ Birutės al. 34a, Palangoje, remonto, restauravimo ir pritaikymo kultūros poreikiams projektas	
	PAREIGOS	V. PAVARDĖ	PARAŠAS	DATA		
1929/A639	PV	R. Valeckas		2013	KEIČIAMŲ DURŲ ŽINIARAŠTIS	Mastelis 1:100 / Laida O
2123	Arch.	I. Pasko		2013		
Stadija/ Etapas **TP**	STATYTOJAS: PALANGOS MIESTO SAVIVALDYBĖS ADMINISTRACIJA				SN- 13- 001- TP- A- 19	Lapas 2 / Lapų 3

Naujų durų žiniaraštis

Durys	Angos išmatavimai (cmxcm)	Kiekis	Vienų durų plotas (m²)	Bendras durų plotas (m²)	Pastabos
D-7 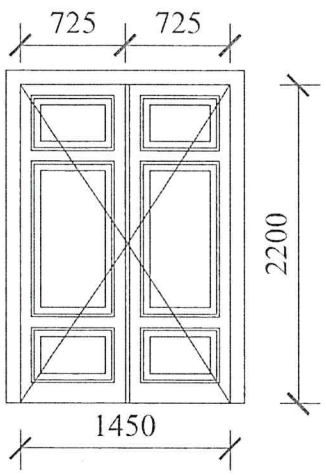	1,45x2,20	533 1	3,19	3,19	Durys gaminamos naujos, dvivėrės, iš kokybiškos I rušies sauso pušies masyvo. Dvipusės, iš abiejų pusių turinčios po 4 horizontalius įsprūdus ir po 2 vertikalu. Komplektuojamos su RAL 8028 spalvos metaliniais vyriais (2 vnt.), 2 rankenos ir spyna. Dengiamos RAL 8028 spalvos neblizgiais, atmosferos poveikiams atspariais dažais. Remtis esamu pastato cokolinio aukšto durų išlikusiu analogu.
D-8 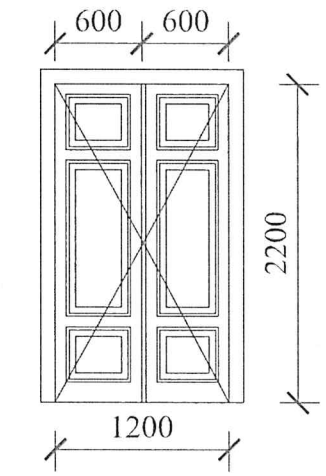	1,20x2,20	4	2,64	10,56	Durys gaminamos naujos, dvivėrės, iš kokybiškos I rušies sauso pušies masyvo. Dvipusės, iš abiejų pusių turinčios po 4 horizontalius įsprūdus ir po 2 vertikalu. Komplektuojamos su baltos spalvos metaliniais vyriais (2 vnt.), 2 rankenos ir spyna. Dengiamos baltos spalvos neblizgiais dažais. Remtis esamu pastato cokolinio aukšto durų išlikusiu analogu.
D-9 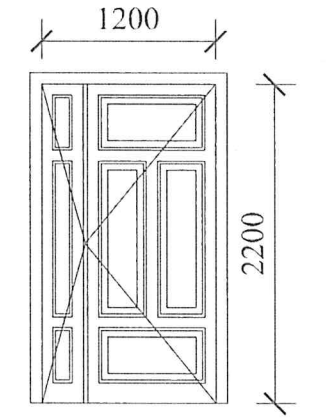	1,20x2,20	1	2,64	2,64	Durys gaminamos naujos, vienvėrės, iš kokybiškos I rušies sauso pušies masyvo. Dvipusės, iš abiejų pusių turinčios po 2 horizontalius įsprūdus apačioje ir po 2 vertikalius viduryje. Komplektuojamos su RAL 8028 spalvos metaliniais vyriais (2 vnt.), 2 rankenos ir spyna. Dengiamos RAL 8028 spalvos neblizgiais. Remtis esamu pastato cokolinio aukšto durų išlikusiu analogu.

Pastabos:

1. Prieš gaminant duris angas tikslinti vietoje.

Atestato Nr. 1512	UAB „Šiltas namas“ Ateities g. 31, 06325 Vilnius, tel./faks. (8 5) 269 69 10			Senosios vilos „Anapilis“ Birutės al. 34a, Palangoje, remonto, restauravimo ir pritaikymo kultūros poreikiams projektas
	PAREIGOS	V. PAVARDĖ	PARAŠAS	DATA
1929/A639	PV	R. Valeckas		2013
2123	Arch.	I. Pasko		2013
Stadija/ Etapas **TP**	STATYTOJAS: PALANGOS MIESTO SAVIVALDYBĖS ADMINISTRACIJA			SN- 13- 001- TP- A- 19

KEIČIAMŲ DURŲ ŽINIARAŠTIS	Mastelis	Laida
	1:100	O
	Lapas	Lapų
	3	3

Naujų durų žiniaraštis

Durys	Angos išmatavimai (cmxcm)	Kiekis	Vienų durų plotas (m²)	Bendras durų plotas (m²)	Pastabos
D-10 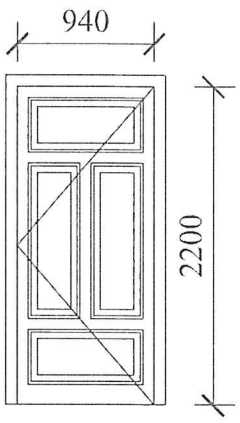	0,94x2,20	534 1	2,07	2,07	Durys gaminamos naujos, vienvėrės, iš kokybiškos I rušies sauso pušies masyvo. Dvipusės, iš abiejų pusių turinčios po 2 horizontalius įsprūdus apačioje ir po 2 vertikalius viduryje. Komplektuojamos su RAL 8028 spalvos metaliniais vyriais (2 vnt.), 2 rankenos ir spyna. Dengiamos RAL 8028 spalvos neblizgiais. Remtis esamu pastato cokolinio aukšto durų išlikusiu analogu.
D-11 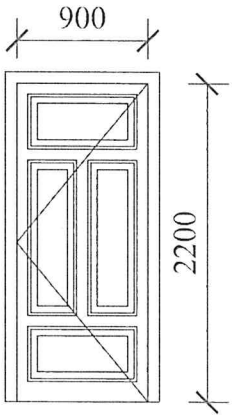	0,90x2,20	1	1,98	1,98	Durys gaminamos naujos, dvivėrės, iš kokybiškos I rušies sauso pušies masyvo. Dvipusės, iš abiejų pusių turinčios po 4 horizontalius įsprūdus ir po 2 vertikalu. Komplektuojamos su baltos spalvos metaliniais vyriais (2 vnt.), 2 rankenos ir spyna. Dengiamos baltos spalvos neblizgiais dažais. Remtis esamu pastato cokolinio aukšto durų išlikusiu analogu.
D-12 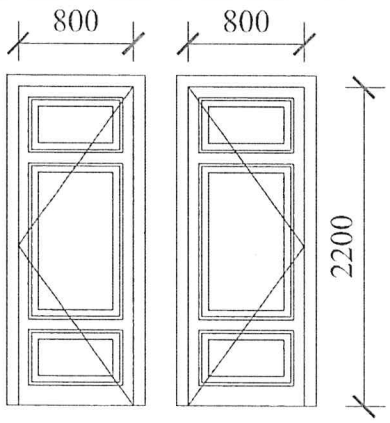	0,80x2,20	3	1,76	5,28	Durys gaminamos naujos, vienvėrės, iš kokybiškos I rušies sauso pušies masyvo. Dvipusės, iš abiejų pusių turinčios po 2 horizontalius įsprūdus apačioje ir po 2 vertikalius viduryje. Komplektuojamos su RAL 8028 spalvos metaliniais vyriais (2 vnt.), 2 rankenos ir spyna. Dengiamos RAL 8028 spalvos neblizgiais. Remtis esamu pastato cokolinio aukšto durų išlikusiu analogu.

Pastabos:

1. Prieš gaminant duris angas tikslinti vietoje.

Atestato Nr. 1512	UAB „Šiltas namas“ Ateities g. 31, 06325 Vilnius, tel./faks. (8 5) 269 69 10			Senosios vilos „Anapilis“ Birutės al. 34a, Palangoje, remonto, restauravimo ir pritaikymo kultūros poreikiams projektas
	PAREIGOS	V. PAVARDĖ	PARAŠAS	DATA
1929/A639	PV	R. Valeckas		2013
2123	Arch.	I. Pasko		2013
Stadija/ Etapas **TP**	STATYTOJAS: PALANGOS MIESTO SAVIVALDYBĖS ADMINISTRACIJA			KEIČIAMŲ DURŲ ŽINIARAŠTIS
				SN- 13- 001- TP- A- 19

Mastelis	Laida
1:100	O
Lapas	Lapų
3	3

Naujų durų žiniaraštis

Durys	Angos išmatavimai (cmxcm)	Kiekis	Vienų durų plotas (m²)	Bendras durų plotas (m²)	Pastabos
D-13 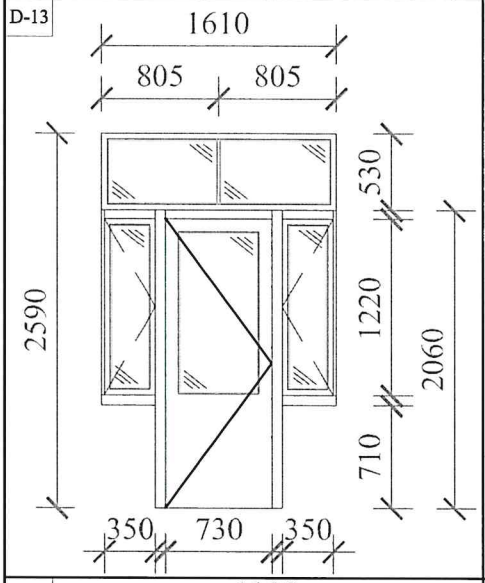		535			
	0,73x2,06	1	1,50	1,50	Durys gaminamos dvipusės, su apvadais, įstiklintos. Komplektuojamos su RAL 8028 spalvos metaliniais vyriais (2 vnt.), 2 rankenomis ir spyna. Dengiamos RAL 8028 spalvos neblizgiais, atmosferos poveikiams atspariais dažais.
	1,61x0,53	1	0,85	0,85	Langai gaminami varstomi ir neverstomi, be apvadų, viengubi. Komplektuojami su restauruojamais RAL 8028 spalvos metaliniais vyriais (4 vnt.) ir 2 rankenom su uždarymo mechanizmais. Dengiamas RAL 8028 spalvos neblizgiais, atmosferos poveikiams atspariais dažais. Stiklinamas paprastu selektyviniu 6 mm storio stiklu.
	0,35x1,22	2	0,43	0,86	
D-14 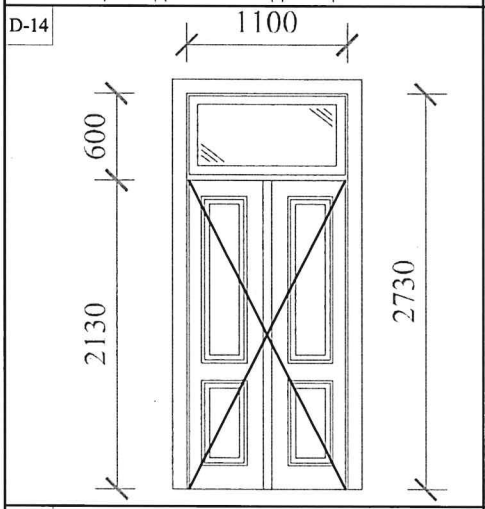	1,10x2,73	2	3,00	3,00	Durys gaminamos dvipusės, su apvadais, iš abiejų pusių turinčios po 2 vertikalius įsprūdus. Komplektuojamos su RAL 8028 spalvos metaliniais vyriais (4 vnt.), metaliniais kampuočiais (52 vnt.), 1 rankena ir spyna. Dengiamos RAL 8028 spalvos neblizgiais, atmosferos poveikiams atspariais dažais.
D-15 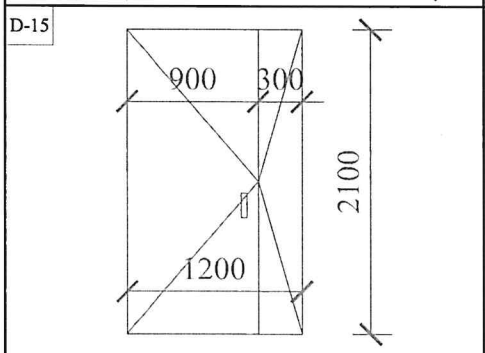	1,20x2,10	1	2,52	2,52	Durys metalinės, apšiltintos, priešgaisrinės. Dvipusės, komplektuojamos su metaliniais vyriais (2 vnt.), 2 rankenomis ir aukštos saugumo klasės spyna. Dengiamos RAL 3022 dažais.

Pastabos:

1. Prieš gaminant duris angas tikslinti vietoje.

Atestato Nr. 1512	UAB „Šiltas namas“ Ateities g. 31, 06325 Vilnius, tel./faks. (8 5) 269 69 10			Senosios vilos „Anapilis“ Birutės al. 34a, Palangoje, remonto, restauravimo ir pritaikymo kultūros poreikiams projektas
	PAREIGOS	V. PAVARDĖ	PARAŠAS	DATA
1929/A639	PV	R. Valeckas		2013
2123	Arch.	I. Pasko		2013
Stadija/ Etapas **TP**	STATYTOJAS: PALANGOS MIESTO SAVIVALDYBĖS ADMINISTRACIJA			SN- 13- 001- TP- A- 19

KEIČIAMŲ DURŲ ŽINIARAŠTIS

Mastelis	Laida
1:100	O

Lapas	Lapų
3	3

Restauruojamų durų žiniaraštis

Durys	Angos išmatavimai (cmxcm)	Kiekis	Vienų durų plotas (m²)	Bendras durų plotas (m²)	Fotofiksacija	Pastabos
RD-1 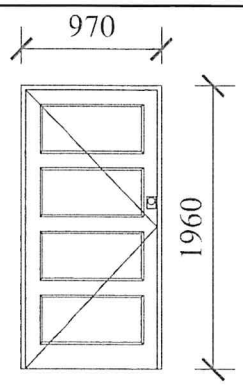	0,97x1,96	1	1,90	1,90	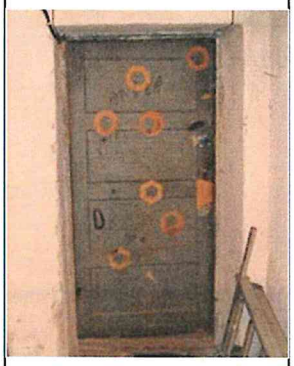	Restauruojamos durys dvipusės, su apvadais, iš abiejų pusių turinčios po 4 horizontalius įsprūdus. Komplektuojamos su restauruojamais RAL 8028 spalvos metaliniais vyriais (2 vnt.), 2 rankenomis ir spyna. Dengiamos RAL 8028 spalvos neblizgiais, atmosferos poveikiams atspariais dažais.
RD-2 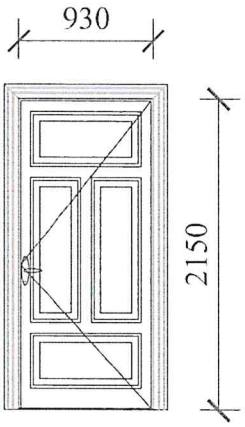	0,93x2,15	1	2,00	2,00	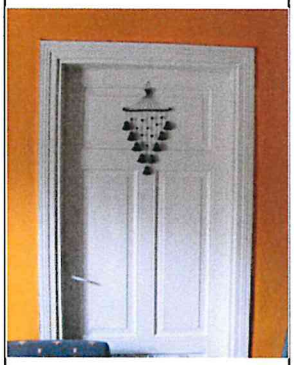	Restauruojamos durys dvipusės, su apvadais, iš abiejų pusių turinčios po 2 vertikalius ir 2 horizontalius įsprūdus. Komplektuojamos su restauruojamais RAL 8028 spalvos metaliniais vyriais (2 vnt.), 2 rankenomis ir spyna. Dengiamos RAL 8028 spalvos neblizgiais, atmosferos poveikiams atspariais dažais.
RD-3 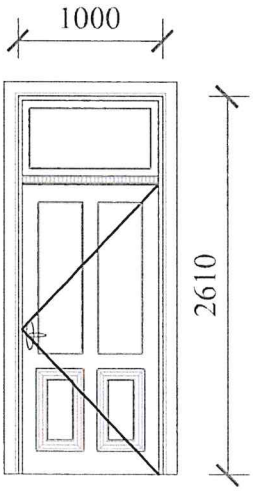	1,0x2,61	1	2,61	2,61		Restauruojamos durys dvipusės, su apvadais, iš abiejų pusių turinčios po 4 vertikalius įsprūdus. Komplektuojamos su restauruojamais RAL 8028 spalvos metaliniais vyriais (2 vnt.), 2 rankenomis ir spyna. Dengiamos RAL 8028 spalvos neblizgiais, atmosferos poveikiams atspariais dažais.

Atestato Nr. 1512	UAB „Šiltas namas“ Ateities g. 31, 06325 Vilnius, tel./faks. (8 5) 269 69 10			Senosios vilos „Anapilis“ Birutės al. 34a, Palangoje, remonto, restauravimo ir pritaikymo kultūros poreikiams projektas
	PAREIGOS	V. PAVARDĖ	PARAŠAS	DATA
1929/A639	PV	R. Valeckas		2013
2123	Arch.	I. Pasko		2013
Stadija/ Etapas **TP**	STATYTOJAS: PALANGOS MIESTO SAVIVALDYBĖS ADMINISTRACIJA			SN- 13- 001- TP- A- 20

RESTAURUOJAMŲ DURŲ ŽINIARAŠTIS	Mastelis	Laida
	1:100	O
	Lapas	Lapų
	1	2

Restauruojamų durų žiniaraštis

Durys ir langai	Angos išmatavimai (cmxcm)	Kiekis	Vienų durų plotas (m²)	Bendras durų plotas (m²)	Pastabos
RD-4 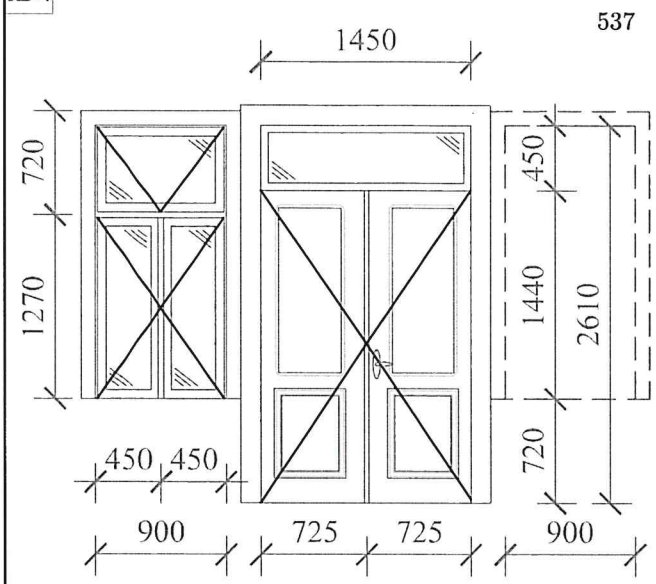	1,45x2,61	1	3,79	3,79	Restauruojamos durys dvipusės, su apvadais, iš abiejų pusių turinčios po 2 vertikalius įsprūdus. Komplektuojamos su restauruojamais RAL 8028 spalvos metaliniais vyriais (4 vnt.), 1 rankena ir spyna. Dengiamos RAL 8028 spalvos neblizgiais, atmosferos poveikiams atspariais dažais. Restauruojami langai varstomi, su apvadais, dvigubi. Kiekvienas komplektuojamas su restauruojamais RAL 8028 spalvos metaliniais vyriais (6 vnt.) ir 2 rankenom su uždarymo mechanizmais. Dengiamas RAL 8028 spalvos neblizgiais, atmosferos poveikiams atspariais dažais. Stiklinamas paprastu selektyviniu 6 mm storio stiklu.
	0,90x1,89	2	1,70	3,40	
					
RD-5 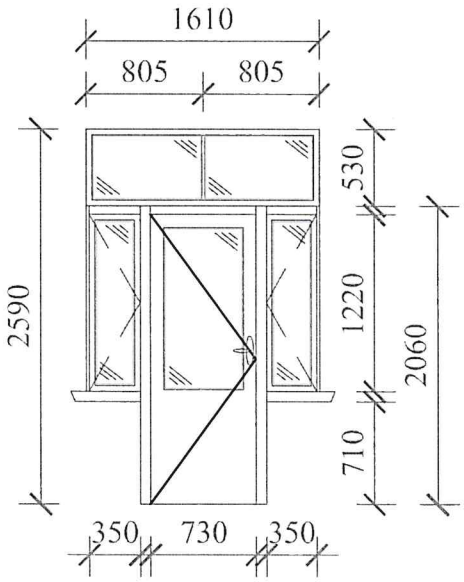	0,73x2,06	2	1,50	3,00	Restauruojamos durys dvipusės, su apvadais, įstiklintos. Komplektuojamos su restauruojamais RAL 8028 spalvos metaliniais vyriais (2 vnt.), 2 rankenomis ir spyna. Dengiamos RAL 8028 spalvos neblizgiais, atmosferos poveikiams atspariais dažais. Restauruojami langai varstomi ir neverstomi, bc apvadų, viengubi. Komplektuojami su restauruojamais RAL 8028 spalvos metaliniais vyriais (4 vnt.) ir 2 rankenom su uždarymo mechanizmais. Dengiamas RAL 8028 spalvos neblizgiais, atmosferos poveikiams atspariais dažais. Stiklinamas paprastu selektyviniu 6 mm storio stiklu.
	1,61x0,53	2	0,85	1,70	
	0,35x1,22	4	0,43	1,72	
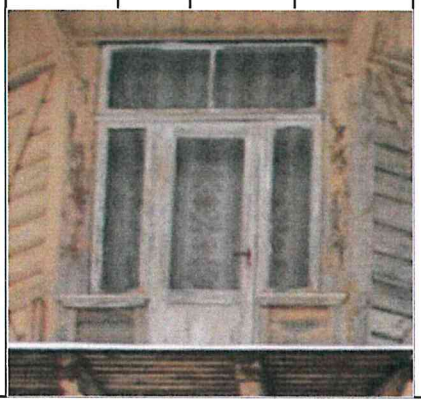					

Pastabos:

1. Palangės iš lauko pusės skardinamos stogo dangos spalvos lygia skarda.

Atestato Nr. 1512	UAB „Šiltas namas“ Ateities g. 31, 06325 Vilnius, tel./faks. (8 5) 269 69 10				Senosios vilos „Anapilis“ Birutės al. 34a, Palangoje, remonto, restauravimo ir pritaikymo kultūros poreikiams projektas
	PAREIGOS	V. PAVARDĖ	PARAŠAS	DATA	
1929/A639	PV	R. Valeckas		2013	RESTAURUOJAMŲ DURŲ ŽINIARAŠTIS
2123	Arch.	I. Pasko		2013	
					Mastelis 1:100 / Laida O
Stadija/ Etapas **TP**	STATYTOJAS: PALANGOS MIESTO SAVIVALDYBĖS ADMINISTRACIJA				SN- 13- 001- TP- A- 20
					Lapas 2 / Lapų 2

Keičiamų langų žiniaraštis

Langas	Angos išmatavimai (cmxcm)	Kiekis	Vieno lango plotas (m²)	Bendras langų plotas (m²)	Pastabos
L-1 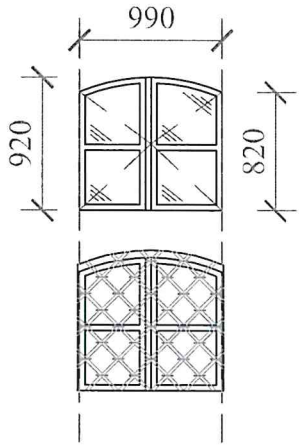	538				Lango rėmas gaminamas iš kokybiškos I rušies sauso pušies masyvo. Varstomas, be apvadų. Komplektuojamas su RAL 8028 spalvos metaliniais vyriais (4 vnt.) ir 1 rankena su uždarymo mechanizmu. Dengiamas RAL 8028 spalvos neblizgiais, atmosferos poveikiams atspariais dažais. Stiklinamas paprastu selektyviniu 6 mm storio stiklu. Remtis nuotraukoje pastato cokolinio aukšto lango išlikusiu analogu.
	0,92x0,99	19	0,88	17,36	
L-1'	0,92x0,70	1	0,64		
L-2 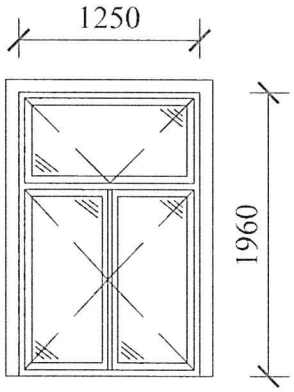	1,25x1,96	9	2,45	22,05	Lango rėmas gaminamas iš kokybiškos I rušies sauso pušies masyvo. Varstomas, su apvadais. Komplektuojamas su RAL 8028 spalvos metaliniais vyriais (4 vnt.) ir 1 rankena su uždarymo mechanizmu. Dengiamas RAL 8028 spalvos neblizgiais, atmosferos poveikiams atspariais dažais. Stiklinamas paprastu selektyviniu 6 mm storio stiklu. Remtis nuotraukoje pastato pirmo aukšto lango išlikusiu analogu.
					
L-3 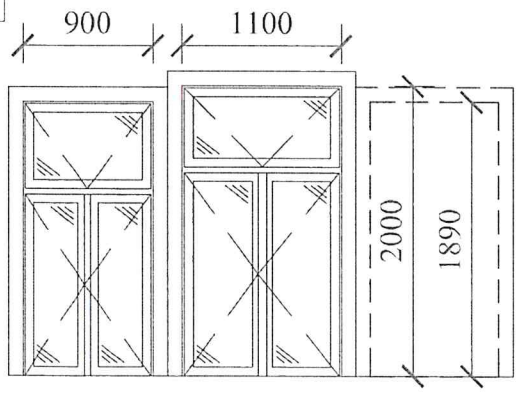	1,10x2,00	1	2,20	2,20	Lango rėmas gaminamas iš kokybiškos I rušies sauso pušies masyvo. Varstomas, su apvadais. Komplektuojamas su RAL 8028 spalvos metaliniais vyriais (4 vnt.) ir 1 rankena su uždarymo mechanizmu. Dengiamas RAL 8028 spalvos neblizgiais, atmosferos poveikiams atspariais dažais. Stiklinamas paprastu selektyviniu 6 mm storio stiklu. Remtis nuotraukoje pastato pirmo aukšto lango išlikusiu analogu.
	0,90x1,89	2	1,70	3,40	
					

Pastabos:

1. Palangės iš lauko pusės skardinamos stogo dangos spalvos lygia skarda.
2. Prieš gaminant langus angas tikslinti vietoje.

Atestato Nr. 1512	UAB „Šiltas namas“ Ateities g. 31, 06325 Vilnius, tel./faks. (8 5) 269 69 10			Senosios vilos „Anapilis“ Birutės al. 34a, Palangoje, remonto, restauravimo ir pritaikymo kultūros poreikiams projektas
	PAREIGOS	V. PAVARDĖ	PARAŠAS	DATA
1929/A639	PV	R. Valeckas		2013
2123	Arch.	I. Pasko		2013

KEIČIAMŲ LANGŲ ŽINIARAŠTIS	Mastelis	Laida
	1:100	O
Stadija/ Etapas **TP**	STATYTOJAS: PALANGOS MIESTO SAVIVALDYBĖS ADMINISTRACIJA	SN- 13- 001- TP- A- 21	Lapas / Lapų
			1 / 6

Keičiamų langų žiniaraštis

Langas	Angos išmatavimai (cmxcm)	Kiekis	Vieno lango plotas (m²)	Bendras langų plotas (m²)	Pastabos
L-4 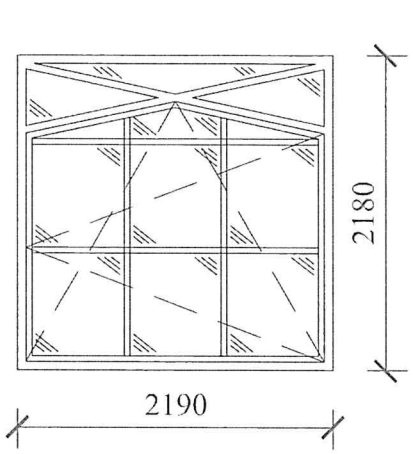	2,04x2,18	6	4,14	24,84	Lango rėmas gaminamas iš kokybiškos I rušies sauso pušies masyvo. Nevarstomas, be apvadų. Komplektuojamas su RAL 8028 spalvos metaliniais vyriais (2 vnt.) ir 1 rankena su uždarymo mechanizmu. Dengiamas RAL 8028 spalvos neblizgiais, atmosferos poveikiams atspariais dažais. Stiklinamas paprastu selektyviniu 6 mm storio stiklu. Remtis nuotraukoje pastato pirmo aukšto lango išlikusiu analogu.
L-5 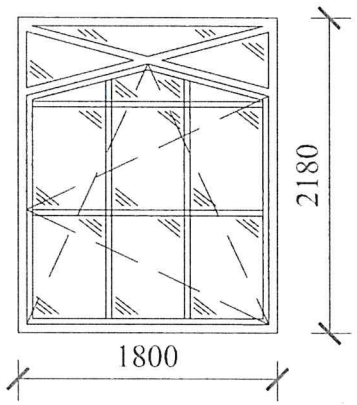	1,80x2,18	1	3,35	3,35	Lango rėmas gaminamas iš kokybiškos I rušies sauso pušies masyvo. Nevarstomas, be apvadų. Komplektuojamas su RAL 8028 spalvos metaliniais vyriais (2 vnt.) ir 1 rankena su uždarymo mechanizmu. Dengiamas RAL 8028 spalvos neblizgiais, atmosferos poveikiams atspariais dažais. Stiklinamas paprastu selektyviniu 6 mm storio stiklu. Remtis nuotraukoje pastato pirmo aukšto lango išlikusiu analogu.
L-6 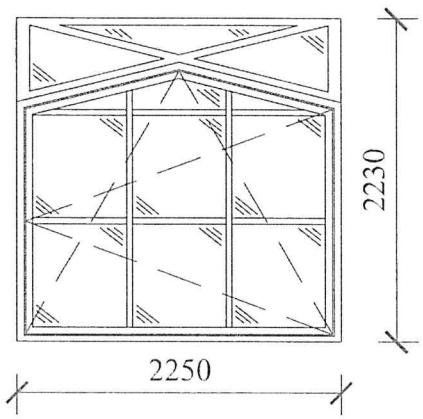	2,03x2,80	4	5,68	22,72	Lango rėmas gaminamas iš kokybiškos I rušies sauso pušies masyvo. Nevarstomas, be apvadų. Komplektuojamas su RAL 8028 spalvos metaliniais vyriais (2 vnt.) ir 1 rankena su uždarymo mechanizmu. Dengiamas RAL 8028 spalvos neblizgiais, atmosferos poveikiams atspariais dažais. Stiklinamas paprastu selektyviniu 6 mm storio stiklu. Remtis nuotraukoje pastato pirmo aukšto lango išlikusiu analogu.

Pastabos:

1. Palangės iš lauko pusės skardinamos stogo dangos spalvos lygia skarda.
2. Prieš gaminant langus angas tikslinti vietoje.

Atestato Nr. 1512	UAB „Šiltas namas“ Ateities g. 31, 06325 Vilnius, tel./faks. (8 5) 269 69 10			Senosios vilos „Anapilis“ Birutės al. 34a, Palangoje, remonto, restauravimo ir pritaikymo kultūros poreikiams projektas
	PAREIGOS	V. PAVARDĖ	PARAŠAS	DATA
1929/A639	PV	R. Valeckas		2013
2123	Arch.	I. Pasko		2013

KEIČIAMŲ LANGŲ ŽINIARAŠTIS	Mastelis	Laida
	1:100	O
Stadija/ Etapas **TP**	STATYTOJAS: PALANGOS MIESTO SAVIVALDYBĖS ADMINISTRACIJA	SN- 13- 001- TP- A- 21	Lapas 2 / Lapų 6

Keičiamų langų žiniaraštis

Langas	Angos išmatavimai (cmxcm)	Kiekis	Vieno lango plotas (m²)	Bendras langų plotas (m²)	Pastabos
L-7 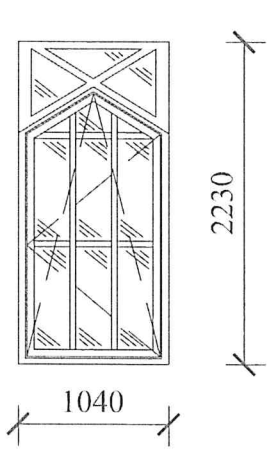	1,04x2,23	1	1,71	1,71	Lango rėmas gaminamas iš kokybiškos I rušies sauso pušies masyvo. Nevarstomas, be apvadų. Komplektuojamas su RAL 8028 spalvos metaliniais vyriais (2 vnt.) ir 1 rankena su uždarymo mechanizmu. Dengiamas RAL 8028 spalvos neblizgiais, atmosferos poveikiams atspariais dažais. Stiklinamas paprastu selektyviniu 6 mm storio stiklu. Remtis nuotraukoje pastato pirmo aukšto lango išlikusiu analogu.
L-8 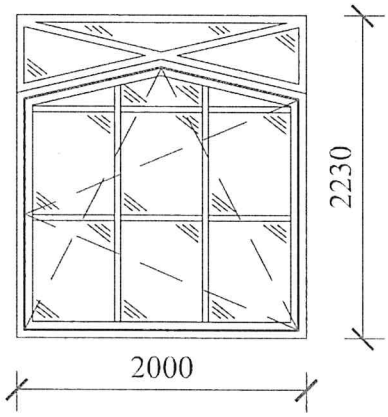	2,00x2,23	2	3,70	7,40	Lango rėmas gaminamas iš kokybiškos I rušies sauso pušies masyvo. Nevarstomas, be apvadų. Komplektuojamas su RAL 8028 spalvos metaliniais vyriais (2 vnt.) ir 1 rankena su uždarymo mechanizmu. Dengiamas RAL 8028 spalvos neblizgiais, atmosferos poveikiams atspariais dažais. Stiklinamas paprastu selektyviniu 6 mm storio stiklu. Remtis nuotraukoje pastato pirmo aukšto lango išlikusiu analogu.
L-9 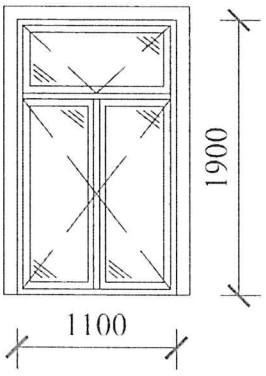	1,10x1,90	4	2,09	8,36	Lango rėmas gaminamas iš kokybiškos I rušies sauso pušies masyvo. Varstomas, su apvadais. Komplektuojamas su RAL 8028 spalvos metaliniais vyriais (6 vnt.) ir 2 rankenom su uždarymo mechanizmais. Dengiamas RAL 8028 spalvos neblizgiais, atmosferos poveikiams atspariais dažais. Stiklinamas paprastu selektyviniu 6 mm storio stiklu. Remtis nuotraukoje pastato antro aukšto lango išlikusiu analogu.

Pastabos:

1. Palangės iš lauko pusės skardinamos stogo dangos spalvos lygia skarda.
2. Prieš gaminant langus angas tikslinti vietoje.

Atestato Nr. 1512	UAB „Šiltas namas“ Ateities g. 31, 06325 Vilnius, tel./faks. (8 5) 269 69 10			Senosios vilos „Anapilis“ Birutės al. 34a, Palangoje, remonto, restauravimo ir pritaikymo kultūros poreikiams projektas
	PAREIGOS	V. PAVARDĖ	PARAŠAS	DATA
1929/A639	PV	R. Valeckas		2013
2123	Arch.	I. Pasko		2013
Stadija/ Etapas **TP**	STATYTOJAS: PALANGOS MIESTO SAVIVALDYBĖS ADMINISTRACIJA			SN- 13- 001- TP- A- 21

KEIČIAMŲ LANGŲ ŽINIARAŠTIS	Mastelis	Laida
	1:100	O
	Lapas	Lapų
	3	6

Keičiamų langų žiniaraštis

Langas	Angos išmatavimai (cmxcm)	Kiekis	Vieno lango plotas (m²)	Bendras langų plotas (m²)	Pastabos
L-10 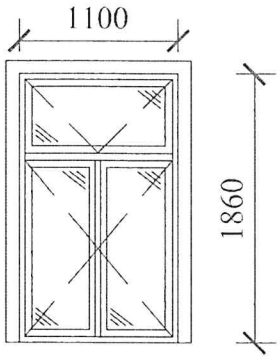	541 1,10x1,86	3	2,05	6,57	Lango rėmas gaminamas iš kokybiškos I rušies sauso pušies masyvo. Varstomas, su apvadais. Komplektuojamas su RAL 8028 spalvos metaliniais vyriais (6 vnt.) ir 2 rankenom su uždarymo mechanizmais. Dengiamas RAL 8028 spalvos neblizgiais, atmosferos poveikiams atspariais dažais. Stiklinamas paprastu selektyviniu 6 mm storio stiklu. Remtis nuotraukoje pastato antro aukšto lango išlikusiu analogu.
L-11 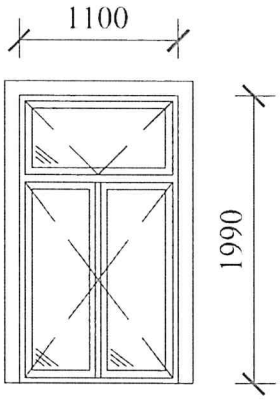	1,10x1,99	2	2,19	4,38	Lango rėmas gaminamas iš kokybiškos I rušies sauso pušies masyvo. Varstomas, su apvadais. Komplektuojamas su RAL 8028 spalvos metaliniais vyriais (6 vnt.) ir 2 rankenom su uždarymo mechanizmais. Dengiamas RAL 8028 spalvos neblizgiais, atmosferos poveikiams atspariais dažais. Stiklinamas paprastu selektyviniu 6 mm storio stiklu. Remtis nuotraukoje pastato antro aukšto lango išlikusiu analogu.

Pastabos:

1. Palangės iš lauko pusės skardinamos stogo dangos spalvos lygia skarda.
2. Prieš gaminant langus angas tikslinti vietoje.

Atestato Nr. 1512	UAB „Šiltas namas“ Ateities g. 31, 06325 Vilnius, tel./faks. (8 5) 269 69 10				Senosios vilos „Anapilis“ Birutės al. 34a, Palangoje, remonto, restauravimo ir pritaikymo kultūros poreikiams projektas
	PAREIGOS	V. PAVARDĖ	PARAŠAS	DATA	
1929/A639	PV	R. Valeckas		2013	KEIČIAMŲ LANGŲ ŽINIARAŠTIS
2123	Arch.	I. Pasko		2013	
					Mastelis 1:100 / Laida O
Stadija/ Etapas **TP**	STATYTOJAS: PALANGOS MIESTO SAVIVALDYBĖS ADMINISTRACIJA				SN- 13- 001- TP- A- 21
					Lapas 4 / Lapų 6

Keičiamų langų žiniaraštis

Langas	Angos išmatavimai (cmxcm)	Kiekis	Vieno lango plotas (m²)	Bendras langų plotas (m²)	Pastabos
L-12 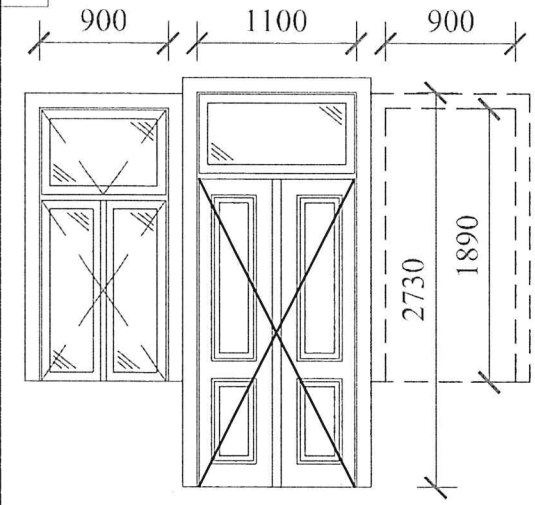	542 0x2,73	1	3,00	3,00	Durų rėmas gaminamas iš kokybiškos I rušies sauso pušies masyvo. Dvipusės, su apvadais, iš abiejų pusių turinčios po 2 vertikalius įsprūdus. Komplektuojamos su restauruojamais RAL 8028 spalvos metaliniais vyriais (4 vnt.), metaliniais kampuočiais (52 vnt.), 1 rankena ir spyna. Dengiamos RAL 8028 spalvos neblizgiais, atmosferos poveikiams atspariais dažais. Langų rėmai gaminami iš kokybiškos I rušies sauso pušies masyvo. Varstomi, su apvadais, dvigubi. Kiekvienas komplektuojamas su RAL 8028 spalvos metaliniais vyriais (6 vnt.) ir 2 rankenom su uždarymo mechanizmais. Dengiamas RAL 8028 spalvos neblizgiais, atmosferos poveikiams atspariais dažais.
	0,90x1,89	2	1,70	3,40	
L-13 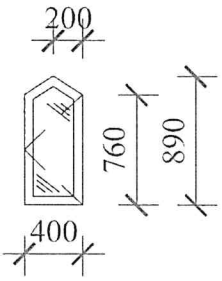	0,40x0,89	2	0,36	0,72	Lango rėmas gaminamas iš kokybiškos I rušies sauso pušies masyvo. Varstomas, be apvadų. Komplektuojamas su RAL 8028 spalvos metaliniais vyriais (2 vnt.) ir 1 rankena su uždarymo mechanizmu. Dengiamas RAL 8028 spalvos neblizgiais, atmosferos poveikiams atspariais dažais. Stiklinamas paprastu selektyviniu 6 mm storio stiklu. Remtis nuotraukoje pastato pastogės lango išlikusiu analogu.
					
L-14 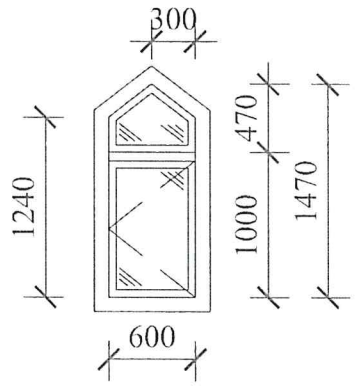	0,60x1,47	2	0,88	1,76	Lango rėmas gaminamas iš kokybiškos I rušies sauso pušies masyvo. Varstomas, su apvadu. Komplektuojamas su RAL 8028 spalvos metaliniais vyriais (2 vnt.) ir 1 rankena su uždarymo mechanizmu. Dengiamas RAL 8028 spalvos neblizgiais, atmosferos poveikiams atspariais dažais. Stiklinamas paprastu selektyviniu 6 mm storio stiklu. Remtis nuotraukoje pastato pastogės lango išlikusiu analogu.
					

Pastabos:

1. Palangės iš lauko pusės skardinamos stogo dangos spalvos lygia skarda.
2. Prieš gaminant langus angas tikslinti vietoje.

Atestato Nr. 1512	UAB „Šiltas namas“ Ateities g. 31, 06325 Vilnius, tel./faks. (8 5) 269 69 10				Senosios vilos „Anapilis“ Birutės al. 34a, Palangoje, remonto, restauravimo ir pritaikymo kultūros poreikiams projektas	
	PAREIGOS	V. PAVARDĖ	PARAŠAS	DATA		
1929/A639	PV	R. Valeckas		2013	KEIČIAMŲ LANGŲ ŽINIARAŠTIS	Mastelis 1:100 / Laida O
2123	Arch.	I. Pasko		2013		
Stadija/ Etapas **TP**	STATYTOJAS: PALANGOS MIESTO SAVIVALDYBĖS ADMINISTRACIJA				SN- 13- 001- TP- A- 21	Lapas 5 / Lapų 6

Keičiamų langų žiniaraštis

Langas	Angos išmatavimai (cmxcm)	Kiekis	Vieno lango plotas (m²)	Bendras langų plotas (m²)	Pastabos
L-15 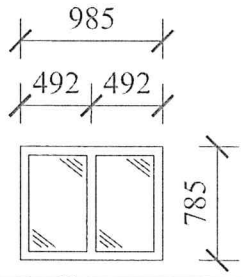	0,98x0,78	8	0,76	6,08	Langa rėmas gaminamas iš kokybiškos I rušies sauso pušies masyvo. Nevarstomas, be apvadų. Dengiamas RAL 8028 spalvos neblizgiais, atmosferos poveikiams atspariais dažais. Stiklinamas paprastu selektyviniu 6 mm storio stiklu. Remtis nuotraukoje pastato pirmo aukšto stogo lango išlikusiu analogu.
L-16 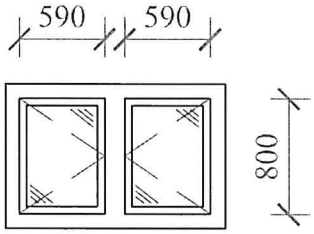	0,59x0,80	2	0,39	0,78	Langa rėmas gaminamas iš kokybiškos I rušies sauso pušies masyvo. Varstomas, su apvadu. Komplektuojamas su RAL 8028 spalvos metaliniais vyriais (2 vnt.) ir 1 rankena su uždarymo mechanizmu. Dengiamas RAL 8028 spalvos neblizgiais, atmosferos poveikiams atspariais dažais. Stiklinamas paprastu selektyviniu 6 mm storio stiklu. Remtis nuotraukoje pastato pastogės lango išlikusiu analogu.
L-18 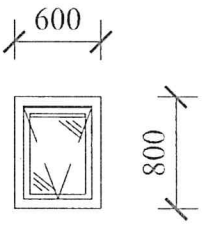	0,60x0,80	2	0,48	0,96	Langa rėmas gaminamas iš kokybiškos I rušies sauso pušies masyvo. Varstomas, su apvadais. Komplektuojamas su RAL 8028 spalvos metaliniais vyriais (2 vnt.) ir 1 rankena su uždarymo mechanizmu. Dengiamas RAL 8028 spalvos neblizgiais, atmosferos poveikiams atspariais dažais. Stiklinamas dvigubu stiklo paketu.
L-19 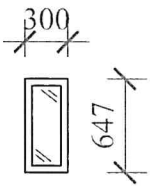	0,30x0,65	8	0,20	1,60	Langa rėmas gaminamas iš kokybiškos I rušies sauso pušies masyvo. Nevarstomas, su apvadu. Dengiamas RAL 8028 spalvos neblizgiais, atmosferos poveikiams atspariais dažais. Stiklinamas paprastu selektyviniu 6 mm storio stiklu. Remtis nuotraukoje pastato pastogės lango išlikusiu analogu.

Pastabos:

1. Palangės iš lauko pusės skardinamos stogo dangos spalvos lygia skarda.
2. Prieš gaminant langus angas tikslinti vietoje.

Atestato Nr. 1512	UAB „Šiltas namas“ Ateities g. 31, 06325 Vilnius, tel./faks. (8 5) 269 69 10			Senosios vilos „Anapilis“ Birutės al. 34a, Palangoje, remonto, restauravimo ir pritaikymo kultūros poreikiams projektas
	PAREIGOS	V. PAVARDĖ	PARAŠAS	DATA
1929/A639	PV	R. Valeckas		2013
2123	Arch.	I. Pasko		2013

KEIČIAMŲ LANGŲ ŽINIARAŠTIS	Mastelis	Laida
	1:100	O

Stadija/ Etapas	STATYTOJAS: PALANGOS MIESTO SAVIVALDYBĖS ADMINISTRACIJA	SN- 13- 001- TP- A- 21	Lapas	Lapų
TP			6	6

Restauruojamų langų ir durų žiniaraštis

Langas	Angos išmatavimai (cmxcm)	Kiekis	Vieno lango plotas (m²)	Bendras langų plotas (m²)	Pastabos
RL-1 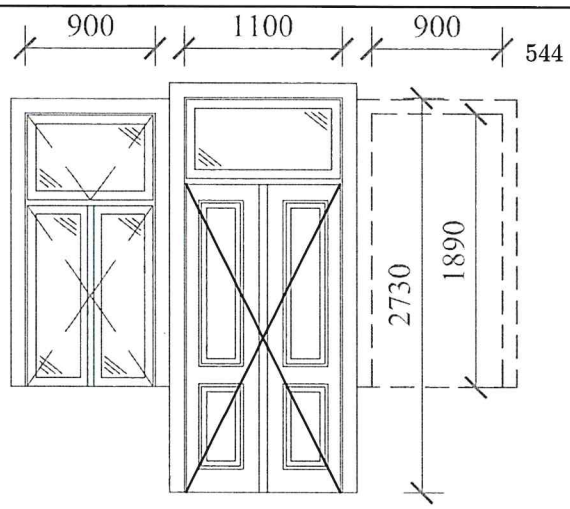	1,10x2,73	1	3,00	3,00	Restauruojamos durys dvipusės, su apvadais, iš abiejų pusių turinčios po 2 vertikalius įsprūdus. Komplektuojamos su restauruojamais RAL 8028 spalvos metaliniais vyriais (4 vnt.), metaliniais kampuočiais (52 vnt.), 1 rankena ir spyna. Dengiamos RAL 8028 spalvos neblizgiais, atmosferos poveikiams atspariais dažais. Restauruojami langai varstomi, su apvadais, dvigubi. Kiekvienas komplektuojamas su RAL 8028 spalvos metaliniais vyriais (6 vnt.) ir 2 rankenom su uždarymo mechanizmais. Dengiamas RAL 8028 spalvos neblizgiais, atmosferos poveikiams atspariais dažais.
	0,90x1,89	2	1,70	3,40	
					
RL-2 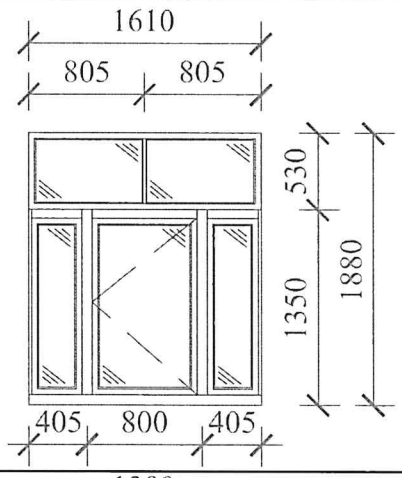	1,57x1,77	1	2,78	2,78	Restauruojamas langas varstomas, su apvadais ir palange, viengubas. Komplektuojamas su restauruojamais RAL 8028 spalvos metaliniais vyriais (2 vnt.), metaliniais kampuočiais (8 vnt.) ir 1 rankena su uždarymo mechanizmu. Dengiamas RAL 8028 spalvos neblizgiais, atmosferos poveikiams atspariais dažais.
	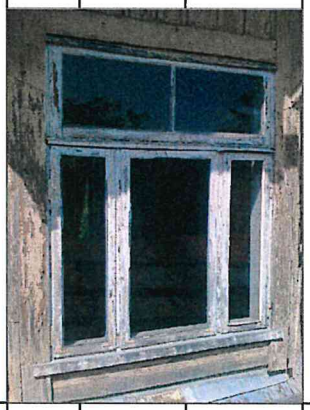				
RL-3 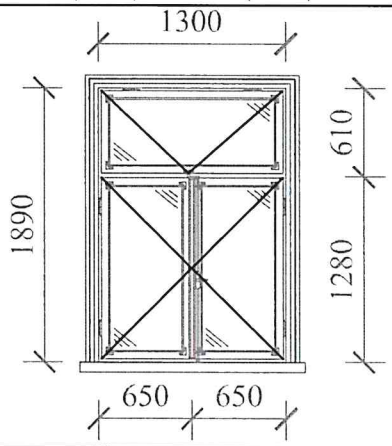	1,30x1,89	1	2,46	2,46	Restauruojamas langas varstomas, su apvadais, dvigubas. Komplektuojamas su restauruojamais RAL 8028 spalvos metaliniais vyriais (2 vnt.), metaliniais kampuočiais (24 vnt.) ir 2 rankenomis su uždarymo mechanizmais. Dengiamas RAL 8028 spalvos neblizgiais, atmosferos poveikiams atspariais dažais.
					

Pastabos:

1. Palangės iš lauko pusės skardinamos stogo dangos spalvos lygia skarda.

Atestato Nr.	UAB „Šiltas namas“ Ateities g. 31, 06325 Vilnius, tel./faks. (8 5) 269 69 10				Senosios vilos „Anapilis“ Birutės al. 34a, Palangoje, remonto, restauravimo ir pritaikymo kultūros poreikiams projektas		
1512							
	PAREIGOS	V. PAVARDĖ	PARAŠAS	DATA			
1929/A639	PV	R. Valeckas		2013	RESTAURUOJAMŲ LANGŲ ŽINIARAŠTIS	Mastelis	Laida
2123	Arch.	I. Pasko		2013		1:100	O
Stadija/ Etapas **TP**	STATYTOJAS: PALANGOS MIESTO SAVIVALDYBĖS ADMINISTRACIJA				SN- 13- 001- TP- A- 22	Lapas	Lapų
						1	1